GUIDE D'INSTALLATION INTERNATIONAL 2019

FRANÇAIS

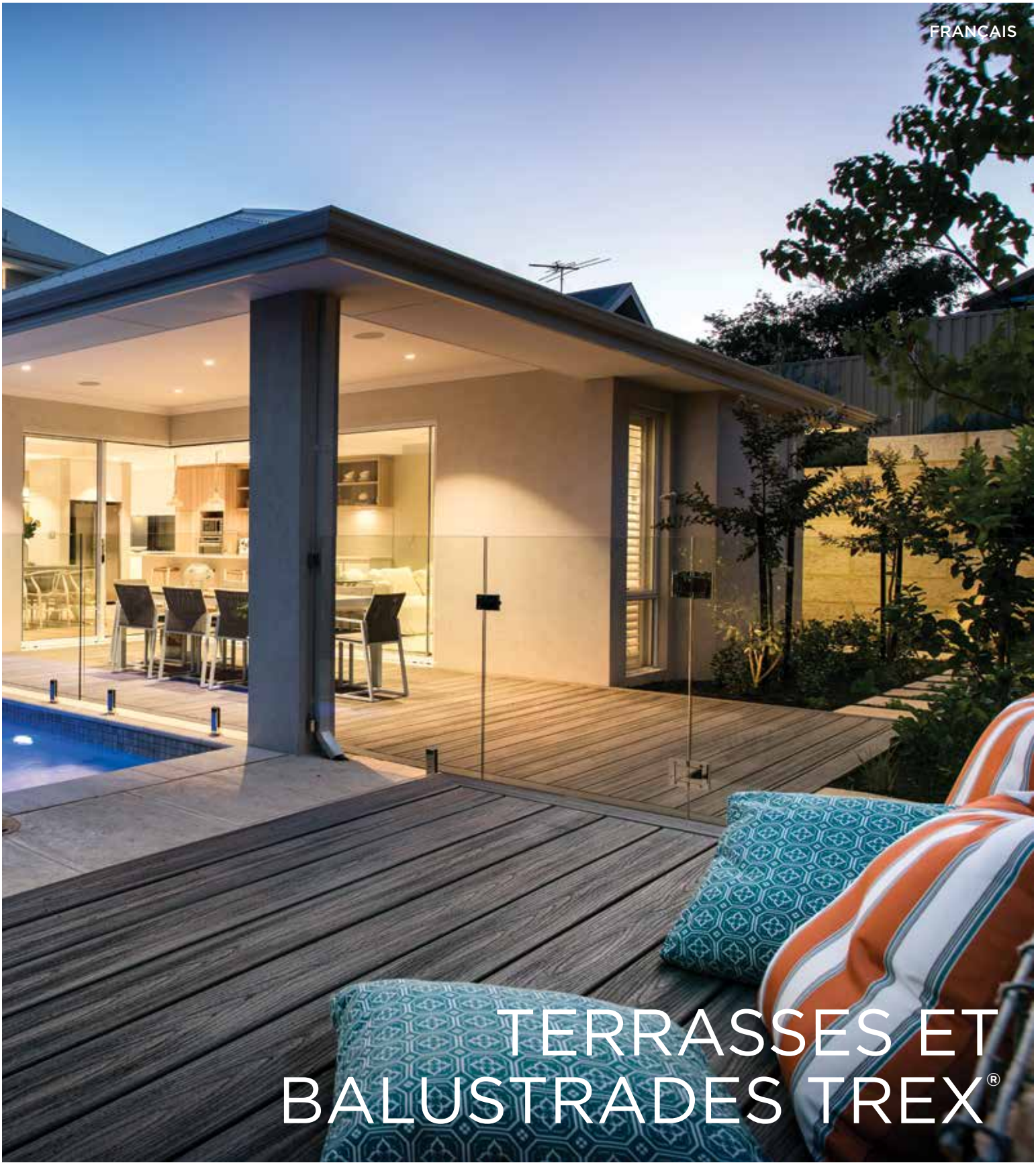

TERRASSES ET BALUSTRADES TREX®

CONSEILS D'INSTALLATION

Un simple mélange et assortiment des planches suffit pour capter cette splendeur exotique lors de l'installation de votre terrasse Trex Transcend® à coloris tropicaux.

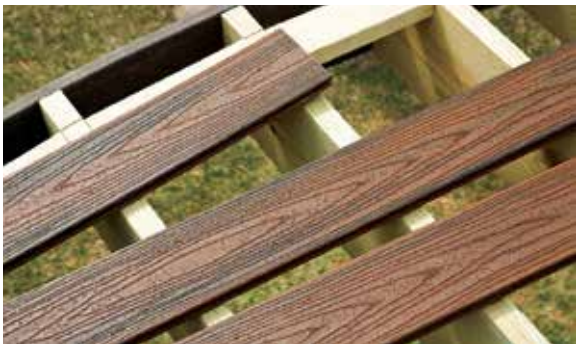

Avant d'entamer l'installation de votre terrasse, mélangez et assortissez toutes les planches.

Commencez par les aligner, en accolant les planches sombres aux planches claires pour mieux visualiser l'aspect final. Vous vous rendrez compte que la diversité des teintes d'une planche à l'autre engendre un motif d'ensemble riche et aléatoire, jouant avec la lumière.

Tout au long de la pose des planches, veillez à préserver un équilibre entre tons clairs et tons sombres, afin d'obtenir un assortiment harmonieux sur l'ensemble de votre terrasse.

MODIFICATIONS POUR 2019 :

»	**Page 7**	Recommandations d'entreposage mises à jour
»	**Pages 12-25**	Instructions supplémentaires relatives aux éclairages
»	**Page 28**	Page des fixations recommandées mise à jour
»	**Page 31**	Mise à jour des schémas concernant l'espacement et le porte-à-faux
»	**Pages 32-33**	Mise à jour des valeurs d'espacement côte à côte
»	**Page 34**	Formulations mises à jour concernant l'installation des bordures
»	**Page 37**	Mise à jour de la méthode recommandée pour l'installation de la dernière planche dans une configuration avec bordure
»	**Pages 38-39**	Mise à jour des instructions concernant les escaliers
»	**Page 45**	Mise à jour des UGS pour les balustrades Trex Signature®
»	**Pages 46-80**	Mise à jour des instructions concernant les balustrades Trex Signature®

GUIDE DE RÉFÉRENCE RAPIDE

Mélanger et assortir les teintes / variations de couleur

Lorsque vous installez un produit de terrasse Trex, en particulier pour les coloris Trex Transcend Tropicals, il est judicieux de mélanger et d'assortir toutes les planches sur le chantier avant l'installation afin d'obtenir un mélange harmonieux de tons clairs et sombres. *Consultez cette page pour plus d'informations.*

Nettoyage et entretien

Tous les matériaux de construction extérieurs nécessitent d'être nettoyés régulièrement. En général, du savon et de l'eau suffisent au nettoyage des terrasses Trex. *Pour des informations détaillées concernant le nettoyage, veuillez consulter la page 6.*

Coupe des extrémités des planches

Les extrémités des planches de terrasse Trex doivent être coupées avant leur installation pour obtenir un bord bien net. *Consultez la page 29 pour plus d'informations.*

Espacement des solives

Les solives des terrasses Trex doivent être installées avec un espacement qui dépend de la charge supportée par la terrasse et de l'orientation du motif de surface. *Consultez la page 30 pour plus d'informations.*

Espacement des planches

Les planches de terrasse Trex doivent être espacées lors de leur installation pour prendre en compte leur éventuelle expansion ou contraction. *Consultez la page 31 pour plus d'informations.*

Exigences spécifiques à l'utilisation de fixations Trex Hideaway® pour des planches de terrasse aboutées

Si vous utilisez des fixations dissimulées Trex Universal ou Trex Elevations® là où les extrémités de deux planches de terrasse sont en contact (extrémités aboutées), il est essentiel d'installer ces fixations correctement. *Consultez la page 35 pour plus d'informations.*

BESOIN D'AIDE ?

Trex met à disposition un large ensemble de ressources documentaires conçues pour répondre à vos questions et à vos préoccupations. Si vous avez besoin d'une assistance supplémentaire, veuillez consulter :

» **fr.trex.com**
Vous y trouverez une foule d'informations utiles sur les nombreux produits Trex, y compris des instructions d'installation, d'entretien et de nettoyage, des vidéos, de l'aide technique et des FAQ. Vous y trouverez également des photos de projets de terrasse pour vous donner des idées, les étapes à suivre pour planifier et démarrer votre projet, ainsi que des conseils pour choisir le bon prestataire pour l'installation de votre terrasse. Sur le site **fr.trex.com**, vous pouvez demander des renseignements, enregistrer votre produit pour activer la garantie et communiquer avec notre service clients pour obtenir des réponses à toutes vos questions.

» Transmettez-nous votre question ou votre préoccupation par e-mail à **question@trex.com** et nous vous répondrons rapidement.

Vous trouverez sur notre site **www.fr.trex.com** toutes les instructions d'installation et documents techniques à jour qui ne sont pas inclus dans ce guide imprimé.

Ce symbole indique que le texte continue en page suivante.

TABLE DES MATIÈRES

CHAPITRE UN : Informations générales

Sécurité 5
Outils 5
Nettoyage et entretien 6
Propriétés physiques et mécaniques de Trex Transcend® 8
Propriétés physiques et mécaniques de Trex Contour® 9

CHAPITRE DEUX : Planification

Terrasses Trex 11
Balustrades 11
Éclairages Trex 11
Système de drainage Trex® RainEscape® 11
Installation de spas, de jardinières et de bancs 11
Installation de cheminées et/ou de foyers 11
Installation d'une pergola 11
Installation de cuisines extérieures Trex® Outdoor Kitchens™ 11

CHAPITRE TROIS : Éclairages

Installation d'éclairages extérieurs Trex® Outdoor Lighting™

- Les UGS de l'éclairage extérieur 13
- Liste des pièces / outils nécessaires 14
- Vue d'ensemble de l'éclairage et du câblage 14
- Conseils pratiques 14
- Informations générales 15
- Planification 15
- Installation du câblage 15
- Branchements 15
- Mode d'emploi de la minuterie 16
- Installation d'éclairages de capuchon de poteau 16
- Installation d'éclairages de balustrade 16
- Installation d'éclairages de contremarche 17
- Installation d'éclairages de terrasse encastrés 17
- Programmation du gradateur à distance 18

Installation d'éclairages de capuchon de poteau Trex Signature®

- Liste des pièces / outils nécessaires 18
- Conseils pratiques 19
- Installation d'éclairages de capuchon de poteau 19

Installation d'éclairages de balustrade de terrasse Trex® Wedge

- Liste des pièces / outils nécessaires 20
- Conseils pratiques 20
- Installation de lampes de poteau 20

Installation du contrôleur de mouvement à cellule photoélectrique Trex®

- Liste des pièces / outils nécessaires 22
- Présentation 22
- Emplacement du détecteur de contrôle de mouvement 22
- Créer une poche dans un poteau 23
- Installation d'un détecteur 23
- Installation de deux détecteurs 23
- Installation dans plusieurs zones 24
- Réglages 24
- Autres touches / fonctions / zones 25

CHAPITRE QUATRE : Terrasse

Les UGS des terrasses et bordures 27
Fixations de terrasse et de bordure recommandées 28
Conseils relatifs à la charpente et aux fixations 29
- Installation de quais 29

Espacement des solives 30
Espacement et porte-à-faux 31
Exigences et espacement pour les charpentes métalliques 32
Exigences et espacement pour les charpentes traitées sous pression 33
Installation des bordures Trex® et espacements recommandés 34
Conseils pour l'installation de fixations dissimulées Trex Hideaway® (acier inoxydable ou Universal) 35
- Installation de planches de terrasse à angle dans un coin 35
- Aboutage de joints 35
- Fraisage d'une planche à bord droit 35

Installation de fixations dissimulées Trex Hideaway®
- Liste des pièces / outils nécessaires 36
- Installation des attaches de départ et de la première planche 36
- Installation de fixations universelles 36

Remplacement de planches Trex 37
Vue détaillée d'un escalier 38
- Installation de girons d'escalier 39

Emplacement et installation d'un poteau à
- montage en surface – Sur terrasse 40
- Liste des pièces / outils et matériels nécessaires 40
- Installation de supports de poteau sur une charpente en bois traitée sous pression 40
  - Installation d'un poteau d'angle 40
  - Installation d'un poteau en ligne 41
  - Installation des blocs de guidage 41
- Installation du système de balustrade choisi 42

Emplacement et installation de supports de poteau – Sur béton 42
- Liste des pièces / outils nécessaires 42
- Perçage d'avant-trous 42
- Installation des blocs de guidage 43
- Installation du système de balustrade choisi 43

CHAPITRE CINQ : Balustrade

- Les UGS des balustrades en aluminium Trex Signature® 45
- Les UGS des portails en aluminium 45

Balustrades Trex Signature®

- Installation de poteaux Trex Signature et/ou de poteaux de soutien sur du bois ou du béton 47
- Quincaillerie de support – installations horizontales (y compris supports pivotants horizontaux) 49
- Installation d'une balustrade horizontale 50
- Installation d'une balustrade horizontale entre deux poteaux 51
- Installation d'une balustrade horizontale entre un poteau et un poteau de soutien 54

GUIDE D'INSTALLATION TREX

TABLE DES MATIÈRES / SUITE

Installation d'une balustrade horizontale entre deux poteaux de soutien....58
Installation de supports pivotants horizontaux....62
Installation d'une balustrade horizontale à support pivotant.63
Installation des cales de pied – balustrade horizontale....65
Quincaillerie pour les supports d'escalier (y compris Supports pivotants et supports de soutien pour escalier)....66
Installation de poteaux et de balustrades d'escalier Trex Signature....67
Fixation des supports fixes et des balustrades d'escalier aux poteaux Trex Signature, aux poteaux traités sous pression et aux manchons de poteau....68
Fixation des supports pivotants et des balustrades d'escalier aux poteaux Trex Signature, aux poteaux traités sous pression et aux manchons de poteaux....72
Fixation du support pivotant de soutien sur poteau Trex Signature....75
Fixation des socles et tablettes de balustrades d'escalier dans une configuration à poteaux de soutien....77
Installation d'un portail en aluminium....79

CHAPITRE SIX : Garanties
Garantie limitée contre la décoloration et les tâches pour Trex Transcend®, Trex Enhance®, Trex Contour® et les bordures Trex Universal....82
Garantie limitée Trex®....84
Garantie limitée Trex pour les balustrades Signature®....85

Coloris....87

SÉCURITÉ

Lorsque vous travaillez sur un projet de construction, il est recommandé de porter des vêtements de protection et des équipements de sécurité. Portez des lunettes de protection, des gants, un masque de protection respiratoire et des vêtements à manches longues, en particulier lorsque vous faites des coupes dans des espaces confinés.

Les matériaux pour terrasses et balustrades Trex sont plus lourds et plus flexibles que le bois. **Ne tentez pas** de soulever la même quantité de planches Trex que s'il s'agissait de bois traditionnel. *Consultez les fiches de données de sécurité (FDS) sur* ***www.fr.trex.com****.*

OUTILS

Avec Trex, vous pouvez créer des formes, des profils et des motifs complexes. La plupart des installations ne nécessitent aucun outil spécial. Pour des résultats optimaux, utilisez des lames à pointe de carbure et des mèches de guidage.

Si vous utilisez une scie à onglets, nous vous recommandons d'utiliser la Trex Blade™*. Elle est disponible en 3 tailles différentes et est idéale pour la coupe de tous nos produits de terrasse et de balustrade (elle n'est cependant pas recommandée pour couper les Trex Elevations).

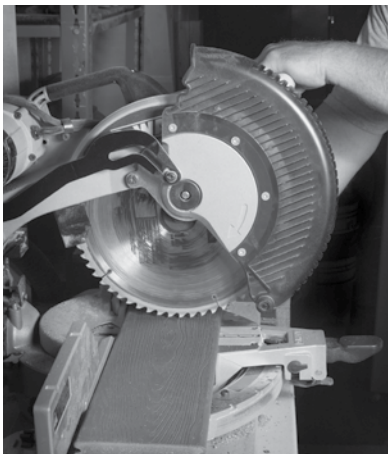

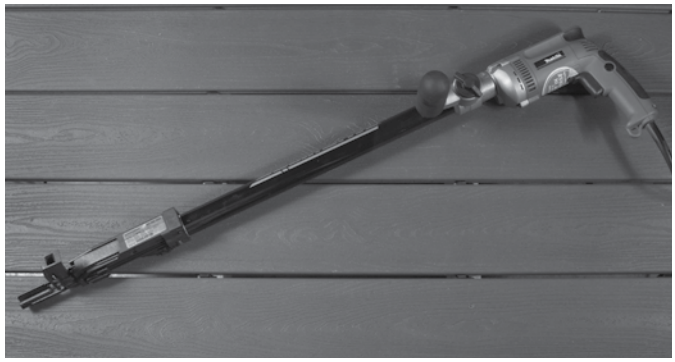

Consultez ***www.fr.trex.com*** *pour plus d'informations.* Installez les fixations Trex recommandées avec des perceuses électriques standard ou des visseuses approuvées.

**La lame Trex Blade™ est fabriquée et vendue par Freud Tools, Inc. sous un contrat de licence de marque avec Trex Company, Inc.*

Si vous choisissez d'utiliser les attaches métalliques à fixation cachée Trex Hideaway, le pistolet pneumatique TigerClaw®* est une excellente option. Cela vous permettra de réduire le temps d'installation. Le pack Trex Gun Pail inclut 900 attaches de fixation et vis pneumatiques assemblées TC-SG.

Les fraises à bois Trex permettent d'obtenir des bords extrêmement nets. La fraise à rainure de guidage est utilisée pour les fixations cachées Trex Hideaway.

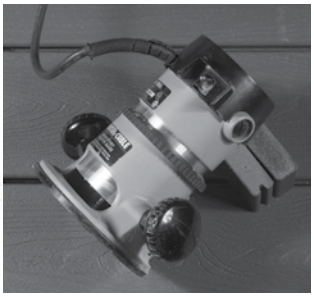

⚠ ATTENTION :

NE FRAISEZ PAS les balustrades. Le fraisage modifie la surface des produits Trex.

**Tiger Claw® est une marque déposée de Tiger Claw, Inc.*

GUIDE DE NETTOYAGE ET D'ENTRETIEN POUR TREX TRANSCEND®, TREX ENHANCE® ET TREX CONTOUR®

Tous les matériaux de construction extérieurs nécessitent d'être nettoyés régulièrement. En général, du savon et de l'eau suffisent au nettoyage des produits Transcend, Enhance et Contour. *Voir ci-dessous pour plus d'informations.*

PROBLÈME	SOLUTION
Saleté et débris	Arrosez la zone touchée avec un tuyau d'arrosage pour enlever les débris en surface. Utilisez de l'eau chaude savonneuse et une brosse à poils doux pour enlever les saletés et les débris du motif gaufré.
Taches d'eau calcaire	Une eau dure est une eau contenant une grande quantité de minéraux tels que la chaux, la silice et le calcium. Lorsque l'eau sèche, des dépôts se forment et laissent des taches inesthétiques sur les surfaces. Ce n'est pas un défaut des produits Trex mais un problème propre à l'eau. En général, ces dépôts peuvent être nettoyés avec du vinaigre blanc sur les surfaces de terrasse ou en utilisant le Magic Eraser® sur la surface des balustrades. Lorsqu'un rinçage est nécessaire, il faut donc veiller à ne pas utiliser une eau dure. Si seule de l'eau dure est disponible, séchez ensuite les surfaces avec un chiffon ou un ventilateur.
Cordeaux à craie	La plupart des craies de couleur sont permanentes et peuvent altérer la couleur de la surface. Utilisez uniquement la craie à marquer Dust-Off Irwin Strait-Line®* (violette), disponible sur *Irwin.com.*
Tanins dus à des débris	Éliminez tous les débris de la terrasse à l'aide d'un tuyau d'arrosage ou d'un balai. Une fois la surface de la terrasse sèche, appliquez-y un « éclaircisseur »** de terrasse en suivant les indications du fabricant. Les éclaircisseurs de terrasse contiennent de l'acide oxalique, qui enlève également les tanins.
Glace et neige	Une pelle en plastique peut être utilisée pour enlever la neige de la terrasse. Employez du chlorure de calcium ou du sel gemme pour faire fondre la neige et la glace de la surface de la terrasse.
Huile, graisse et aliments	Tout déversement de nourriture doit être éliminé dès que possible. **Nettoyez la surface dans un délai de sept jours pour maintenir la garantie contre les taches.** Pour l'enlever, nettoyez avec un tuyau d'arrosage, puis utilisez de l'eau savonneuse chaude et une brosse à poils doux pour retirer les déversements du motif gaufré.
Moisissures	Si des débris comme du pollen ou de la poussière sont laissés sur la surface de la terrasse, de la moisissure peut se nourrir du biofilm ainsi formé. L'emploi d'un tuyau d'arrosage et d'eau chaude savonneuse avec une brosse à poils doux est recommandé pour enlever la moisissure et sa source de nourriture.
Utilisation d'un pulvérisateur à pression (béton, stuc ou poussière de construction incrustée)	Un pulvérisateur à pression de 214 bar*** **au plus** doté d'un embout réglable éventail et d'un distributeur de savon peut être utilisé pour éliminer les saletés, la poussière de béton ou d'autres types de salissures de construction. Vaporisez la terrasse avec du savon, puis frottez légèrement chaque planche avec une brosse à poils doux. Vaporisez / rincez chaque planche avec un embout éventail en restant toujours à au moins 20 cm de la surface de la terrasse. **RINCEZ ABONDAMMENT.** Si vous laissez sécher l'eau sale du nettoyage, cela laissera une pellicule sur la surface de la terrasse.
Entretien des balustrades Transcend	**N'UTILISEZ JAMAIS** de l'acétone ou d'autres solvants sur les balustrades Trex Transcend ou Select pour préserver la beauté de leur surface. En cas de transfert de couleur (suite à la fixation d'une entretoise de balustre), utilisez Mr. Clean® Magic Eraser® Original**** ou le Magic Eraser® Extra Power**** pour en faciliter le nettoyage. Pour les petites rayures, marques ou éraflures de la surface, utilisez un crayon scellant transparent Dupli-Color Scratch Seal™.*****

REMARQUE : Les méthodes de construction s'améliorent sans cesse. Vous trouverez nos dernières instructions d'installation sur www.fr.trex.com.

GUIDE DE NETTOYAGE ET D'ENTRETIEN POUR TREX TRANSCEND®, TREX ENHANCE® ET TREX CONTOUR® / SUITE

PROBLÈME	SOLUTION
Trex et l'électricité statique	Bien que ce ne soit pas courant, des phénomènes d'électricité statique peuvent se produire lorsque l'air est sec ou en cas de vents secs et que de la poussière repose sur les surfaces de la terrasse. De l'électricité statique est alors susceptible de s'accumuler dans les personnes marchant sur n'importe quelle surface de terrasse composite, y compris les terrasses Trex, et de produire ensuite un petit choc électrique si ces personnes touchent une surface métallique liée à la terre telle qu'une balustrade, une porte, etc. Ce phénomène peut être considérablement amoindri grâce à l'utilisation d'un produit appelé ACL Staticide®. Deux versions ont été testées : General Purpose Staticide® et Heavy Duty Staticide®. Tous deux éliminent l'essentiel de l'électricité statique sur les surfaces de terrasse Trex. Appliquez le produit à l'aide d'une serpillière en appuyant fortement sur une surface de terrasse sèche, puis laissez sécher ; aucun rinçage ni aucune dilution n'est nécessaire. Ces produits sont non toxiques, non inflammables, ne laissent pas de traces (ils ne modifieront pas la couleur de votre terrasse), complètement biodégradables et sans risques. Ce sont des solutions aqueuses et il peut donc être nécessaire de les appliquer à nouveau après une pluie ou un autre évènement météorologique. Après un certain temps, l'électricité statique se dissipera naturellement sur la surface de la terrasse. Plus d'informations sur ce produit sont disponibles au lien suivant : **http://www.aclstaticide.com/antistatic_coatings.html**
Entreposage sur chantier	Entreposez la terrasse sur une surface plane, et utilisez TOUJOURS des supports adéquats (fardage). **NE JAMAIS** l'entreposer directement sur le sol. Lors de l'empilage de paquets de terrasses, les supports (fardage) doivent commencer à environ 20 cm de chaque extrémité et être espacés d'environ 60 cm de centre à centre. En outre, les supports (fardage) doivent être alignés verticalement, perpendiculairement à la surface du produit pour terrasse. Si la pile est instable, ajustez les blocs de support (fardage) en conséquence. Pour les terrasses Select, Enhance (profil festonné uniquement) et les produits de 1 x 12 et 1 x 8, la hauteur d'empilage maximale est de 12 paquets. Pour tous les autres produits pour terrasse, la hauteur d'empilage maximale est de 14 paquets **(IL EST PARTICULIÈREMENT IMPORTANT QUE LE FARDAGE SOIT CORRECTEMENT ESPACÉ POUR CES HAUTEURS).** Lors de l'empilage de plusieurs paquets, assurez-vous que le fardage s'aligne verticalement dans chaque pile. Couvrez toujours les produits pour terrasse entreposés sur site jusqu'à leur installation.

** Strait-Line® est une marque déposée de Irwin Industrial Tool Company.*

*** L'utilisation de produits contenant de l'eau de Javel ou de l'acide risque de décolorer les surfaces Trex. Utilisez d'abord le produit de nettoyage à un endroit peu visible pour déterminer si vous en aimez l'effet. Aucun de ces produits n'affectera l'intégrité structurale des terrasses Trex.*

**** L'utilisation d'un pulvérisateur à une pression supérieure à 3100 psi (214 bar) risquerait d'endommager les planches et annulerait la garantie.*

***** Mr. Clean® et Magic Eraser® sont des marques déposées de The Procter and Gamble Company.*

****** Le scellant d'éraflures transparent Scratch Seal™ est une marque déposée de Dupli-Color Products Company.*

Remarques :

- *Consultez le site **www.fr.trex.com** pour visionner une vidéo démontrant la procédure générale d'entretien et de nettoyage des terrasses Transcend, Enhance et Contour.*
- *Consultez le site **www.fr.trex.com** pour trouver le guide de nettoyage et d'entretien des terrasses Trex en PVC et en matériaux composites de première génération.*

GUIDE DE NETTOYAGE ET D'ENTRETIEN POUR BALUSTRADES TREX SIGNATURE®

Il est essentiel d'entretenir l'apparence de votre balustrade Trex Signature. Un lavage occasionnel est recommandé, car au fil du temps, votre balustrade Trex Signature peut présenter des signes d'altération dus à l'exposition aux intempéries. La fréquence de nettoyage nécessaire dépend de l'environnement et de l'exposition de la balustrade aux intempéries.

Pour les installations à proximité d'eau salée ou d'autres sources de contamination, le nettoyage est requis tous les 6 à 9 mois. Le non-respect des directives de nettoyage annulera la garantie limitée de Trex en ce qui concerne tout problème qui pourrait en découler. Afin de pouvoir éventuellement faire une réclamation dans le cadre de cette garantie, vous devez conserver les documents indiquant la date de nettoyage, la méthode de nettoyage utilisée, la marque et la quantité de produits chimiques utilisés, ainsi que la facture de la compagnie de nettoyage (ou un reçu pour les produits chimiques utilisés).

Un nettoyage régulier peut réduire au minimum les effets de l'altération et enlever la saleté et toute autre accumulation. La meilleure façon de maintenir l'apparence de votre balustrade Trex Signature est d'effectuer un lavage occasionnel à l'aide d'une solution d'eau tiède et de détergent non abrasif à pH neutre. La surface de la balustrade doit être soigneusement rincée après le nettoyage pour éliminer tous les résidus. Utilisez un chiffon blanc doux, une éponge ou une brosse à poils doux.

NE NETTOYEZ PAS les balustrades Trex Signature avec des solvants tels que des diluants ou des solutions contenant des hydrocarbures chlorés, des esters ou des cétones.

Les nettoyants suivants sont recommandés pour le nettoyage des balustrades Trex Signature :

» Nettoyant dégraissant / désinfectant Formula 409®*
» Nettoyant / désinfectant Spray Nine®**
» Nettoyant tout usage de Simple Green®***
» Nettoyant tout usage Fantastik®****
» Nettoyant Windex®*****

** Le nettoyant dégraissant / désinfectant Formula 409® est une marque déposée de Clorox Company.*
*** Le nettoyant désinfectant / Spray Nine® Spray Nine® est une marque déposée de Illinois Tool Works Inc*
**** Le nettoyant tout usage de Simple Green® est une marque déposée de Sunshine Makers Inc*
***** Le nettoyant tout usage Fantastik® est une marque déposée de SC Johnson & Son Inc.*
****** Windex® est une marque déposée de SC Johnson & Son Inc.*

PROPRIÉTÉS PHYSIQUES ET MÉCANIQUES DE TREX TRANSCEND®

CRITÈRE	MÉTHODE DE TEST	RÉSULTATS	DÉTAILS
Module d'élasticité	**EN 15534 -1 : 2014**		
Trex Transcend (24 mm d'épaisseur) pour une portée de 368 mm	Déformation sous une charge de 500 N </= 2,0 mm	Réussite	Test de pliage en 3 points pour déterminer la flexibilité d'un échantillon sous une charge donnée
Module de rupture [psi]	**EN 15534 -4 : 2014**		
Trex Transcend (24 mm d'épaisseur) pour une portée de 368 mm	F' max >/= 3300 N	Réussite	Force nécessaire pour casser un échantillon lors d'un test de pliage en 3 points
Détermination de la glissance	**EN 15534 -1 : 2014**	**Angle / classe**	
Trex Transcend (24 mm)	Inclinaison moyenne	27 / C	Surfaces de déambulation pieds nus, test de marche sur rampe
Test de résistance au feu	**DIN EN ISO 11925-2 et DIN EN ISO 9239-1**	**Classification**	
Trex Transcend (24 mm)	Flamme unique et source de chaleur radiative	Classe de réaction au feu = Dfl-s2	Test de résistance au feu. Classification suivant la norme EN 13501-1
Comportement en fluage	**EN 15534 -1 : 2014**	**Résultats**	
Trex Transcend (24 mm)	Déformation sous une charge de 850 N pour 168 heures </= 10 mm	Réussite	Mesure la déformation lors d'un test de pliage en 3 points mené sur une longue période de temps
Résistance au choc de la chute d'une masse	**EN 15534 -1 : 2014**		
Trex Transcend (24 mm)	Masse de 1 kg tombant d'une hauteur de 70 cm. Ne doit pas créer d'indentation de plus de 0,5 mm.	Réussite	Résistance à l'indentation par une masse tombant d'une hauteur donnée. Ne doit pas créer d'indentation de plus de 0,5 mm.

* Laboratoire allemand / européen = « eph » – Entwicklungs – und Pruflabor Holztechnologie GmbH (Dresde, Allemagne)

PROPRIÉTÉS PHYSIQUES ET MÉCANIQUES DE TREX TRANSCEND®

CRITÈRE	MÉTHODE DE TEST	RÉSULTATS	DÉTAILS
Coefficient de dilatation thermique (Transcend)	**ASTM D6341**		
Largeur		10 – 5 cm/cm/°C	Amplitude d'expansion ou de contraction d'une planche dans sa largeur par degré (°C) de variation de température
Longueur		2.1 x 10 – 5 cm/cm/°C	Amplitude d'expansion ou de contraction d'une planche dans sa longueur par degré (°C) de variation de température
Résistance à la compression (Transcend)	**ASTM D695**		
Surface		12,45 MPa	Force nécessaire pour comprimer la surface d'un échantillon entre deux sphères de 5 cm de diamètre et entraîner une indentation de 0,2 mm
Bord		13,40 MPa	Force nécessaire pour comprimer la surface d'un échantillon entre deux sphères de 5 cm de diamètre et entraîner une indentation de 0,2 mm
Densité relative [g/cm³] (Transcend)	**ASTM D792**		
Largeur		1,05	Masse par unité volumique, comparé à l'eau (1,00 g/cm³)
Résistance fongique	**ASTM D1413**		
[Moisissure brune ou blanche]		Pas de pourrissement	Les échantillons sont exposés à des moisissures destructrices de bois (brune et blanche), puis examinés pour déterminer leur éventuel pourrissement et perte de masse.
Résistance à l'arrachement (Transcend)	**ASTM D1761**		
Vis N°8		679 N/cm	Force nécessaire pour extraire une vis d'une planche de terrasse
Absorption de l'eau (Transcend)	**ASTM D1037**		
Vol. %		< 0,5 %	Augmentation du poids d'une planche de terrasse après 24 heures d'immersion dans l'eau
Pourcentage massique		0	Modification de la masse d'une planche de terrasse après 24 heures d'immersion dans l'eau

* Tests ASTM (American Society for Testing of Materials) effectués à la Washington State University (Pullman, WA, États-Unis)

PROPRIÉTÉS PHYSIQUES ET MÉCANIQUES DE TREX CONTOUR®

Module d'élasticité	**EN 15534 -1 : 2014**		
Trex Contour (24 mm d'épaisseur) pour une portée de 305 mm	Déformation sous une charge de 500 N </= 2,0 mm	Réussite	Test de pliage en 3 points pour déterminer la flexibilité d'un échantillon sous une charge
Module de rupture [psi]	**EN 15534 -4 : 2014**		
Trex Contour (24 mm d'épaisseur) pour une portée de 305 mm	F' max >/= 3300 N	Réussite	Force nécessaire pour casser un échantillon lors d'un test de pliage en 3 points
Détermination de la glissance	**EN 15534 -1 : 2014**	**Angle / classe**	
Trex Contour (24 mm)	Inclinaison moyenne	26 / C	Surfaces de déambulation pieds nus, test de marche sur rampe
Test de résistance au feu	**DIN EN ISO 11925-2 et DIN EN ISO 9239-1**	**Classification**	
Trex Contour (24 mm)	Flamme unique et source de chaleur radiative	Classe de réaction au feu = Cfl-s2	Test de résistance au feu. Classification suivant la norme EN 13501-1
Comportement en fluage	**EN 15534 -1 : 2014**	**Résultats**	
Trex Contour (24 mm)	Déformation sous une charge de 850 N pour 168 heures </= 10 mm	Réussite	Mesure la déformation lors d'un test de pliage en 3 points mené sur une longue période de temps
Résistance au choc de la chute masse	**EN 15534 -1 : 2014**		
Trex Contour (24 mm)	Masse de 1 kg tombant d'une hauteur de 70 cm. Ne doit pas créer d'indentation de plus de 0,5 mm.	Réussite	Résistance à l'indentation par une masse tombant d'une hauteur donnée. Ne doit pas créer d'indentation de plus de 0,5 mm.

REMARQUE : Les méthodes de construction s'améliorent sans cesse. Vous trouverez nos dernières instructions d'installation sur www.fr.trex.com.

PLANIFICATION

PLANIFICATION

Terrasse Trex :

» **Lorsque vous installez un produit de terrasse Trex, en particulier pour les coloris Trex Transcend Tropicals, il est judicieux de mélanger et d'assortir toutes les planches sur le chantier avant l'installation afin d'obtenir un mélange harmonieux de tons clairs et sombres.**

Balustrade Trex :

» Les balustrades Trex Signature sont conçues pour être installées à une PORTÉE LIBRE ENTRE LES POTEAUX de 1,83 m ou 2,44 m maximum.

» Déterminez les emplacements des poteaux avant toute installation de terrasse. Dans la plupart des cas, les poteaux sont installés avant la terrasse.

» Positionnement d'un gril : Il est préférable de ne pas placer de gril trop près de votre balustrade pour éviter d'abîmer cette dernière. Laissez un espace suffisant entre l'arrière et les côtés de votre gril pour éviter de carboniser ou de tacher la balustrade.

Reportez-vous aux pages 45 à 80 pour l'installation d'une balustrade Trex Signature. Consultez les instructions fournies avec la balustrade Trex Transcend AVANT d'installer la terrasse Trex.

Éclairages Trex :

» Planifiez les emplacements des lampes, de l'alimentation électrique, de la minuterie et du gradateur. Tous ces éléments doivent être accessibles au cas où une réparation s'avérerait nécessaire.

» Installez le câblage avant la terrasse et la balustrade.

» **NE PAS** faire passer les fils entre les solives et les planches de la terrasse.

Consultez les instructions fournies avec les éclairages Trex AVANT d'installer la terrasse ou la balustrade Trex.

Système de drainage de la terrasse Trex® RainEscape® :

» Planifiez l'agencement de la terrasse pour permettre un positionnement adéquat du système de drainage Trex RainEscape dans le réseau des solives.

» Assurez-vous que les solives sont droites et d'équerre.

Consultez notre site www.fr.trex.com *pour en savoir plus sur les recommandations et l'installation du système de drainage Trex RainEscape. Trex RainEscape est fabriqué et distribué par Dri-Deck Enterprises, LLC, dans le cadre d'une licence d'utilisation de marques avec Trex Company, Inc.*

Installation de spas, de jardinières et de bancs :

» Calculez la portée appropriée des solives s'il y a lieu. (Ceci est particulièrement important si vous installez un spa.)

Installation de cheminées et/ou de foyers avec une terrasse Trex :

» Déterminez si le foyer sera au gaz ou au bois. (***Remarque :*** *la plupart des foyers dans les publicités Trex sont au gaz.)*

» Pour un foyer au gaz, le foyer est installé en découpant la terrasse Trex. **Il ne doit pas être installé sur la terrasse Trex.** Un matériau résistant au feu est installé sous le foyer et un « mur » de protection en pierre ou en un autre matériau résistant au feu est installé, à la fois pour maintenir le foyer en place et pour protéger la terrasse contre la chaleur.

» Pour un foyer au bois, il n'est pas recommandé d'installer le foyer sur une terrasse Trex, sauf si vous installez une barrière non inflammable et protégeant contre la chaleur entre la terrasse et le foyer. Les foyers au bois peuvent abîmer la terrasse en raison de la chaleur extrême qui s'en dégage par en dessous et/ou de la projection de braises.

Installation d'une pergola sur une terrasse Trex :

» N'oubliez pas que si vous envisagez d'installer une Trex® Pergola™ sur votre terrasse, vous devrez pouvoir accéder au dessous de la terrasse. La Trex® Pergola™ se monte en plaçant une plaque d'aluminium de 254 mm x 254 mm sous la terrasse, afin de serrer ensemble le dessus et le dessous de la terrasse pour une solidité maximum. Avant l'installation, les protections contre l'eau et tout ce qui se trouve sous la terrasse devront être enlevés pour permettre d'installer correctement les poteaux de la pergola.

» Vous devez prendre en compte l'emplacement des poteaux de la pergola par rapport aux solives. Toutefois, vous n'avez pas à monter les plaques entre les solives. Il est possible de placer des blocs sur le bas des solives et de monter les supports de la Trex Pergola à travers les blocs.

Les produits Trex® Pergola™ sont fabriqués et vendus par Home & Leisure, Inc., faisant affaire sous la marque de commerce Structureworks Fabrication en vertu d'un contrat de licence de marque avec Trex Company, Inc.
Une garantie limitée de 25 ans est accordée par le fabricant.

Installation de meubles de rangement Trex® Outdoor Kitchens™ :

» *Visitez www.trexoutdoorstorage.com pour des instructions détaillées relatives à l'installation de meubles de rangement Trex Outdoor Kitchens.*

Les meubles de rangement Trex® Outdoor Kitchens™ sont fabriqués et vendus par NatureKast, LLC., dans le cadre d'un contrat de licence de marque avec Trex Company, Inc. Une garantie limitée est fournie par le fabricant.

REMARQUE : *Vous pouvez toujours consulter la section « Démarrer votre projet » sur* ***www.fr.trex.com*** *pour obtenir d'autres outils d'aide à la planification.*

ÉCLAIRAGES

Éclairages extérieurs™ Trex®

ÉCLAIRAGES & DESCRIPTION	RÉFÉRENCE ARTICLE

ÉCLAIRAGE DE TERRASSE

Éclairage pour capuchon de poteau plat ou pyramidal

» 115 mm x 115 mm Éclairage à DEL pour capuchon de poteau
[115 mm x 115 mm dimensions intérieures réelles]
À utiliser avec les poteaux de balustrade composites Trex de 115 mm x 115 mm

» Fil mâle LightHub® de 1,67 m

Éclairage pour capuchon de poteau en aluminium

» 66 mm x 66 mm Éclairage à DEL pour capuchon de poteau en aluminium
[66 mm x 66 mm dimensions internes réelles]
À utiliser avec les poteaux de balustrade en aluminium Trex de 66 mm x 66 mm

» Fil mâle LightHub® de 1,67 m

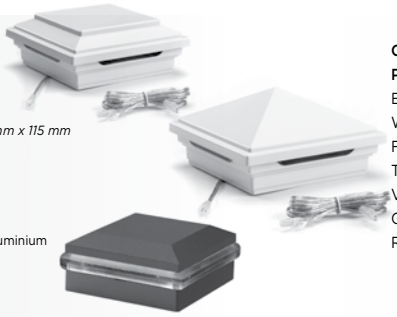

CAPUCHONS PYRAMIDAUX
BKPYLEDCAP4X4C
WTPYLEDCAP4X4C
FPPYLEDCAP4X4C
THPYLEDCAP4X4C
VLPYLEDCAP4X4C
GPPYLEDCAP4X4C
RSPYLEDCAP4X4C

CAPUCHONS PLATS
BKSQLEDCAP4X4C
WTSQLEDCAP4X4C
FPSQLEDCAP4X4C
THSQLEDCAP4X4C
VLSQLEDCAP4X4C
GPSQLEDCAP4X4C
RSSQLEDCAP4X4C
CHARCOAL BLACK TEXTURÉ : BKALCAPLED25
BRONZE TEXTURÉ : BZALCAPLED25
CLASSIC WHITE TEXTURÉ : WTALCAPLED25

Éclairage de balustrade de terrasse

» Éclairage à DEL de balustrade de terrasse
[69 mm OD]

» Fil mâle LightHub® de 1,67 m

Éclairage de balustrade de terrasse Trex Wedge

» Éclairage à DEL de balustrade de terrasse Trex Wedge
[dimensions réelles 47 mm de large x 76 mm de haut]
Compatible avec tous les poteaux de balustrade Trex

» Fil mâle LightHub® de 1,67 m

CHARCOAL BLACK TEXTURÉ : BKLAMPLEDC
BRONZE TEXTURÉ : BZLAMPLEDC
CLASSIC WHITE TEXTURÉ : WTLAMPLEDC

CHARCOAL BLACK TEXTURÉ : BKALPOSTLAMPLED
BRONZE TEXTURÉ : BZALPOSTLAMPLED
CLASSIC WHITE TEXTURÉ : WTALPOSTLAMPLED

Éclairages à DEL pour contremarche

» 4 Éclairages à DEL pour contremarche
[31 mm OD]

» Fil mâle LightHub® de 1,67 m

CHARCOAL BLACK TEXTURÉ : BKRISERLED4PKC
BRONZE TEXTURÉ : BZRISERLED4PKC
CLASSIC WHITE TEXTURÉ : WTRISERLED4PKC

Éclairages de terrasse encastrés

» 4 Éclairages à DEL encastrés
[25 mm (1 pouces) OD]

» Fil mâle LightHub® de 1,67 m

RECESSLED4PKC

ACCESSOIRES

Transformateur avec minuterie

» TENSION DE SORTIE : 12 VCC
» PUISSANCE DE SORTIE : 100 W OU 30 W
(36 W pour transformateur AU)
» Courant de sortie : 8,3 A ou 2,5 A *(3 A pour transformateur AU)*
» Minuterie photo-activée
» Câble de rallonge LightHub de 6,09 m

Adaptateur de transformateur multizone

8,3 A, 100 W : À INTENSITÉ RÉGLABLE 83DLTRANSFORMERCC
2,5 A, 30 W : 25DLTRANSFORMER
équipé d'une prise USA

3 A, 36 W : AUTRANSFORMER (PRISE TYPE E/F)
2,5 A, 30 W : EUTRANSFORMER (PRISE TYPE I)

DL5TFSPLIT1PK

Détecteur de mouvement et gradateur

» 1 Télécommande
» 1 Détecteur de mouvement
» 2 piles AAA
» 2 vis
» Câble de rallonge mâle / mâle 1,52 m

BKDLMOTION
WTDLMOTION

Gradateur

» Monovoie avec télécommande

DLDIMMER

Embout Forstner 25 mm - Emballage de 6

DLBIT6PK

Accessoires LightHub

» Répartiteur 3 voies
» Répartiteur 6 voies
» Câble de rallonge de 1,52 m
» Câble de rallonge de 3,04 m
» Câble de rallonge de 6,09 m
» Câble de rallonge de 12,19 m
» Câble de rallonge de 18,28 m
» Adaptateur femelle à femelle

DL3SPLIT6PK
DL6SPLIT4PK
DL5FTWR4PK
DL10FTWR4PK
DL20FTWR4PK
DL40FTWR2PK
DL60FTWR1PK
DLFADAP6PK

INSTALLATION D'ÉCLAIRAGES DE TERRASSE TREX®

PIÈCES.

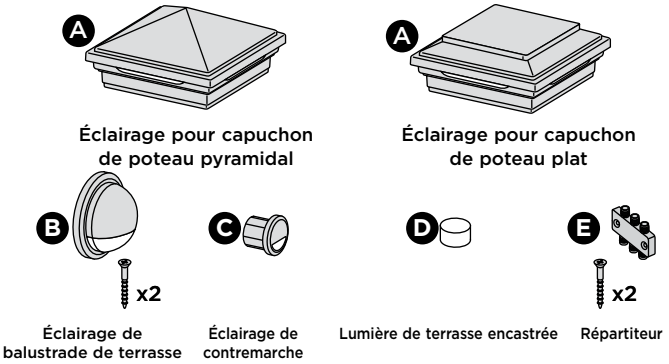

» Fils de raccordement-rallonge de 1,52 m, 3,05 m, 6,1 m, 12,19 m et 18,29 m vendus séparément (ce sont des fils de raccordement mâle-mâle).

Vue d'ensemble de l'éclairage et du câblage

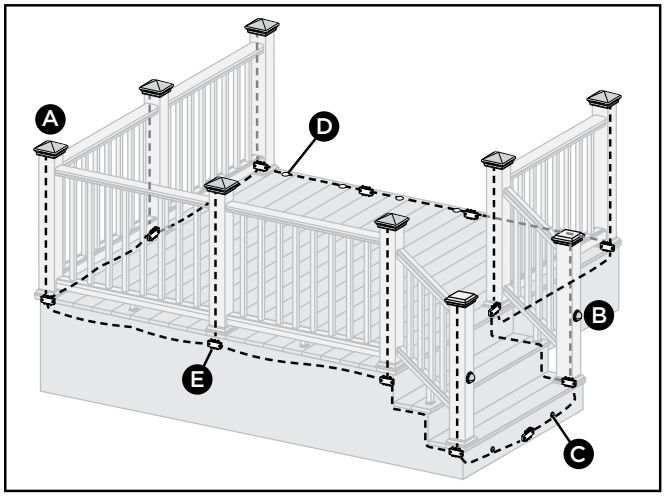

REMARQUE : *Tous les câblages et les répartiteurs sont montés à l'intérieur de la charpente. L'image ci-dessus est une représentation générale des endroits où les placer.*

OUTILS NÉCESSAIRES

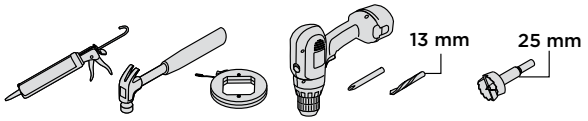

AVERTISSEMENT :

» NE POSEZ PAS D'ÉCLAIRAGES DE TERRASSE À PROXIMITÉ DE PISCINES OU DE SPAS, CAR LES PRODUITS CHIMIQUES CONTENUS DANS L'EAU PEUVENT ENDOMMAGER LES MODULES D'ÉCLAIRAGE.

» NE POSEZ PAS LE CÂBLAGE SOUS DES ÉLÉMENTS LOURDS, CAR CELA POURRAIT L'ENDOMMAGER.

REMARQUE : *Évitez les supports de balustrade et les emplacements des éclairages pour balustrade de terrasse lorsque vous faites passer les fils dans les poteaux.*

REMARQUE : *Il est recommandé d'installer le câblage et les répartiteurs avant la terrasse et les balustrades.* ***NE FAITES PAS*** *passer les fils entre les solives et les planches de terrasse.*

CONSEILS PRATIQUES

» Veuillez noter que l'éclairage Trex fonctionne sur courant continu (CC). **NE JAMAIS** mélanger des appareils CA et CC sur le même circuit. Cela entraînerait une défaillance prématurée de l'appareil, qui ne serait pas couverte par la garantie limitée de Trex. **Vous devez utiliser un transformateur Trex sur toutes les installations d'éclairage Trex.**

» **Ne jamais enfoncer complètement les agrafes lors de la fixation du fil.**
Le fil doit pouvoir bouger sous l'agrafe.

» **TOUJOURS** protéger tout fil situé près du sol à l'aide d'un conduit ou d'un manche pour éviter que des rongeurs l'endommage.

» Obturez tout raccord femelle inutilisé avec l'un des capuchons fournis ou du silicone résistant aux intempéries pour prévenir les dommages dus à l'eau et la corrosion.

» Chaque gradateur est contrôlé par une télécommande différente.

» Il est recommandé d'avoir une source d'alimentation installée et allumée pendant la pose d'éclairages pour pouvoir vérifier que tous les composants fonctionnent.

» Lors de l'installation du câblage, évitez les angles extrêmes, ainsi que les pressions ou les tensions sur les fils, car cela pourrait entraîner un pincement et créer une panne d'éclairage.

INSTALLATION D'ÉCLAIRAGES DE TERRASSE TREX® / SUITE

Informations générales

» ***Visitez www.fr.trex.com pour visionner des vidéos de démonstration détaillant l'installation des éclairages de terrasse Trex.***

» **UTILISEZ UNIQUEMENT UN TRANSFORMATEUR TREX. L'utilisation de tout autre transformateur annulerait la garantie.**

CAPACITÉ DU TRANSFORMATEUR PAR TYPE		
Type d'éclairage	**Transformateur 8,3 A (83 DL TRANSFORMER)**	**Transformateur 2,5 A (2,5 DL TRANSFORMER)**
Contremarche	285	90
Encastré	285	90
Capuchon de poteau	85	22
Balustrade de terrasse	285	90
La liste ci-dessus concerne le nombre maximum d'éclairages par type. Si vous mélangez les éclairages, discutez-en avec Trex pour déterminer si plus d'un transformateur est nécessaire.		

Planification

REMARQUE : *Lors de la conception de votre terrasse, planifiez les emplacements des lampes, de l'alimentation électrique, de la minuterie et du gradateur. Tous ces éléments doivent être accessibles au cas où une réparation s'avérerait nécessaire. L'installation d'une prise DDFT est OBLIGATOIRE pour limiter les risques d'endommagement de l'éclairage lors d'une surtension électrique.*

1. La télécommande du gradateur fonctionne jusqu'à 9 m de distance.
2. Le gradateur doit être installé dans un endroit sec.
3. La minuterie doit être installée verticalement avec la prise tournée vers le bas. Elle doit être placée à plus de 30 cm du sol pour des raisons de sécurité. La minuterie doit être éclairée par le soleil pour pouvoir utiliser la fonctionnalité crépuscule-aube.

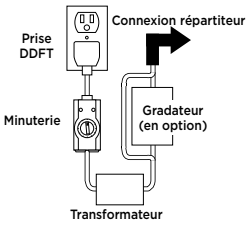

Installation du câblage

REMARQUES :

» Il est recommandé d'installer le câblage et les répartiteurs avant la terrasse et les balustrades.

» *Utilisez un fil de raccordement mâle-mâle (les longueurs varient) qui se branche sur chaque répartiteur nécessaire.*

1. Le câblage doit passer sous la structure de la terrasse et derrière les limons. **NE FAITES** pas passer les fils entre les planches et les solives de la terrasse. Agrafez au cadre avec des agrafes pour câble d'au moins 6 mm de large. **N'ÉCRASEZ** pas l'isolation des fils avec l'agrafe.

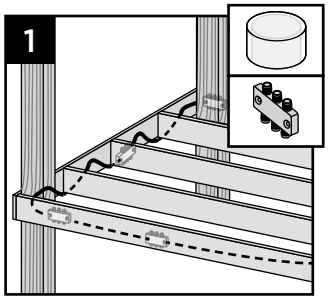

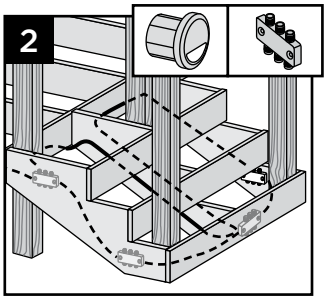

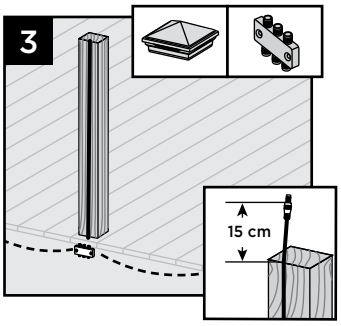

2. Le câblage peut passer sous la terrasse et derrière les contremarches. Agrafez au cadre avec des agrafes pour câble d'au moins 6 mm de large. **N'ÉCRASEZ** pas l'isolation des fils avec l'agrafe.
3. Retirez le fil conducteur de 15 cm qui est branché au capuchon de poteau et fixez-le en haut du poteau avec le raccord mâle (le raccord femelle doit être en bas du poteau et branché au répartiteur). Évitez de faire passer le fil sur le côté du poteau où les supports et éclairages pour balustrade de terrasse seront installés. Laissez environ 15 cm de fil en haut pour faire les branchements. Agrafez au cadre et aux poteaux avec des agrafes pour câble d'au moins 6 mm de large. **N'ÉCRASEZ** pas l'isolation des fils avec l'agrafe.

Branchements

1. Fixez les répartiteurs à l'intérieur de la charpente à l'aide de la quincaillerie fournie. Posez-en à chaque base de poteau équipé d'éclairage et, en fonction de l'espacement, entre chaque contremarche de montage et lumière encastrée.

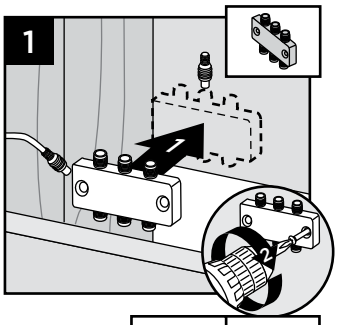

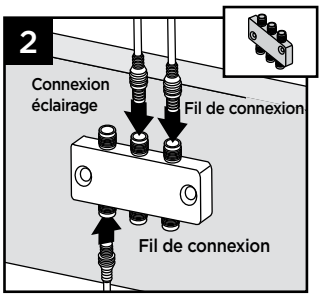

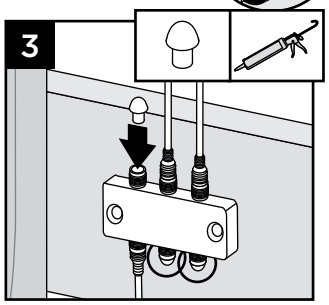

2. Connectez le fil mâle venant des éclairages aux raccords femelles du répartiteur. Connectez également des fils de raccordement mâle-mâle entre les répartiteurs. Continuez jusqu'à ce que tous les fils des éclairages soient branchés aux répartiteurs et que les répartiteurs soient tous connectés par des fils de raccordement.
3. Bouchez tous les ports de connexion femelle inutilisés sur les répartiteurs à l'aide des bouchons fournis ou de silicone à l'épreuve des intempéries.

INSTALLATION D'ÉCLAIRAGES DE TERRASSE TREX® / SUITE

Mode d'emploi de la minuterie

1. Sélectionnez le mode de fonctionnement :
   » Du crépuscule à l'aube
   » De 2 à 8 heures du matin
   » Toujours « MARCHE »
   » « ARRÊT »

Le programme se répète tous les jours. Lorsque les éclairages sont sous tension, un témoin vert situé au-dessus de « POWER » est allumé.

Installation d'éclairages de capuchon de poteau

REMARQUE : *Posez les éclairages de capuchon de poteau après l'installation du système de balustrade, de la jupe de poteau et du manchon de poteau.*

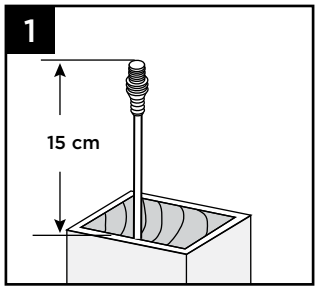

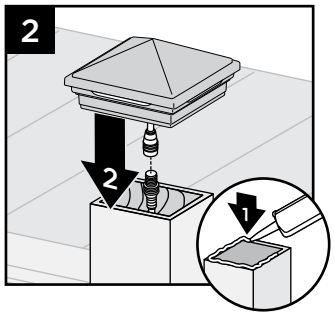

1. Branchez le fil mâle du câblage au raccord femelle du capuchon. Connectez également des fils de raccordement mâle-mâle entre les répartiteurs. Continuez jusqu'à ce que tous les fils des éclairages soient branchés aux répartiteurs et que les répartiteurs soient tous connectés par des fils de raccordement. *(Voir le chapitre Branchements pour plus de détails.)*
2. Après avoir vérifié que le câblage est correct en allumant les éclairages, fixez le capuchon au sommet du poteau avec du mastic au silicone.

Installation d'éclairages de balustrade

REMARQUE : *Les instructions suivantes concernent la pose d'une terrasse neuve et considèrent donc le cas où le système de balustrade n'a* ***PAS ENCORE*** *été installé.*

1. Placez le manchon sur le poteau en bois traité sous pression et marquez la hauteur désirée, centrée sur le manchon, pour l'emplacement de l'éclairage de balustrade de terrasse.

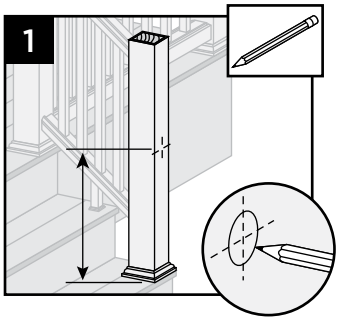

REMARQUE : *Si les planches de terrasse ne sont pas encore posées, placez une planche sur la charpente pour vérifier que le manchon est à la bonne hauteur.*

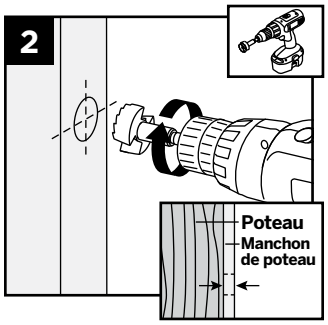

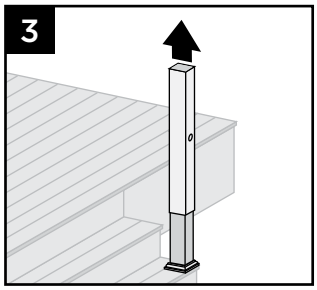

2. Percez un trou de 2,5 cm à travers le manchon de poteau. Percez suffisamment profond pour laisser une marque sur le poteau.
3. Retirez le manchon du poteau.

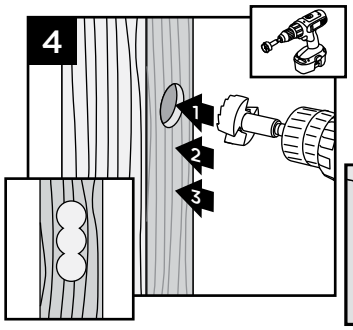

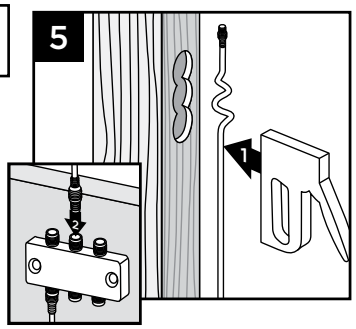

4. Percez sur la marque du poteau un trou de 2 cm de profondeur. Percez deux trous supplémentaires verticalement en dessous du trou principal afin de laisser des passages pour le câblage une fois le manchon fixé.
5. Fixez le fil au poteau à l'aide d'agrafes tout en en laissant une longueur suffisante en haut. Branchez le fil au répartiteur sous la terrasse.

CONSEIL : Maintenez le fil en place à l'emplacement percé avec du ruban-cache.

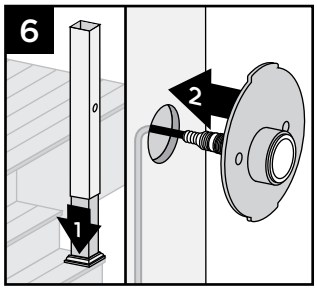

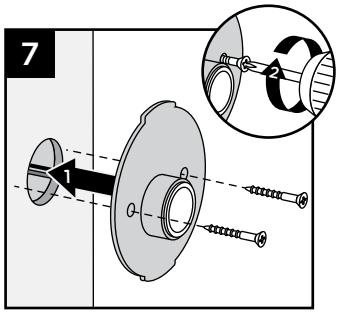

6. Remettez le manchon sur le poteau. Si une jupe de poteau est utilisée, veillez à la poser en premier. Connectez le raccord de l'éclairage de balustrade au fil, puis rentrez le câblage dans les poches percées précédemment dans le poteau.
7. Alignez les trous de vis horizontalement et fixez la base du module au poteau à l'aide des vis fournies.

REMARQUE : Les méthodes de construction s'améliorent sans cesse. Vous trouverez nos dernières instructions d'installation sur www.fr.trex.com.

8. Alignez la lentille en polycarbonate avec le boîtier du module. Vissez-la sur la base du module. Continuez jusqu'à ce que tous les fils des éclairages soient branchés aux répartiteurs et que les répartiteurs soient tous connectés par des fils de raccordement.
(Voir le chapitre Branchements pour plus de détails.)

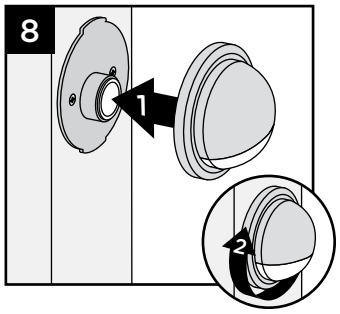

REMARQUE : *Si la balustrade est déjà en place, tirez les fils à travers le manchon du poteau jusqu'à l'emplacement souhaité pour l'éclairage de balustrade de terrasse. Dans certains cas, si le fil fourni ne passe pas (en raison de la taille des connecteurs), vous pouvez couper les connecteurs du fil et utiliser des capuchons de connexion à la place. Vérifiez ensuite le bon fonctionnement des éclairages en les mettant sous tension. Si des éclairages câblés avec cette méthode ne fonctionnent pas, intervertissez les fils de raccordement.*

Installation d'éclairages de contremarche

REMARQUE : *Installez les éclairages de contremarche après avoir installé l'escalier et les contremarches.*

1. Marquez les emplacements pour chaque éclairage, généralement 10 cm au-dessus du giron. Consultez les codes locaux en matière d'éclairage.

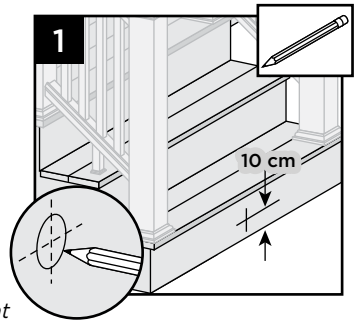

REMARQUE : *Si possible, évitez les emplacements au-dessus des limons, car les trous seraient alors plus difficiles à percer.*

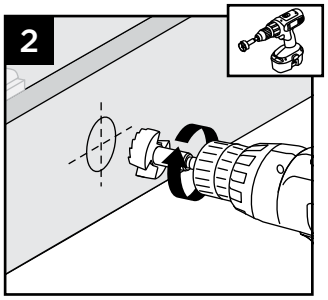

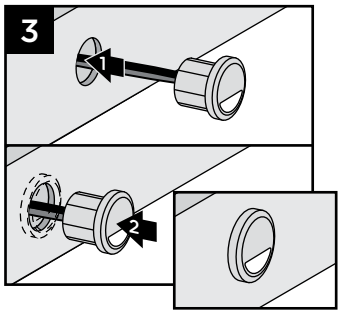

2. Percez un trou de 25 mm de diamètre et d'au moins 25 mm de profondeur dans la contremarche. Si le matériau de la contremarche fait plus de 25 mm d'épaisseur, utilisez une mèche de 13 mm pour créer un passage pour les fils.
3. Faites passer les fils par le trou. Enfoncez l'éclairage dans le trou, en veillant à ce que la lentille soit horizontale. Derrière l'escalier, connectez le fil mâle de l'éclairage encastré au raccord femelle du répartiteur. Connectez également des fils de raccordement mâle-mâle entre les répartiteurs. Continuez jusqu'à ce que tous les fils des éclairages soient branchés aux répartiteurs et que les répartiteurs soient tous connectés par des fils de raccordement.
(Voir le chapitre Branchements pour plus de détails.)

REMARQUE : N'INSTALLEZ *PAS d'éclairages de contremarche ou de balustrade de terrasse dans les socles, les tablettes ou les balustres.*

Installation d'éclairages de terrasse encastrés

REMARQUE : *Installez les éclairages de terrasse encastrés après avoir installé la terrasse.*

1. Marquez les emplacements des éclairages dans les planches de la terrasse.

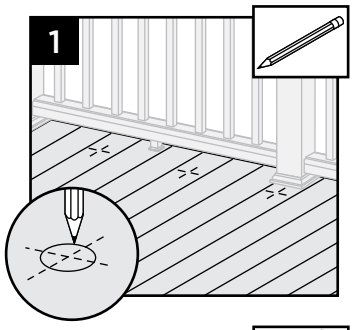

REMARQUE : *Si possible, évitez les emplacements au-dessus des solives, car les trous seraient alors plus difficiles à percer.*

2. Percez un trou de 25 mm de diamètre et 20 mm de profondeur dans la planche de terrasse. Ce trou ne doit pas traverser la planche, sinon l'éclairage tombera à travers. Positionnez la mèche bien perpendiculaire à la planche. Percez un trou de 13 mm de diamètre dans la base du premier trou à travers la planche de terrasse.

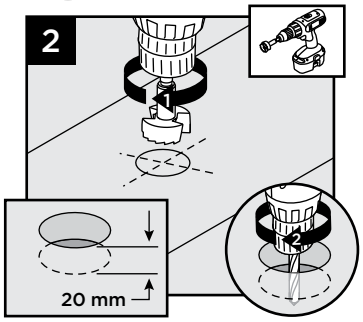

3. Faites passer les fils par le trou. **NE TIREZ PAS la DEL dans le trou en tirant sur les fils. Cela risquerait d'endommager les fils ou la DEL.** Enfoncez la lumière dans le trou jusqu'au ras de la surface. Sous la terrasse, connectez le fil mâle de l'éclairage de contremarche au raccord femelle du répartiteur. Connectez également des fils de raccordement mâle-mâle entre les répartiteurs. Continuez jusqu'à ce que tous les fils des éclairages soient branchés aux répartiteurs et que les répartiteurs soient tous connectés par des fils de raccordement. *(Voir le chapitre Branchements pour plus de détails.)*

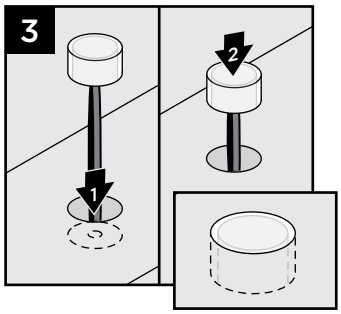

PROGRAMMATION DU GRADATEUR À DISTANCE

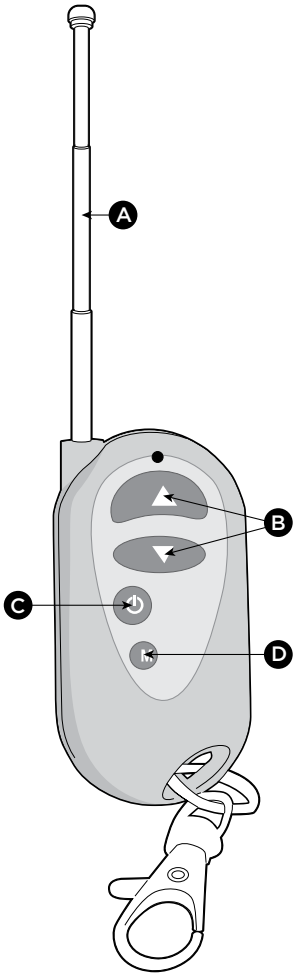

A. Gardez **TOUJOURS** l'antenne sortie au maximum pour avoir la plus grande portée possible.

B. Les flèches Haut / Bas diminuent ou augmentent progressivement l'intensité de l'éclairage.

C. Le bouton On / Off ALLUME / ÉTEINT les éclairages.

D. Le bouton Mode permet de sélectionner l'un des 3 niveaux d'intensité préréglés : Élevé, Moyen, Bas et Éteint.

REMARQUE : *Tout d'abord, vérifiez que le témoin rouge de la télécommande est allumé. Si la télécommande est neuve et que le témoin est éteint, appelez le 1-800 BUY-TREX pour obtenir une télécommande de rechange. Si la télécommande n'est pas neuve, la pile A27 peut avoir besoin d'être remplacée.*

1. Installez le gradateur conformément aux instructions, puis vérifiez que les éclairages sont allumés et fonctionnent correctement.
2. Débranchez le transformateur pour éteindre les éclairages.

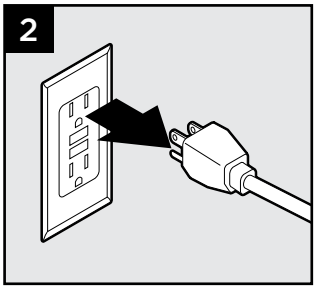

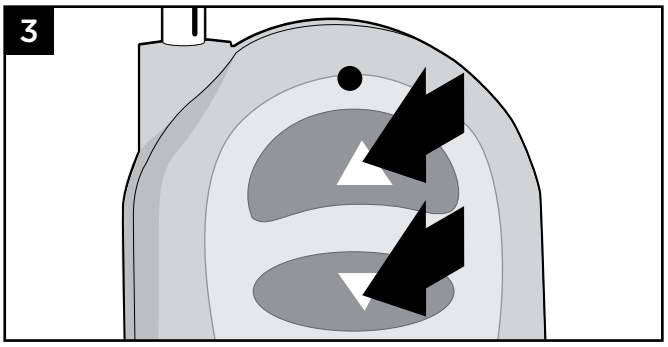

3. Enfoncez simultanément les deux flèches Haut et Bas sur la télécommande.

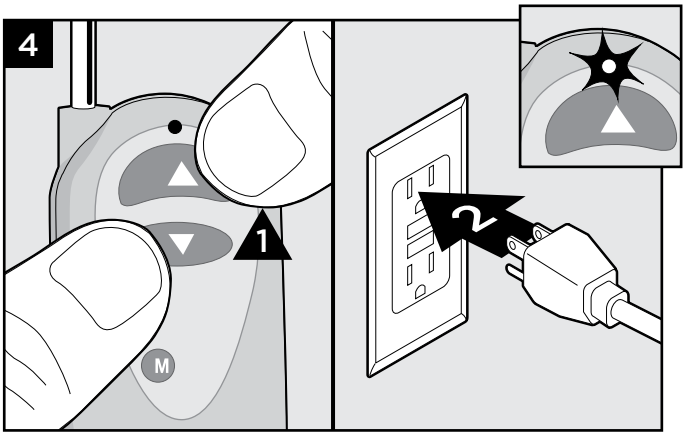

4. Tout en maintenant les deux flèches enfoncées, rebranchez le transformateur. Les éclairages devraient clignoter une fois pour confirmer la programmation.
5. Relâchez les flèches Haut et Bas de la télécommande et testez cette dernière pour en confirmer le bon fonctionnement.

INSTALLATION D'ÉCLAIRAGES DE CAPUCHON DE POTEAU TREX SIGNATURE®
(NE PEUVENT ÊTRE UTILISÉS QUE SUR DES POTEAUX TREX SIGNATURE®)

PIÈCES

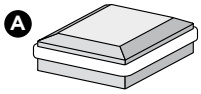

Éclairage pour capuchon de poteau (comprend un câble mâle-mâle de 1,52 m)

» Fils de raccordement-rallonge de 1,52 m, 3,05 m, 6,1 m, 12,19 m et 18,29 m vendus séparément (ce sont des fils de raccordement mâle-mâle).

OUTILS NÉCESSAIRES

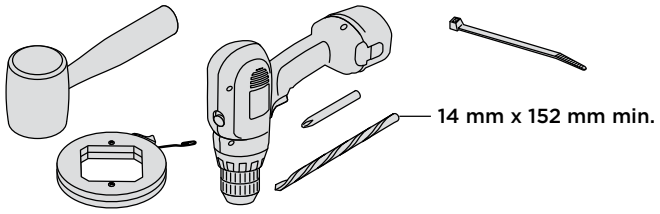

REMARQUE : Les méthodes de construction s'améliorent sans cesse. Vous trouverez nos dernières instructions d'installation sur www.fr.trex.com.

INSTALLATION D'ÉCLAIRAGES DE CAPUCHON DE POTEAU TREX SIGNATURE® / SUITE (NE PEUVENT ÊTRE UTILISÉS QUE SUR DES POTEAUX TREX SIGNATURE®)

CONSEILS PRATIQUES

- » Laissez du jeu dans le fil pour pouvoir raccorder les éclairages.
- » Les lampes de poteau sont parfaites pour les changements de niveaux d'une terrasse — au haut ou au bas des escaliers, ou combinées avec des éclairages de capuchon de poteau.
- » Des répartiteurs doivent être utilisés pour chaque poteau équipé d'éclairage et, en fonction de l'espacement, entre chaque contremarche et lumière encastrée.
- » Obturez tout raccord femelle inutilisé avec l'un des capuchons fournis ou du silicone résistant aux intempéries pour prévenir les dommages dus à l'eau et la corrosion.
- » Le répartiteur est réticulé. Il n'y a donc pas de prise réservée aux éclairages ou aux fils conducteurs.
- » Les fils branchés à chaque éclairage font environ 1,67 m de long et sont équipés de bornes mâles à brancher dans le répartiteur.
- » Pour permettre un contrôle maximum, utilisez un gradateur distinct pour chaque type d'éclairage.
- » Il est recommandé d'avoir une source d'alimentation installée et allumée pendant la pose des éclairages pour pouvoir vérifier que tous les composants fonctionnent.

Installation d'éclairages de capuchon de poteau

REMARQUE : *Les instructions suivantes concernent la pose d'une terrasse neuve et considèrent donc le cas où le système de balustrade n'a pas* ***ENCORE*** *été installé.*

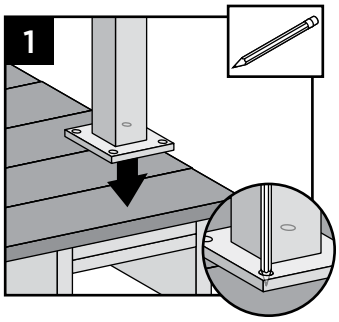

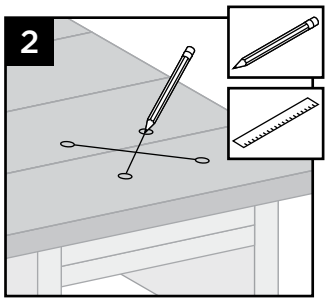

1. Avant de fixer le poteau sur la terrasse, localisez le placement du poteau et marquez les emplacements des boulons souhaités.
2. À l 'aide d'une règle droite, marquez un « X » entre les quatre emplacements des boulons.

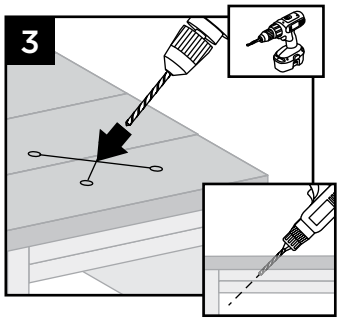

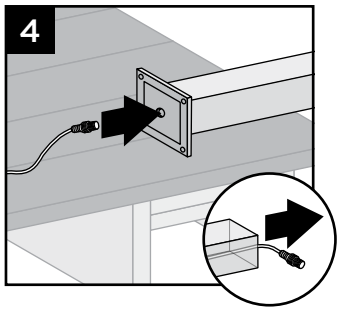

3. À l'aide d'une mèche de 14 mm x 152 mm (ou plus), percez un trou diagonal à travers le plancher et la cale. Veillez à ce que l'angle ne permette pas que le fil soit pincé par la plaque de support sous la cale (si vous utilisez le kit de montage Trex ALPOSTHWDECK). *(Voir le chapitre Branchements pour plus de détails.)*
4. Tournez le poteau à l'envers et tirez un fil mâle-mâle de 1,52 m *(fourni)* par le trou dans la plaque de support.

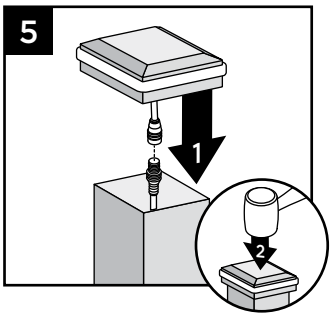

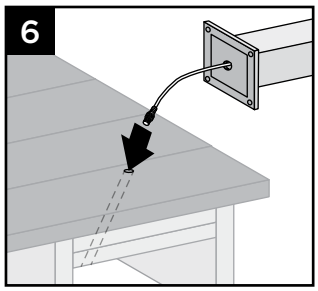

5. Branchez sur ce fil le connecteur femelle de l'éclairage pour capuchon de poteau. À l'aide d'un maillet en caoutchouc, tapotez ensuite doucement le capuchon sur le dessus du poteau jusqu'à ce qu'il soit bien fixé.
6. Retournez le poteau et faites délicatement passer le fil sous la terrasse à travers le trou créé à l'étape 3. Assurez-vous que le point de sortie du fil sous la cale ne soit pas pincé par la plaque ALPOSTHWDECK.
7. Montez le poteau selon les instructions.

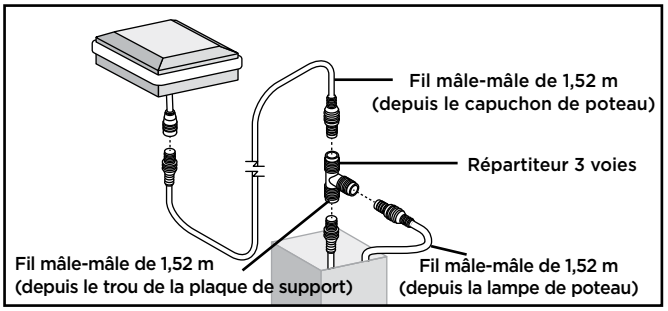

REMARQUE : *Si vous raccordez également un éclairage de balustrade de terrasse Trex Wedge, vous pouvez utiliser un adaptateur 3 voies et un câble mâle-mâle supplémentaire de 1,52 m (non fourni) à l'intérieur du poteau, de façon à n'avoir à faire passer qu'un seul fil dans le trou de la base du poteau (et de sa cale). Ceci est optionnel.*

INSTALLATION D'ÉCLAIRAGES DE BALUSTRADE DE TERRASSE TREX® WEDGE

PIÈCES

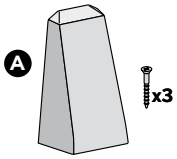

Éclairage de balustrade de terrasse Trex Wedge (comprend un câble mâle-mâle de 1,52 m)

» Fils de raccordement-rallonge de 1,52 m, 3,05 m, 6,1 m, 12,19 m et 18,29 m vendus séparément (ce sont des fils de raccordement mâle-mâle).

OUTILS NÉCESSAIRES

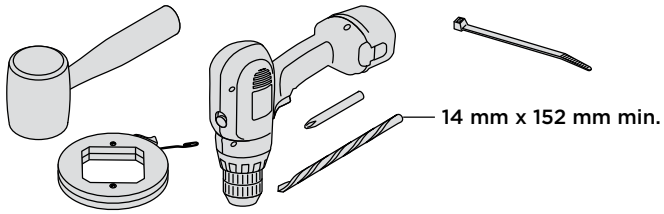

CONSEILS PRATIQUES

» Laissez du jeu dans le fil pour pouvoir raccorder les éclairages.
» Les éclairages de balustrade de terrasse sont parfaits pour les changements de niveaux d'une terrasse — au haut ou au bas des escaliers, ou combinés avec des éclairages de capuchon de poteau.
» Des répartiteurs doivent être utilisés pour chaque poteau équipé d'éclairage et, en fonction de l'espacement, entre chaque contremarche et lumière encastrée.
» Obturez tout raccord femelle inutilisé avec l'un des capuchons fournis ou du silicone résistant aux intempéries pour prévenir les dommages dus à l'eau et la corrosion.
» Le répartiteur est réticulé. Il n'y a donc pas de prise réservée aux éclairages ou aux fils conducteurs.
» Les fils branchés à chaque éclairage font environ 1,67 m de long et sont équipés de bornes mâles à brancher dans le répartiteur.
» Pour permettre un contrôle maximum, utilisez un gradateur distinct pour chaque type d'éclairage.
» Il est recommandé d'avoir une source d'alimentation installée et allumée pendant la pose des éclairages pour pouvoir vérifier que tous les composants fonctionnent.

Installation de lampes de poteau

REMARQUE : *Les instructions suivantes concernent la pose d'une terrasse neuve et considèrent donc le cas où le système de balustrade n'a PAS ENCORE été installé.*

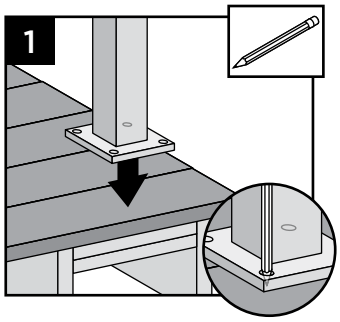

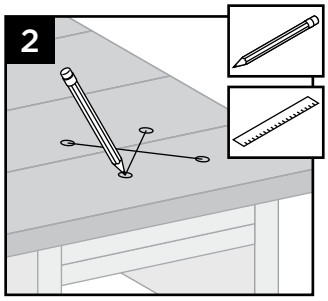

1. Avant de fixer le poteau sur la terrasse, localisez le placement du poteau et marquez les emplacements des boulons souhaités.
2. À l 'aide d'une règle droite, marquez un « X » entre les quatre emplacements des boulons.

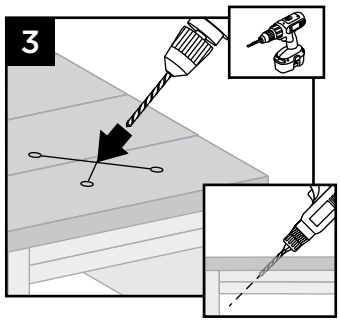

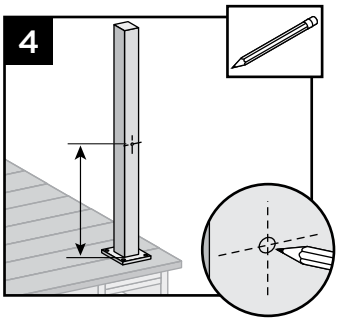

3. À l'aide d'une mèche de 14 mm x 152 mm (ou plus), percez un trou diagonal à travers le plancher et la cale. Veillez à ce que l'angle ne permette pas que le fil soit pincé par la plaque de support sous la cale (si vous utilisez le kit de montage Trex ALPOSTHWDECK).
4. Prévoyez l'emplacement de la lampe de poteau. Marquez le point d'entrée du fil.
5. Percez un trou de 14 mm par lequel le fil entrera dans le poteau.

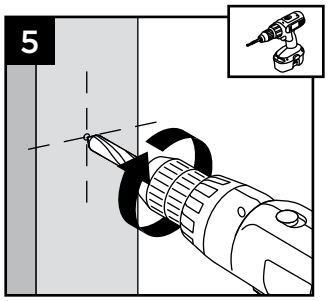

REMARQUE : Les méthodes de construction s'améliorent sans cesse. Vous trouverez nos dernières instructions d'installation sur www.fr.trex.com.

INSTALLATION D'ÉCLAIRAGES DE BALUSTRADE DE TERRASSE TREX® WEDGE

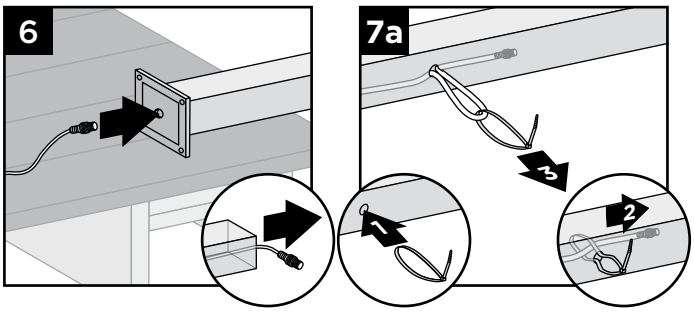

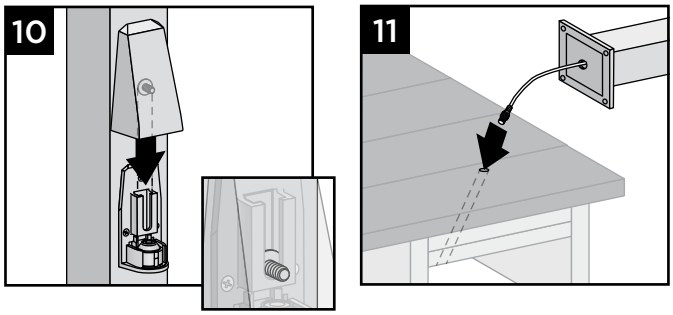

6. Tournez le poteau à l'envers et tirez un fil mâle-mâle de 1,52 m *(fourni)* par le trou dans la plaque de support.

7a. Si vous raccordez seulement un éclairage de balustrade de terrasse Trex Wedge, tirez le fil à travers le trou.

CONSEIL : Insérez une boucle de lien de serrage (ou un petit outil de saisie) à travers le trou de 14 mm. Capturez le fil dans la boucle de lien de serrage. Tirez le fil à travers le trou.

7b. Si vous raccordez également un éclairage de capuchon de poteau Trex Signature ainsi que le répartiteur 3 voies *(voir remarque après l'étape 12),* faites simplement passer un fil dans le trou créé à l'étape 5 jusqu'au sommet du poteau.

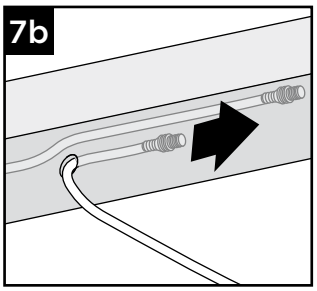

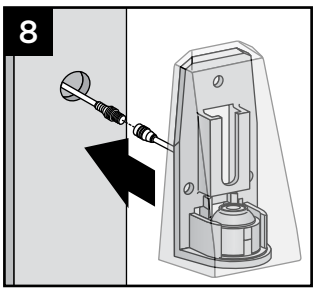

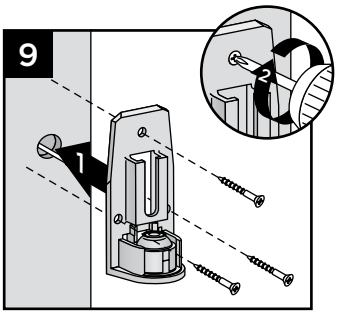

8. Connectez le connecteur mâle au connecteur femelle du boîtier d'éclairage.
9. Positionnez l'éclairage et attachez la plaque de support au poteau avec trois vis *(fournies).*

10. Glissez le couvercle de l'éclairage vers le bas sur la plaque de support, en ajustant les vis de montage au besoin pour que l'ensemble soit bien serré.
11. Retournez le poteau et faites délicatement passer le fil sous la terrasse à travers le trou créé à l'étape 3. Assurez-vous que le point de sortie du fil sous la cale ne soit pas pincé par la plaque ALPOSTHWDECK.

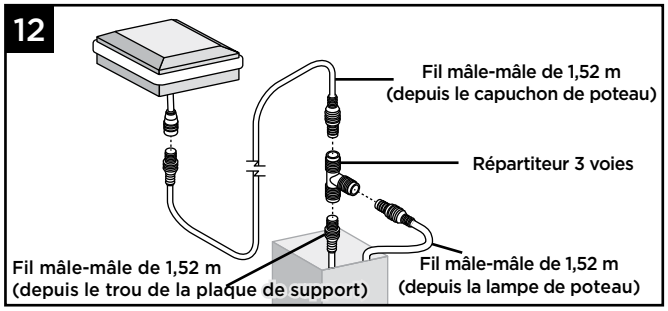

12. Montez le poteau selon les instructions.

REMARQUE : *Si vous raccordez également un éclairage de capuchon de poteau Trex Signature, vous pouvez utiliser un adaptateur 3 voies et un câble mâle-mâle supplémentaire de 1,52 m (non fourni) à l'intérieur du poteau, de façon à n'avoir à faire passer qu'un seul fil dans le trou de la base du poteau (et de sa cale). Ceci est optionnel.*

INSTALLATION DU CONTRÔLEUR DE MOUVEMENT À CELLULE PHOTOÉLECTRIQUE TREX®

PIÈCES

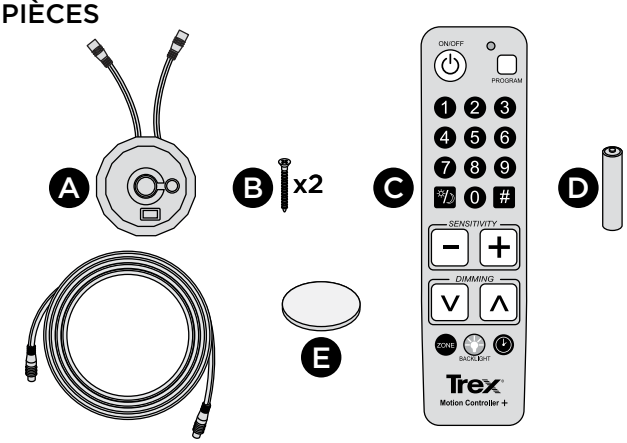

Câble mâle-mâle de 1,52 m

APERÇU DU DÉTECTEUR DU CONTRÔLEUR DE MOUVEMENT À CELLULE PHOTOÉLECTRIQUE TREX

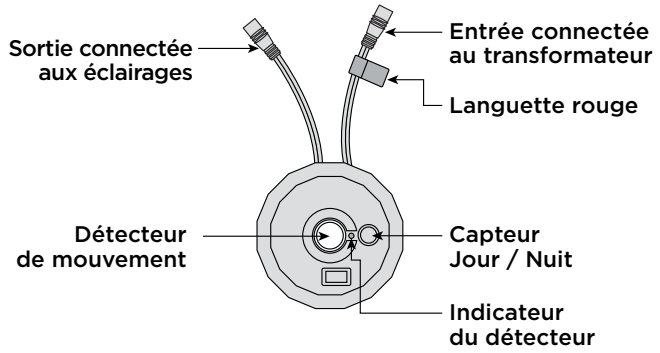

OUTILS NÉCESSAIRES

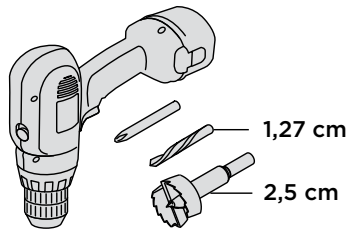

APERÇU DU CONTRÔLEUR DE MOUVEMENT À CELLULE PHOTOÉLECTRIQUE TREX

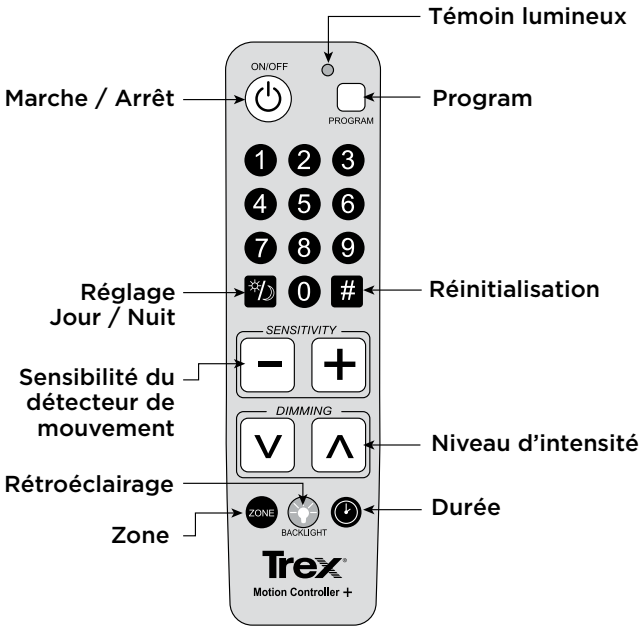

EMPLACEMENT DU DÉTECTEUR DU CONTRÔLEUR DE MOUVEMENT À CELLULE PHOTOÉLECTRIQUE TREX

Installez le contrôleur de mouvement dans un endroit exposé à la lumière du soleil. Si vous prévoyez d'utiliser les capacités de détection de mouvement de cet appareil, placez-le à un endroit qui permet au centre de l'appareil de faire face à l'emplacement du mouvement potentiel. Par exemple, la porte donnant sur la terrasse, en bas ou en haut des escaliers sont des choix classiques. Cependant, ce qui est le plus important pour décider de l'emplacement du contrôleur de mouvement est la façon dont vous l'intégrerez à votre circuit d'éclairage. Voir les illustrations de la page suivante pour quelques exemples simples.

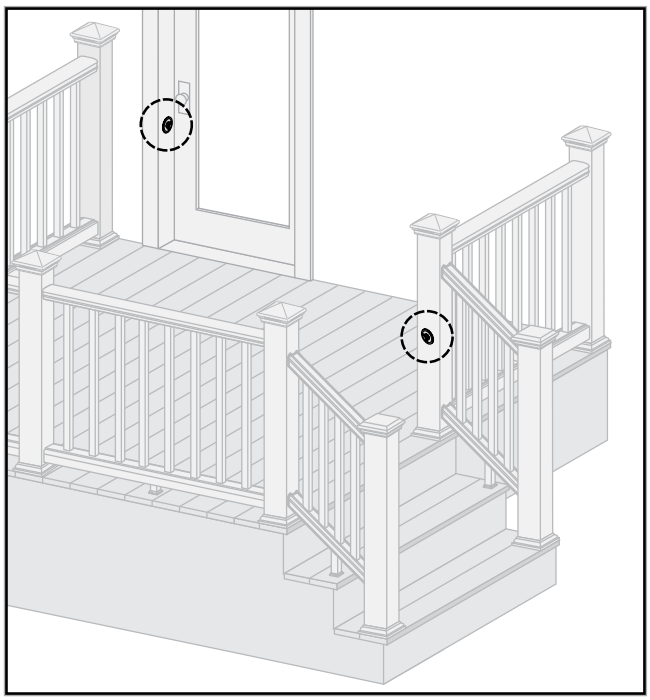

REMARQUE : Les méthodes de construction s'améliorent sans cesse. Vous trouverez nos dernières instructions d'installation sur www.fr.trex.com.

INSTALLATION DU CONTRÔLEUR DE MOUVEMENT À CELLULE PHOTOÉLECTRIQUE TREX® / SUITE

Créer une poche dans un poteau

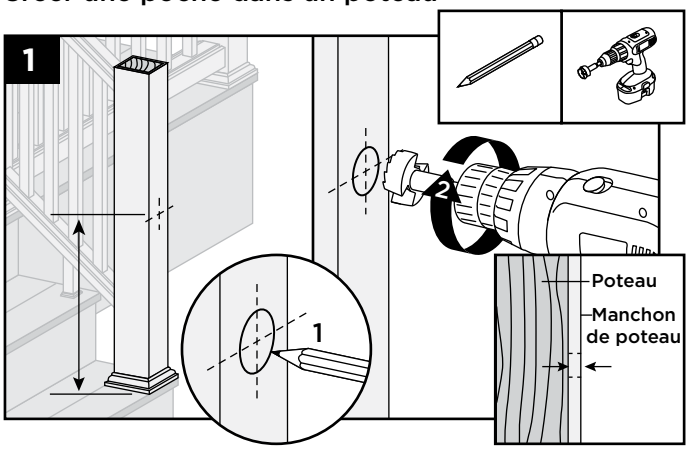

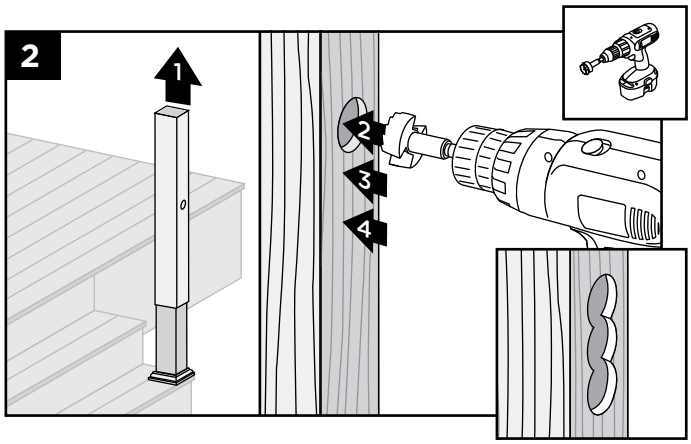

Installation d'un poteau en aluminium

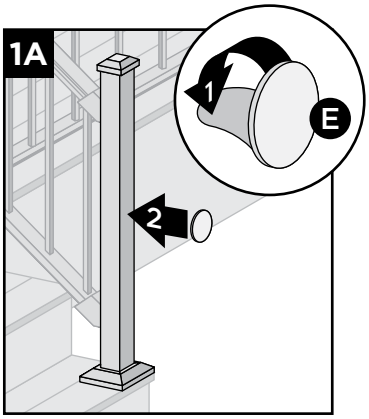

Installation d'un détecteur

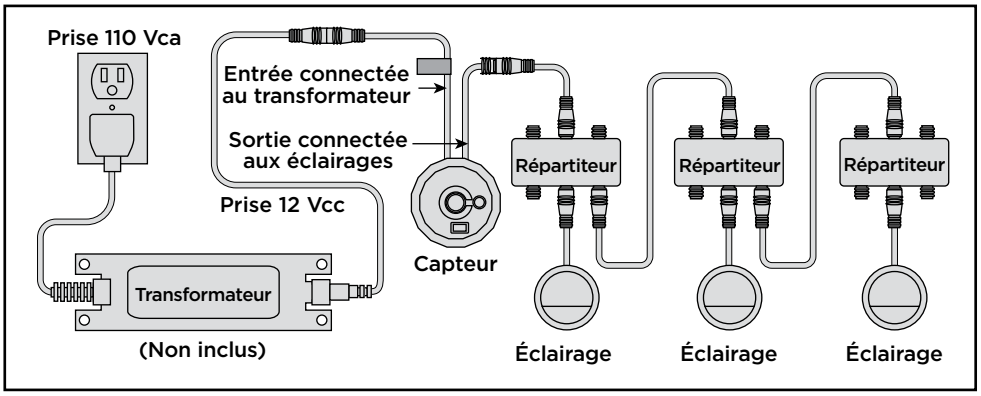

REMARQUE : *Veillez à ce que le détecteur soit installé après le transformateur, mais avant tout éclairage. Les éclairages installés avant le détecteur ne seront pas contrôlés.*

Installation de deux détecteurs

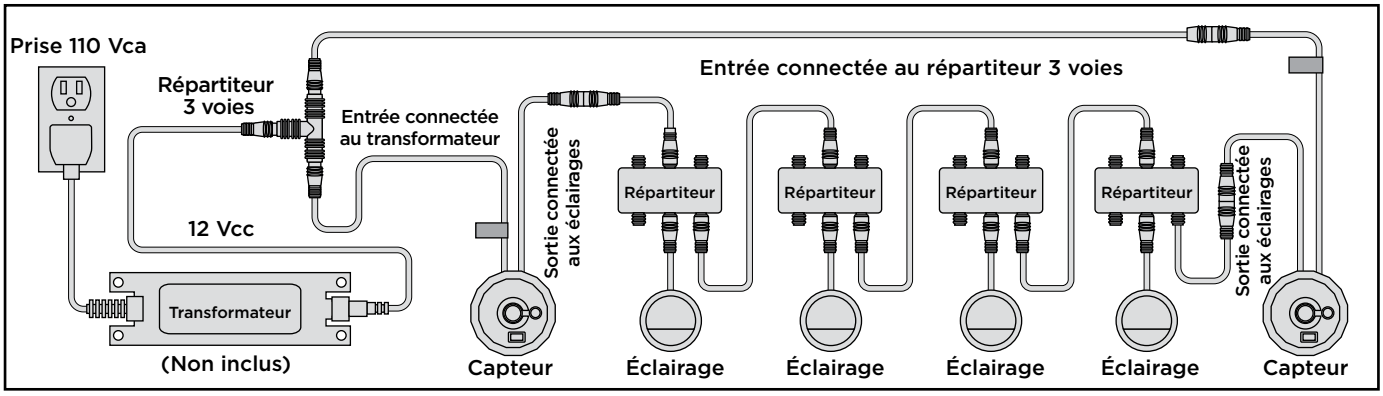

Si vous utilisez deux détecteurs de mouvement, placez-en un à chaque extrémité du circuit, sans oublier de connecter au transformateur le fil à languette rouge de chaque détecteur.

INSTALLATION DU CONTRÔLEUR DE MOUVEMENT À CELLULE PHOTOÉLECTRIQUE TREX® / SUITE

Pour installer plusieurs circuits, utilisez le répartiteur de transformateur à 5 voies et (1) un fil de transformateur de 6,1 m supplémentaire (disponible sur shoptrex.com) pour chaque circuit que vous installez. Suivez ensuite simplement les instructions pour l'installation d'un unique détecteur, détaillées ci-dessus.

Installation dans plusieurs zones

Pour couvrir plusieurs zones, il vous suffit de créer plusieurs circuits à un détecteur. Par exemple, nous vous recommandons de faire fonctionner vos éclairages encastrées sur un circuit de gradation et vos lampes de poteau, éclairages de poteau et éclairages de contremarche sur un autre. Une fois l'installation faite, vous pouvez programmer chaque détecteur en fonction de la sensibilité au mouvement et de la luminosité appropriée pour ce circuit. Assurez-vous que tous les détecteurs sont sur le même réglage d'heure si vous voulez que tous les éclairages s'allument et s'éteignent en même temps.

RÉGLAGES

Détecteur de mouvement

Le détecteur de mouvement est réglé en usine sur la portée maximale. Si vous voulez empêcher le détecteur de mouvement de contrôler les éclairages, réglez-le sur la portée minimale.

Étape 1

Installez et montez le contrôleur en suivant les instructions détaillées précédemment. Branchez les éclairages.

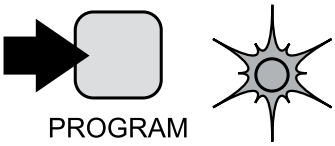

Étape 2

Maintenez enfoncée la touche **Program** de la télécommande pendant 4 secondes. Le voyant bleu du contrôleur de mouvement s'allume alors en continu.

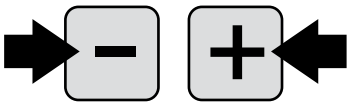

Étape 3

Utilisez les touches **+/-** pour régler la sensibilité du détecteur de mouvement. Il y a 9 niveaux entre la portée maximale et la portée minimale. Le voyant lumineux clignote deux fois lorsque l'une ou l'autre des limites est atteinte. Atteindre la limite inférieure désactivera le détecteur de mouvement.

CONSEIL : *Le contrôleur de mouvement détecte la chaleur. La température ambiante peut donc affecter sa sensibilité. Plus la température ambiante est basse, plus la plage de détection est grande.* ***Réglage max = 7,6 m à 22 ˚C.***

Étape 4

Appuyez une fois sur la touche **Program** pour sauvegarder. Appuyez une seconde fois sur la touche **Program** pour quitter le mode de programmation.

Remarque : *Le détecteur de mouvement n'activera pas les éclairages si la cellule photoélectrique détecte la lumière du jour.*

Détecteur à cellule photoélectrique

Le réglage de la cellule photoélectrique n'est généralement pas nécessaire (il est préréglé en usine sur 3). Toutefois, si vous placez le récepteur dans une zone où la lumière ambiante est très faible, vous devrez peut-être augmenter sa sensibilité pour qu'il fonctionne correctement. Alternativement, si vous voulez utiliser le récepteur comme un appareil activé uniquement par le contrôleur de mouvement, vous pouvez régler la sensibilité de la cellule photoélectrique sur 0. Avec un tel réglage, le seul moment où vos éclairages s'allument est lorsque le détecteur de mouvement est activé.

Étape 1

Installez et montez le contrôleur en suivant les instructions ci-dessus. Branchez les éclairages.

Étape 2

Maintenez enfoncée la touche **Program** de la télécommande pendant 4 secondes. Le voyant bleu du récepteur s'allume alors en continu.

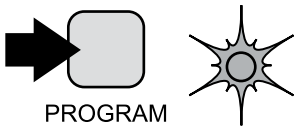

Étape 3

Appuyez sur la touche de réglage **Jour / Nuit** de la télécommande. Le récepteur clignote alors une fois. Pressez l'un des chiffres du clavier **0-9**.

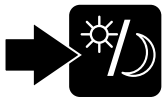

1 = Obscurité complète nécessaire pour activer la cellule photoélectrique.
9 = La cellule photoélectrique est active en plein soleil.
0 = La cellule photoélectrique ne contrôle plus le système d'éclairage.

Étape 4

Appuyez une fois sur la touche **Program** pour sauvegarder. Appuyez une seconde fois sur la touche **Program** pour quitter le mode de programmation.

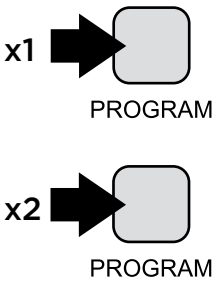

ÉCLAIRAGES

REMARQUE : Les méthodes de construction s'améliorent sans cesse. Vous trouverez nos dernières instructions d'installation sur www.fr.trex.com.

INSTALLATION DU CONTRÔLEUR DE MOUVEMENT À CELLULE PHOTOÉLECTRIQUE TREX® / SUITE

RÉGLAGES / SUITE

Durée

Le réglage de la minuterie contrôle combien de temps les lumières restent allumées une fois activées par la cellule photoélectrique ou le détecteur de mouvement.

Étape 1

Installez et montez le contrôleur en suivant les instructions ci-dessus. Branchez les éclairages.

Étape 2

Maintenez enfoncée la touche **Program** de la télécommande pendant 4 secondes. Le voyant bleu du récepteur s'allume alors en continu.

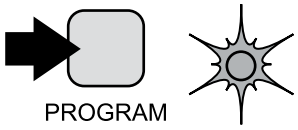

Étape 3

Appuyez sur la touche **Minuterie**, puis entrez le nombre de minutes désiré **(1-999)**.

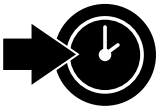

Étape 4

Appuyez une fois sur la touche **Program** pour sauvegarder. Appuyez une seconde fois sur la touche **Program** pour quitter le mode de programmation.

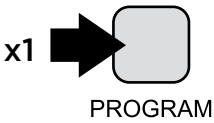

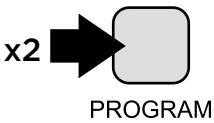

***CONSEIL** : Si vous installez plusieurs contrôleurs de mouvement sur le même circuit, ils doivent tous être réglés sur la même durée de temps.*

AUTRES TOUCHES / FONCTIONS / ZONES

Rétroéclairage

Appuyez sur la touche **Rétroéclairage** pour éclairer la télécommande dans des conditions de faible luminosité.

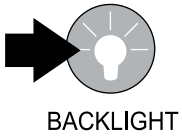

Réinitialisation

Étape 1

Maintenez enfoncée la touche **dièse** pendant au moins 6 secondes, jusqu'à ce que le voyant lumineux du récepteur clignote deux fois.

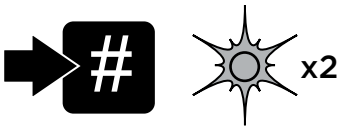

Étape 2

Appuyez sur la touche **Marche / Arrêt** pour éteindre le système, puis appuyez de nouveau sur la touche **Marche / Arrêt** pour terminer le processus de réinitialisation des réglages d'usine.

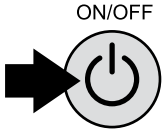

Zone

Affectez / sélectionnez des zones pour chaque récepteur.

Étape 1

Pour assigner ou changer de zone, appuyez sur la touche **Program** et maintenez-la enfoncée jusqu'à ce que le voyant du récepteur s'allume.

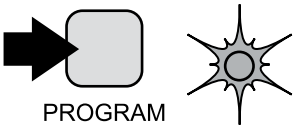

Étape 2

Appuyez sur le bouton **Zone**, puis entrez le numéro de la zone **(1-9)**.

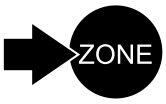

Étape 3

Appuyez une fois sur la touche **Program** pour sauvegarder. Appuyez une seconde fois sur la touche **Program** pour quitter le mode de programmation.

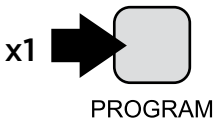

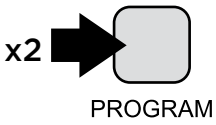

TERRASSES

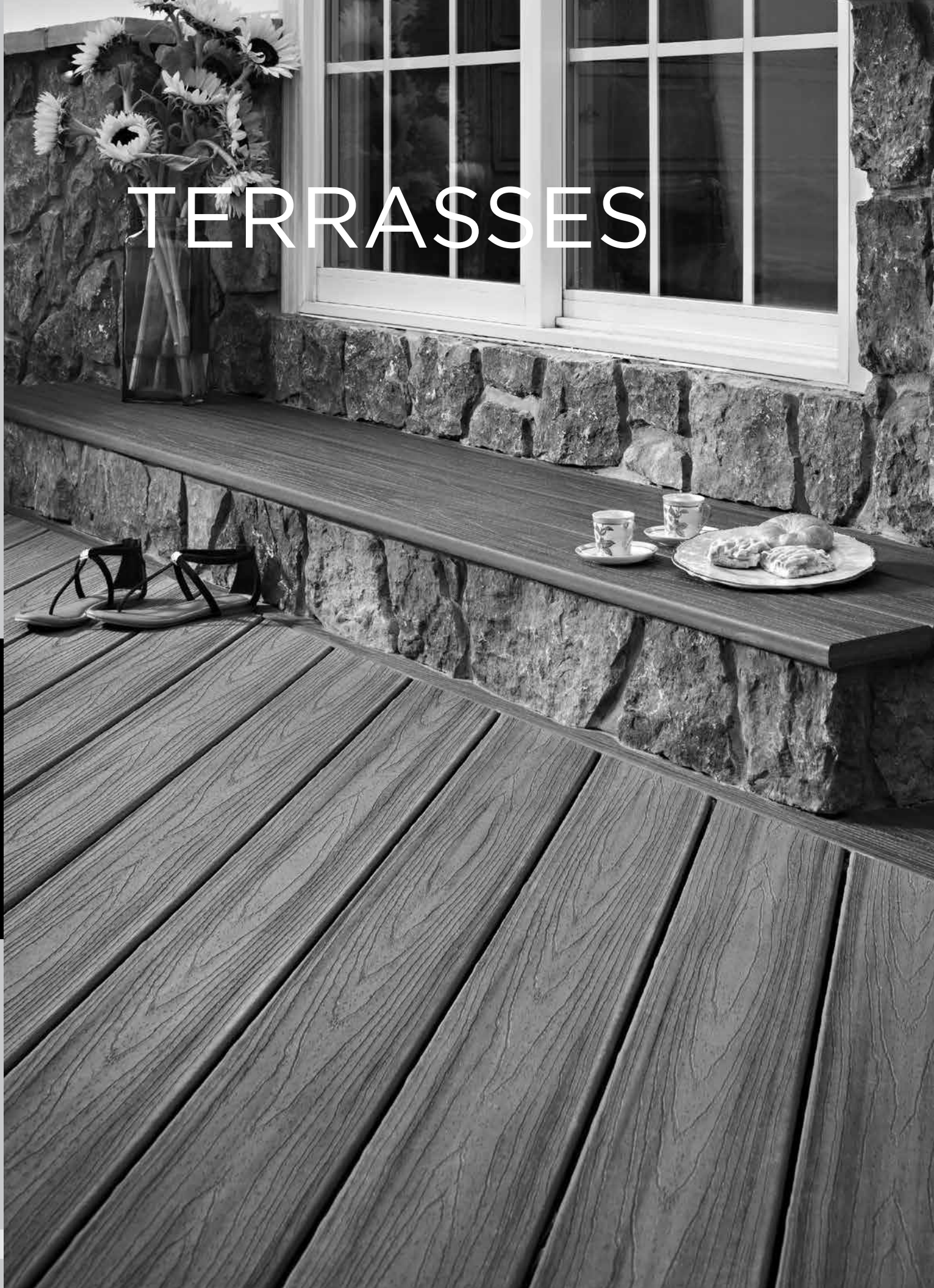

Terrasses & bordures Trex

PROFIL	DESCRIPTION.	RÉFÉRENCE ARTICLE	COULEURS
Planche à bord droit 25 mm *Dimensions réelles :* 25 mm x 140 mm x 365 cm / 487 cm / 549 cm / 609 cm	25 mm x 140 mm x 365 cm Transcend* 25 mm x 140 mm x 487 cm Transcend* 25 mm x 140 mm x 609 cm Transcend*	XX010612TS48 XX010616TS48 XX010620TS48	GP, RS, TH, VL, FP, IM, TT, HG, SR, LR
	25 mm x 140 mm x 365 cm Enhance** 25 mm x 140 mm x 487 cm Enhance** 25 mm x 140 mm x 609 cm Enhance**	XX010612ES48 XX010616ES48 XX010620ES48	CS, BD, SD, FW, CW, RH, CB, SC, TS
	25 mm x 140 mm x 365 cm Contour 25 mm x 140 mm x 487 cm Contour 25 mm x 140 mm x 609 cm Contour	XX010612CS01 XX010616CS01 XX010620CS01	CB, HB, PG, RR, SB, MR, CG, TB
Planche à bord rainuré 25 mm *Dimensions réelles :* 25 mm x 140 mm x 365 cm / 487 cm / 549 cm / 609 cm	25 mm x 140 mm x 365 cm Transcend* 25 mm x 140 mm x 487 cm Transcend* 25 mm x 140 mm x 609 cm Transcend*	XX010612TG48 XX010616TG48 XX010620TG48	GP, RS, TH, VL, FP, IM, TT, HG, SR, LR
	25 mm x 140 mm x 365 cm Enhance** 25 mm x 140 mm x 487 cm Enhance** 25 mm x 140 mm x 609 cm Enhance**	XX010612EG48 XX010616EG48 XX010620EG48	CS, BD, SD, FW, CW, RH, CB, SC, TS
	25 mm x 140 mm x 365 cm Contour 25 mm x 140 mm x 487 cm Contour 25 mm x 140 mm x 609 cm Contour	XX010612CG48 XX010616CG48 XX010620CG48	CB, HB, PG, RR, SB, MR, CG, TB
Bordure 14 mm x 184 mm *Pour Transcend, Enhance, Contour et Universal White :* 14,22 mm x 184,15 mm x 365 cm	14mm x 184 mm x 365 cm Transcend*	XX010812TS60	GP, RS, TH, VL, FP, IM, TT, HG, SR, LR
	14mm x 184 mm x 365 cm Enhance**	XX010812ES60	CS, BD, SD, FW, CW, RH, CB, SC, TS
	14mm x 184 mm x 365 cm Contour	XX010812CS60	CB, HB, PG, RR, SB, MR, CG, TB
	14mm x 184 mm x 365 cm Universal White	WW010812ES60	WOOD GRAIN WHITE
Bordure 14 mm x 288 mm *Pour Transcend, Enhance, Contour et Universal White :* 14,22 mm x 288,93 mm x 365 cm	14mm x 288 mm x 365 cm Transcend*	XX011212TS40	GP, RS, TH, VL, FP, IM, TT, HG, SR, LR
	14mm x 288 mm x 365 cm Enhance**	XX011212ES40	CS, BD, SD, FW, CW, RH, CB, SC, TS
	14mm x 288 mm x 365 cm Contour	XX011212CS60	CB, HB, PG, RR, SB, MR, CG, TB
	14mm x 288 mm x 365 cm Universal White	WW011212ES40	WOOD GRAIN WHITE
Planche à bord droit 33 mm Pour Transcend : 2x4 33 mm x 86 mm x 487 cm 2x6 33 mm x 140 mm x 365 cm / 487 cm / 549 cm / 609 cm	33 mm x 86 mm x 487 cm Transcend Tropicals 33mm x 140mm x 365 cm Transcend Tropicals 33mm x 140mm x 386 cm Transcend Tropicals 33mm x 140mm x 609 cm Transcend Tropicals	XX020416TS48 XX020612TS32 XX020616TS32 XX020620TS32	HG, IM, LR, SR, TT HG, IM, LR, SR, TT

** Transcend inclut Earth Tones & Tropicals*
*** Enhance inclut Basics & Naturals*

XX = PRÉFIXE DE COULEUR

IM Island Mist	LR Lava Rock	VL Vintage Lantern	SD Saddle	CB Clove Brown	RH Rocky Harbor	CS Clam Shell
TT Tiki Torch	GP Gravel Path	CG Chateau Grey	SB Sand Brown	RR Russet Red	TS Toasted Sand	BD Beach Dune
HG Havana Gold	RS Rope Swing	FP Fire Pit	TB Torino Brown	FW Foggy Wharf	CB Coastal Bluff	SD Saddle
SR Spiced Rum	TH Tree House	PG Pebble Grey	HB Honey Brown	CW Calm Water	SC Sunset Cove	

FIXATIONS DISSIMULÉES TREX HIDEAWAY®	DESCRIPTION	RÉFÉRENCE ARTICLE
Attache de connexion (acier inoxydable)	4,6 m² 46,5 m²	CONNECTCLIP CLIPPAIL
Attache de connexion Gun Pail	37 m² seau de vis pneumatiques assemblées	GUNCLIP
Attache universelle de départ	37 m² sac	UNIVSTARTCLIP
Attache universelle (nylon armé de verre)	4,6 m² 46,5 m²	UNIVCONCLIP DA00002
Attache universelle (pour sous-structure en aluminium)	4,6 m² boîte	EUROCPNCLIP50
Embout de routeur	Embout de routeur	ROUTBIT
Fixation dissimulée universelle Trex Elevations	4,6 m²	

REMARQUE : Les méthodes de construction s'améliorent sans cesse. Vous trouverez nos dernières instructions d'installation sur www.fr.trex.com.

FIXATIONS DE TERRASSE ET DE BORDURE RECOMMANDÉES

Attache de départ Trex Universal / Elevations

Fixation dissimulée Trex Universal

Fixation dissimulée universelle Trex Elevations

Fixation dissimulée européenne Trex

MATÉRIAUX DES FIXATIONS COMPATIBLES AVEC LES PRODUITS TREX			
Matériau porteur	Acier au carbone w/1000 hr. Revêtement anti-corrosion	Acier inoxydable : Série 410 ou 1.4003/1.4006	Acier inoxydable : Série 300 ou 1.4301/1.4401/ 1,4567
Bois naturel ou traité adapté à une utilisation extérieure	Oui***	Oui	Oui**
Plastique ou composites en fibre de verre	Oui	Oui	Oui
Aluminium	Non	Non	Oui#
Acier	Non	Oui*	Oui

** Les fixations dissimulées universelles Trex Elevations sont approuvées*
*** Les fixations dissimulées Trex Universal sont approuvées*
 # Les fixations dissimulées Trex Universal pour charpente aluminium sont approuvées
**** Voir les fixations recommandées par Trex pour connaître les vis de terrasse approuvées*

Ce guide concerne les fixations recommandées pour les terrasses Trex. Il est possible que certains matériaux utilisés ne rentrent dans aucune des catégories mentionnées. Dans un tel cas, veuillez contacter le fabricant du matériau pour connaître les fixations recommandées.

CONSEILS POUR LES FIXATIONS DISSIMULÉES

Attaches de départ nécessaires

Vous aurez besoin de 2,5 attaches par mètre linéaire de planche de départ et de fin.

ATTACHES DE CONNEXION NÉCESSAIRES					
Espacement entre solives (centre à centre)	**Surface de terrasse en mètres carrés**				
	10	20	30	40	50
305 mm	230	460	640	920	1150
406 mm	200	400	600	800	1000

REMARQUE : *Si vous utilisez des fixations dissimulées (qu'il s'agisse d'attaches de connexion ou de départ), vous devez en placer une sur chaque solive.*

Calculer le nombre d'attaches de connexion nécessaires :

» # de solives x # de planches de terrasse = # d'attaches de connexion nécessaires.
» Par exemple, 90 attaches de connexion permettront de couvrir environ 4,6 m² en utilisant des planches de terrasse de 140 mm sur des solives espacées de 406 mm centre à centre.

	FIXATIONS DISSIMULÉES POUR TERRASSE	Transcend®	Enhance (profil plein)	Enhance (profil festonné)	Contour
FIXATIONS RECOMMANDÉES	**Trex Hideaway® Fixation dissimulée universelle / Fixation dissimulée universelle Trex Elevations**	x	x	x	x
	Vis pour terrasse en matériaux composites FastenMaster® TrapEase 3	x	x	x	x
	Fixations dissimulées Cortex®	x	x		

	BORDURE*	Transcend	Enhance
FIXATIONS RECOMMANDÉES	**Systèmes de bordure Starborn® Deckfast® – Revêtement époxy* et inoxydable Headcote®**	x	x
	Vis de bordure SplitStop™ (avec embouts SplitStop™)	x	x

Utilisez les vis de bordure listées ci-dessus ***uniquement avec les profils de bordure composite.*** *Ne les utilisez pas avec les planches de terrasse d'épaisseur standard employées comme bordure. Utilisez des vis en acier inoxydable pour les installations à proximité d'eau.*

Toute conséquence attribuable à l'utilisation de fixations non recommandées ne sera pas couverte par la garantie limitée Trex.

FastenMaster® TrapEase® 3 et Cortex® sont des marques déposées de OMG, Inc.
DeckFast® est une marque déposée de Starborn Industries Inc.
SplitStop™ est une marque déposée de Titan Metal Werks, Inc.

Trex recommande l'utilisation de deux vis par solive.
Toutes les vis recommandées sont conçues pour être posées au ras de la surface de la terrasse, NE LES FRAISEZ PAS.
Utilisez les vis en acier inoxydable recommandées lorsque le site est à proximité d'eau salée.

CONSEILS RELATIFS À LA CHARPENTE ET AUX FIXATIONS

PRODUITS TREX À PROXIMITÉ DE VITRAGES À FAIBLE ÉMISSIVITÉ

Le verre à faible émissivité reflète davantage la lumière du soleil. Il a été observé que, combinée à cette réflectivité supplémentaire, toute concavité dans le verre peut se comporter comme un miroir concave, concentrant la lumière solaire sur les objets extérieurs, notamment les terrasses et les balustrades. Cela peut entraîner une concentration extrême de chaleur à certains endroits de la terrasse, allant parfois jusqu'à en carboniser la surface ou provoquer de légères déformations.

CONSEILS DE FIXATION POUR TREX TRANSCEND, TREX CONTOUR ET TREX ENHANCE

REMARQUE : *Lors de l'utilisation d'un outil pneumatique ou alimenté par batterie, réglez la pression de sorte que la tête de la vis insérée se retrouve au ras de la surface de la planche.* **N'ENFONCEZ PAS** *la tête de vis complètement dans la surface.*

SI VOUS UTILISEZ DES VIS COMPOSITES POUR FIXER LA TERRASSE À SA CHARPENTE EN BOIS

Aux extrémités des planches situées au bord de la terrasse, vissez perpendiculairement les vis à la distance recommandée, à au moins 25 mm de l'extrémité de la planche et du bord, sans fendre la planche.

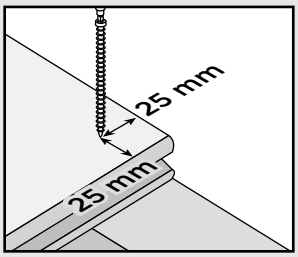

Ajoutez une planche de « clouage » de 5 cm x 10 cm sur les joints aboutés, où les planches se rejoignent au-dessus d'une solive unique. Cela vous permet d'ajouter une vis vissée à 90°.

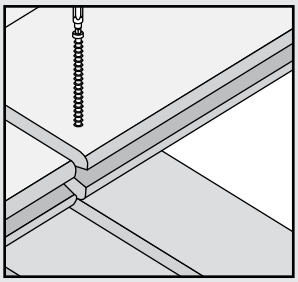

Utilisez toujours deux vis pour chaque solive et aux extrémités des planches.

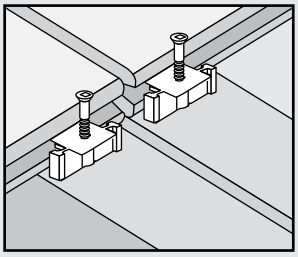

COUPE DES EXTRÉMITÉS DES PLANCHES TREX

AVANT D'INSTALLER LA TERRASSE, COUPEZ CHAQUE EXTRÉMITÉ DES PLANCHES DE 5 MM POUR GARANTIR QUE LE BORD SOIT BIEN NET.

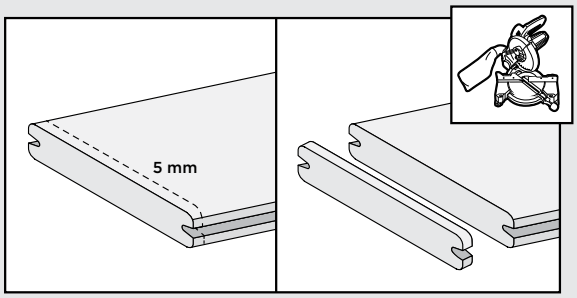

PLANCHES DE COULEURS VARIÉES

Lorsque vous installez un produit de terrasse Trex, en particulier pour les coloris Trex Transcend Tropicals, il est judicieux de mélanger et d'assortir toutes les planches sur le chantier avant l'installation afin d'obtenir un mélange harmonieux de tons clairs et sombres.

INSTALLATION DE QUAIS

Les terrasses Trex ne contiennent aucun matériau nuisible pour la vie marine et sont sans danger pour l'environnement. Tant que le quai n'est en contact avec l'eau que de façon intermittente, c'est-à-dire qu'il reçoit des éclaboussures mais n'est pas en contact direct continu avec de l'eau, la durabilité de la terrasse Trex ne devrait pas en être affectée. Pour les quais, un espacement côte à côte de 10 mm entre les planches est recommandé pour permettre un drainage accru, nécessaire en raison d'un contact plus fréquent avec l'eau. En outre, des fixations en acier inoxydable doivent être utilisées. S'il y a un contact assez important du quai avec de l'essence, la mise à la terre du quai est également recommandée.

ESPACEMENT DES SOLIVES

TABLEAU D'ESPACEMENT DES SOLIVES (CENTRE À CENTRE)			
	Terrasses résidentielles, pontons peu fréquentés, aires de jeu résidentielles ou de garderie	**Terrasses, promenades et marinas commerciales**	
Charge supportée par la terrasse	4788 N/m²	4788 N/m²	9576 N/m²
Planches de 24 mm x 140 mm	406 mm	406 mm	305 mm
Planches 33 mm x 140 mm	610 mm	610 mm	406 mm

TABLEAU DES PORTÉES DE BALUSTRADE TREX	
	Portée de balustrade maximale pour toutes les configurations
Balustrades Trex Transcend et Trex Signature	243,8 cm centre à centre pour Trex Transcend 243,8 cm de portée libre pour Trex Signature

AJUSTEZ L'ESPACEMENT DES SOLIVES EN FONCTION DE L'ANGLE DU MOTIF DE LA TERRASSE

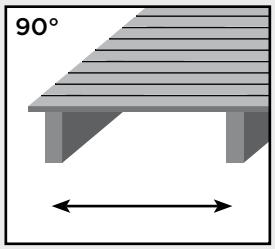

Perpendiculaire aux solives
Voir tableau ci-dessus.

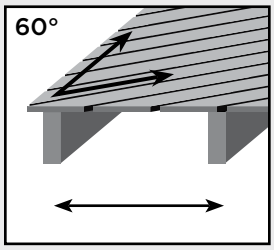

À un angle de 60°, l'espacement maximal des solives doit être inférieur de 51 mm à celui indiqué dans le tableau ci-dessus.

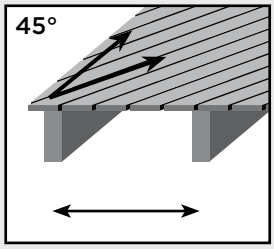

À un angle de 45°, l'espacement maximal des solives doit être inférieur de 102 mm à celui indiqué dans le tableau ci-dessus.

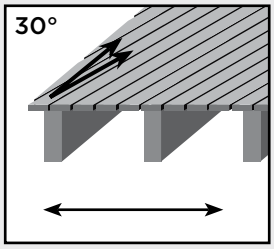

À un angle de 30°, l'espacement maximal des solives doit être la moitié de celui indiqué dans le tableau ci-dessus.

Motifs spéciaux

Lors de la planification d'un motif spécial, vous devrez adapter la charpente pour qu'elle puisse soutenir correctement le motif de surface. De nombreuses terrasses sont conçues pour profiter des angles, comme illustré ci-dessous.

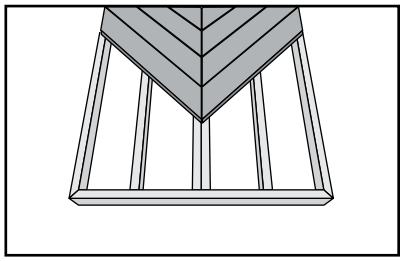

Motif à chevrons

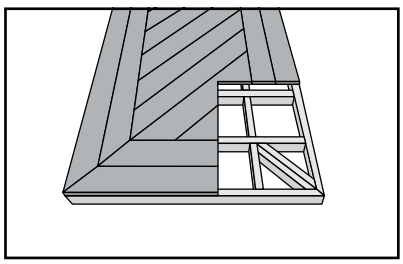

Motif d'encadrement

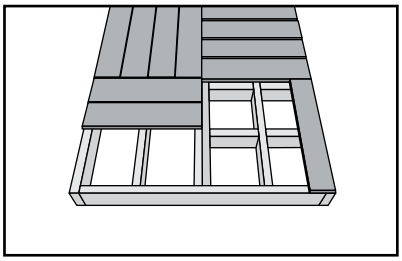

Motif en carrelage

REMARQUE : Les méthodes de construction s'améliorent sans cesse. Vous trouverez nos dernières instructions d'installation sur www.fr.trex.com.

ESPACEMENT et PORTE-À-FAUX

Vous devez espacer les planches de terrasse Trex aussi bien bout à bout que côte à côte. L'espacement est nécessaire pour permettre le drainage et supporter les légères dilatations et contractions thermiques des planches de terrasse Trex. L'espacement permet également de supporter le rétrécissement des solives en bois.

» Respectez **TOUJOURS** les consignes d'espacement recommandées par Trex.
» Le porte-à-faux perpendiculaire maximum admissible pour toutes les terrasses Trex est de 13 mm.
» Toutes les terrasses nécessitent une bonne circulation de l'air pour les maintenir sèches et préserver leur apparence. Pour améliorer la circulation de l'air, laissez des ouvertures sous la terrasse ou augmentez l'espacement à 10 mm.

ESPACEMENT CÔTE À CÔTE
5 mm

ESPACEMENT BOUT À BOUT, BOUT À CÔTÉ ET EN ABOUT		
	Espacement bout à bout, bout à côté	**Espacement en about**
Supérieure à 4,5 °C*	3 mm	6 mm
Inférieure à 4,5 °C*	5 mm	13 mm

** Température lors de l'installation*

Lorsque vous utilisez les fixations dissimulées recommandées, le positionnement de la fixation dissimulée détermine la taille de l'espacement requis.

Lors de l'installation d'une bordure, respectez là aussi les règles d'espacement.

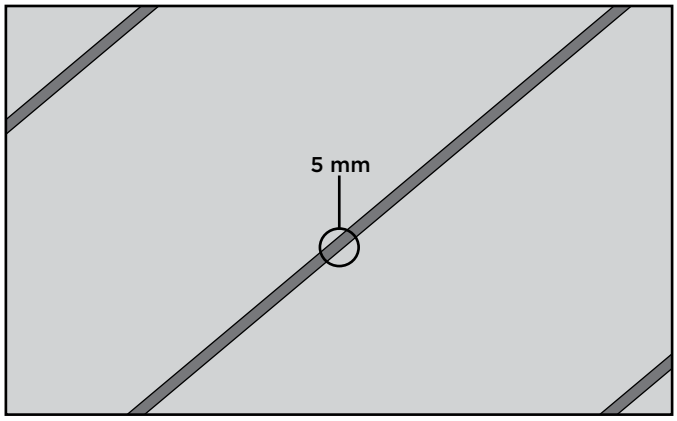

Espacement côte à côte

L'espacement côte à côte minimum requis est de 6 mm.
Cet espacement est adapté pour les installations en climat chaud comme en climat froid. Pour les quais et les régions fortement boisées, Trex recommande d'augmenter l'espacement à 10 mm. L'espacement ne doit cependant jamais dépasser 13 mm.

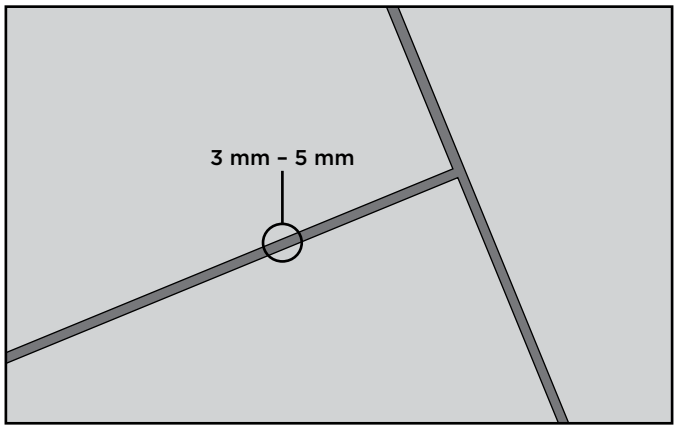

Espacement bout à bout et bout à côté

Espacez les terrasses Trex bout à bout d'un espacement qui dépend de la température ambiante lors de l'installation. *Voir tableau à gauche. Voir page 29 pour des conseils relatifs à la fixation.*

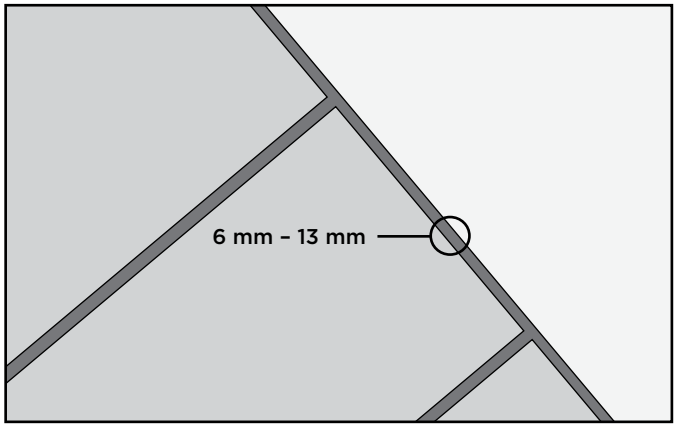

Attenant à des objets pleins

Lorsque la terrasse est adjacente à un mur, vous devez également l'espacer de 6 à 13 mm, en fonction de la température ambiante lors de l'installation. *Voir tableau à gauche.*

EXIGENCES ET ESPACEMENT POUR LES CHARPENTES MÉTALLIQUES

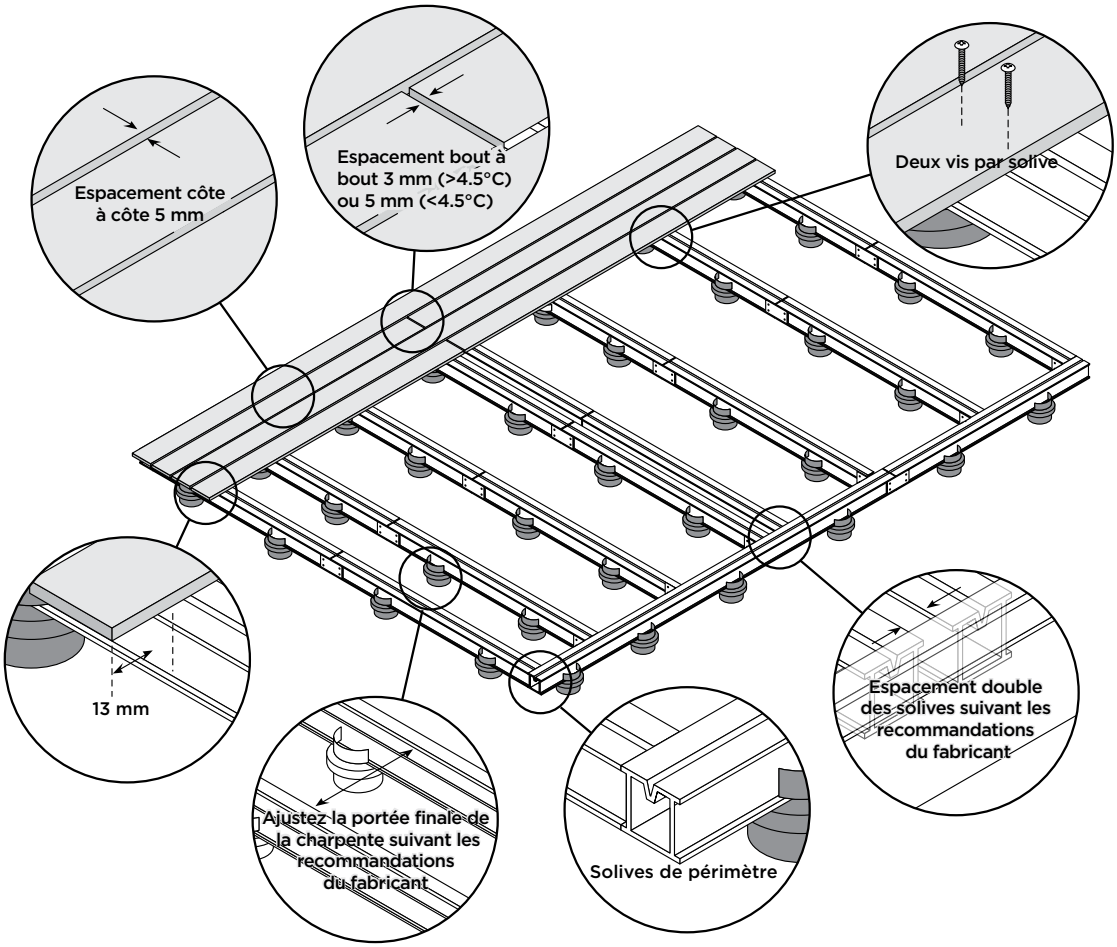

MATÉRIAUX DES FIXATIONS COMPATIBLES AVEC LES PRODUITS TREX			
Matériau porteur	Acier au carbone w/1000 hr. Revêtement anticorrosion	Acier inoxydable : Série 410 ou 1.4003/1.4006	Acier inoxydable : Série 300 ou 1.4301/1.4401/1.4567
Bois naturel ou traité adapté à une utilisation extérieure	Oui***	Oui	Oui**
Plastique ou composites en fibre de verre	Oui	Oui	Oui
Aluminium	Non	Non	Oui
Acier	Non	Oui*	Oui#

** Les fixations dissimulées universelles Trex Elevations sont approuvées*
*** Les fixations dissimulées Trex Universal sont approuvées*
 # Les fixations dissimulées Trex Universal pour charpente aluminium sont approuvées
**** Voir les fixations recommandées par Trex pour connaître les vis de terrasse approuvées*
Ce guide concerne les fixations recommandées pour les terrasses Trex. Il est possible que certains matériaux utilisés ne rentrent dans aucune des catégories mentionnées. Dans un tel cas, veuillez contacter le fabricant du matériau pour connaître les fixations recommandées.

REMARQUES :

» Les règles d'espacement doivent être respectées lors de l'installation d'une terrasse Trex.
» Lorsque vous utilisez une charpente en aluminium ou des dormants d'un autre métal, procédez à l'installation en suivant les instructions du fabricant.
» En fonction de la charge que la terrasse devra pouvoir supporter et/ou si vous installez la terrasse Trex suivant un angle, il vous faudra peut-être adapter l'espacement de la charpente.
» Selon le type de structure, différents types d'attaches doivent être utilisées pour la fixation. Consultez le tableau ci-contre pour connaître les fixations adaptées en fonction du matériau porteur utilisé.
» Lorsque vous fixez le plancher à la charpente avec des vis, utilisez deux vis pour chaque solive.

EXIGENCES ET ESPACEMENT POUR LES CHARPENTES TRAITÉES SOUS PRESSION

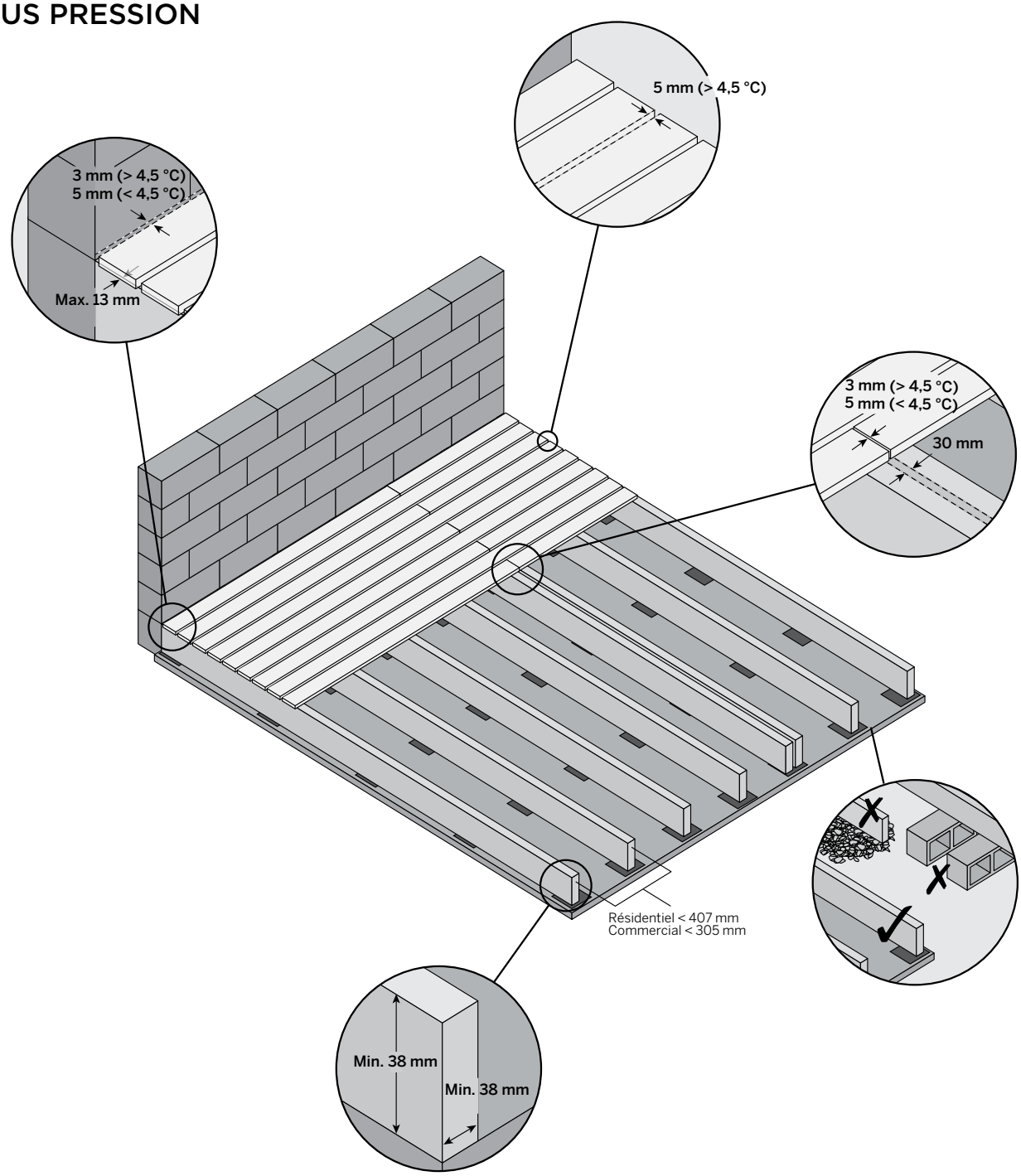

» Les règles d'espacement doivent être respectées lors de l'installation d'une terrasse Trex. Voir *page 31 pour les exigences détaillées*.

» L'installation ne doit laisser aucun flottement dans la structure. Fixez l'ensemble de façon à sécuriser la charpente et la terrasse.

» Si vous installez la terrasse suivant un angle, réduisez l'espacement en suivant les recommandations Trex détaillées précédemment.

» Pour une charpente en bois, un traitement de surface doit être appliqué sur toutes les extrémités coupées afin de les protéger. Contactez votre fournisseur local de produits de construction pour savoir quoi utiliser.

» Lorsque vous fixez le plancher à la charpente avec des vis, utilisez deux vis pour chaque solive.

» Pour les systèmes de dormants en bois traité sous pression, avec lesquels des petits débris (aiguilles de pin, feuilles, sable, poussière) peuvent s'accumuler entre ou sous les planches de terrasse, une hauteur minimum de 4 cm doit être respectée. Trex recommande l'utilisation de fixations dissimulées Trex Universal. **(N'UTILISEZ PAS les fixations dissimulées universelles TREX Elevations pour une charpente en bois traitée sous pression.)** Pour les endroits où des débris pourraient s'accumuler, une hauteur minimum de 9 cm est recommandée pour permettre l'évacuation de ces débris. Utilisez alors soit des fixations dissimulées Trex Universal, soit d'autres vis recommandées par Trex.

REMARQUE : Les méthodes de construction s'améliorent sans cesse. Vous trouverez nos dernières instructions d'installation sur www.fr.trex.com.

RECOMMANDATIONS POUR LA POSE DE BORDURE TREX®

La bordure Trex utilisée pour le périmètre d'une terrasse doit être espacée de la même manière que les planches de terrasse Trex, afin de permettre la circulation de l'air et l'expansion / contraction de la bordure.

Lorsque vous utilisez des fixations approuvées :

REMARQUE : Ces vis ne peuvent être utilisées qu'avec les bordures 14 mm x 184 mm ou 14 mm x 288 mm. Elles ne peuvent pas être utilisées avec des produits de terrasse utilisés comme garnitures de façade ou monte-escaliers.

Voir page 28 pour connaître les fixations de bordure recommandées par Trex.

Reportez-vous toujours d'abord aux instructions du fabricant pour les méthodes d'installation. Si les instructions ne sont pas suffisamment spécifiques, consultez le diagramme ci-dessous. N'oubliez jamais d'espacer correctement la bordure. Il n'est pas nécessaire d'utiliser une colle d'assemblage avec ces fixations.

REMARQUE : Les instructions ci-dessous concernent l'utilisation des fixations de bordure recommandées par Trex. Si vous utilisez des planches de terrasse comme bordure, consultez nos recommandations dans la colonne ci-contre sur cette page.

La méthode d'installation optimale (illustrée ci-dessous) utilise un platelage à rebord d'équerre comme bordure, chevauchant les solives de bord d'environ 25 mm dans un motif d'encadrement autour du périmètre de la terrasse. Cela permettra d'installer la bordure SOUS le platelage à rebord d'équerre, ajoutant ainsi une protection au joint bordure / charpente et cachant les extrémités du panneau. Ceci optimise à la fois la performance de la bordure et l'esthétique de l'installation.

Conseils :

» *Les solives de bord de 235 mm permettent une installation plus facile et offrent un meilleur rendu.*

» *Les coupes d'onglets aux joints aboutés et aux coins permettent d'obtenir une meilleure apparence d'ensemble.*

Si vous utilisez d'autres fixations et/ou que vous utilisez un produit de terrasse comme bordure ou contremarche d'escalier :

Trex préfère les méthodes précédentes de fixation, car ce sont les meilleures options. Cependant, d'autres recommandations d'installation peuvent être suivies si vous souhaitez utiliser des planches de bordure ou de contremarche pour votre bordure. Vissez trois vis de terrasse composite recommandées par Trex tous les 30 cm. *Consultez TOUJOURS les instructions du fabricant pour vous assurer que les vis recommandées peuvent être utilisées pour les installations de bordure.* Placez la vis supérieure à 25 mm à partir du haut de la **solive de bord**, la deuxième vis au centre de la solive de bord, et la troisième vis à 25 mm à partir du bas de la **solive de bord**.

****EN OUTRE**, utilisez également un adhésif résistant aux intempéries adapté aux constructions extérieures (les adhésifs pour bois sont compatibles avec les produits Trex) comme moyen de fixation **SECONDAIRE** lors de la pose de la bordure. *N'oubliez pas d'essuyer tout excédent avant qu'il ne sèche ou qu'il ne s'égoutte sur d'autres surfaces Trex.*

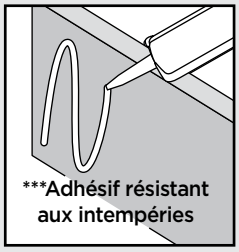

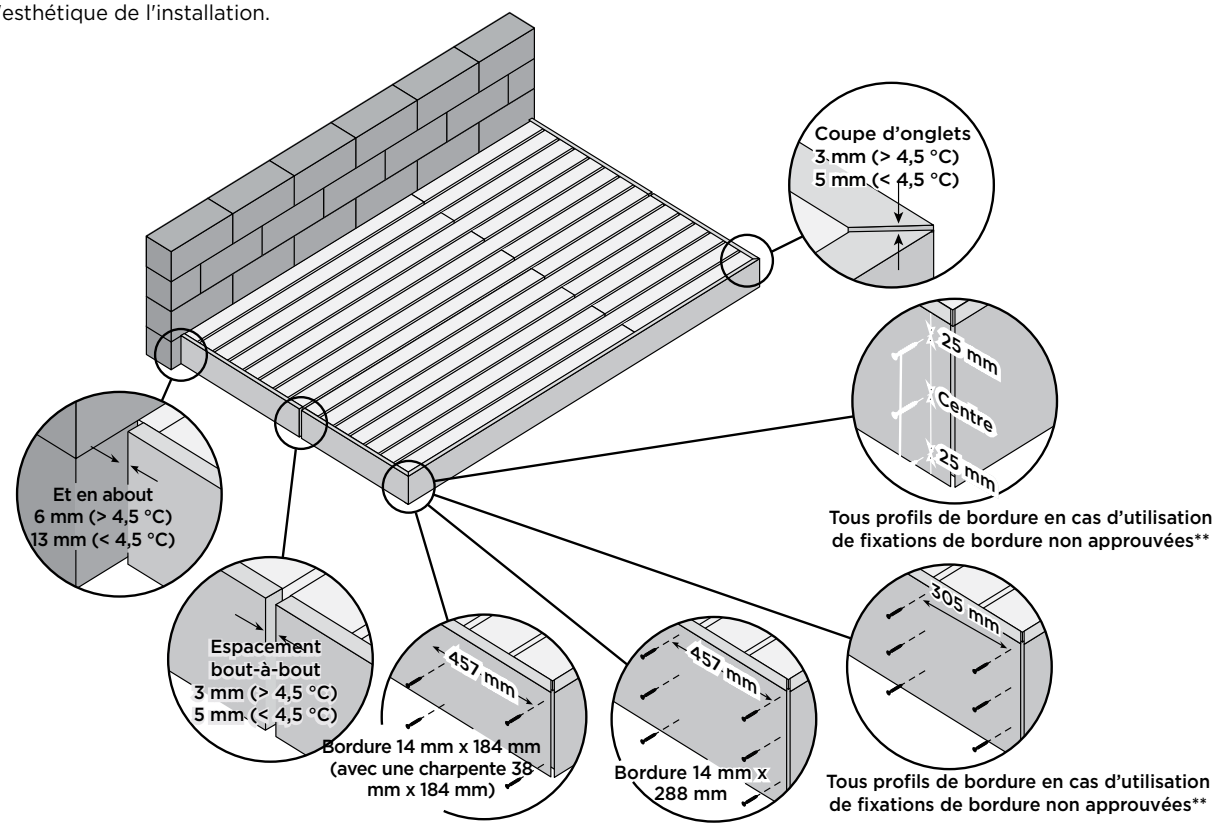

REMARQUE : Les méthodes de construction s'améliorent sans cesse. Vous trouverez nos dernières instructions d'installation sur www.fr.trex.com.

CONSEILS POUR L'INSTALLATION DE FIXATIONS DISSIMULÉES TREX HIDEAWAY®

Installation de planches de terrasse à angle dans un coin

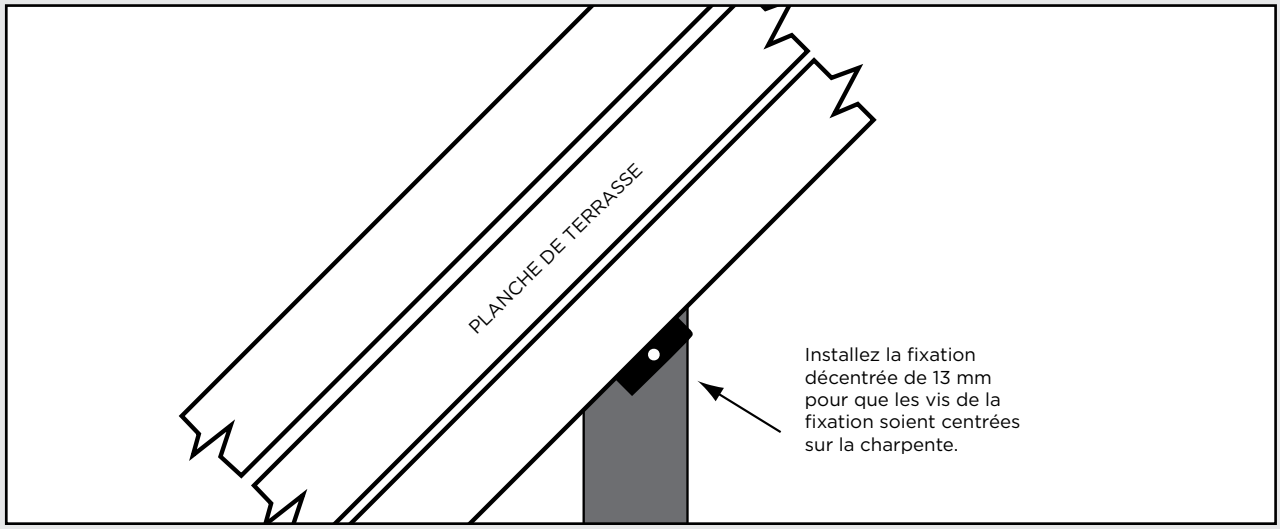

Aboutage de joints

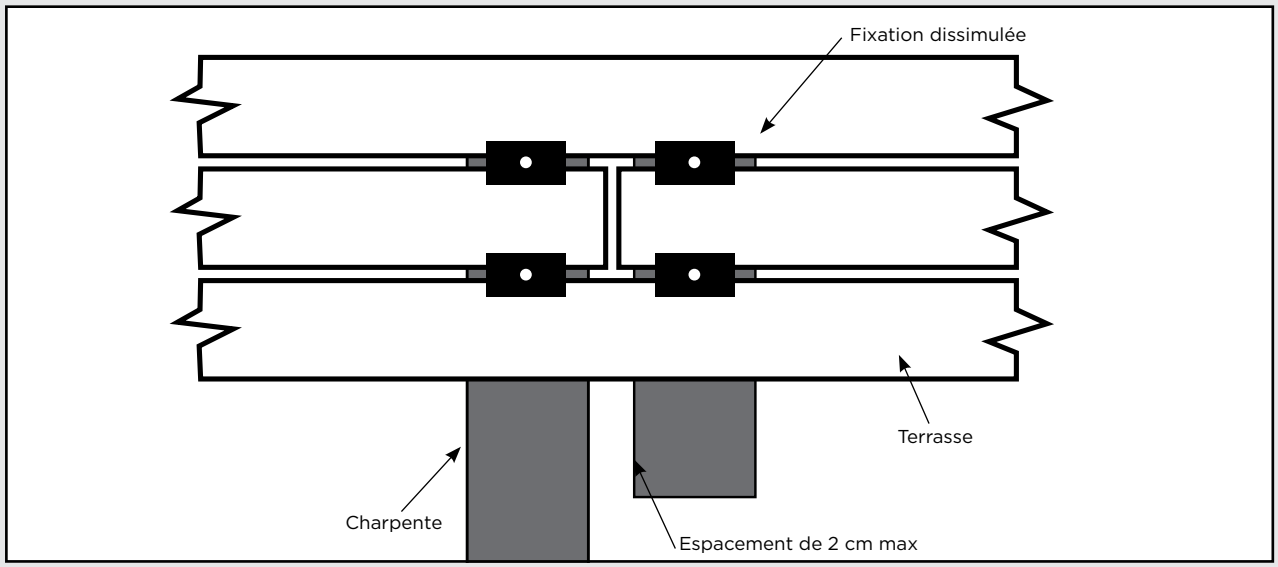

Fraisage de planches à bord droit pour l'installation de fixations dissimulées Trex Hideaway

REMARQUE : *Toutes les planches Trex à bord droit peuvent être fraisées.*

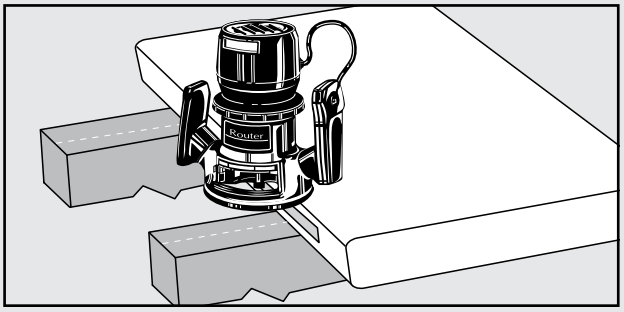

En utilisant une fraiseuse Trex à rainure de guidage, disponible chez votre revendeur Trex local :

1. Fraisez en partant du bas de la planche.
2. Fraisez toute la longueur de la planche ou à chaque endroit où la planche va reposer sur les solives de support.

REMARQUES :

» ***Des fixations dissimulées DOIVENT être installées sur chaque solive.***

INSTALLATION DE FIXATIONS DISSIMULÉES TREX HIDEAWAY®

- *AVANT D'INSTALLER LA TERRASSE, COUPEZ CHAQUE EXTRÉMITÉ DES PLANCHES DE 5 MM.*
- *L'espacement maximum des planches de terrasse compatible avec l'utilisation de fixations dissimulées Trex Hideaway est de 40,6 cm centre à centre.*
- *Si vous installez des fixations dissimulées Trex Universal dans un lieu sujet à des variations importantes de température sur une période de 24 heures, prépercez et vissez une vis (utilisez le même modèle que pour les fixations dissimulées) de biais dans la rainure aux deux bouts (à au moins 25 mm de l'extrémité) et au centre de chaque planche.*
- **Utilisez le modèle de fixations dissimulées Trex adapté à votre charpente.*

PIÈCES

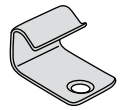

Attache de départ

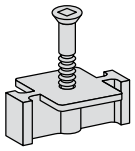

Fixation dissimulée Trex Elevations ou Trex Universal

OUTILS NÉCESSAIRES

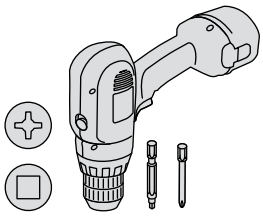

Installation des attaches de départ et de la première planche

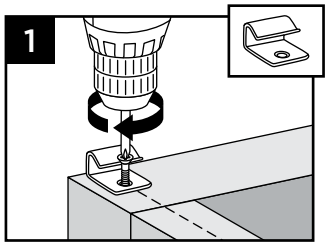

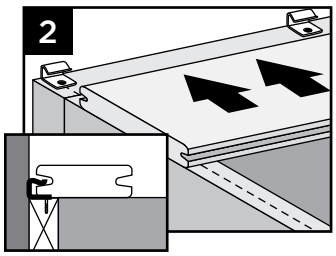

1. Fixez les attaches de départ sur le bord de la planche de bordure, centrées sur chaque solive. Sécurisez les attaches avec des vis.
2. Poussez le bord rainuré de la planche dans les attaches de départ. **Important :** La première planche **DOIT** être droite et bien fixée.

Installation d'attaches universelles

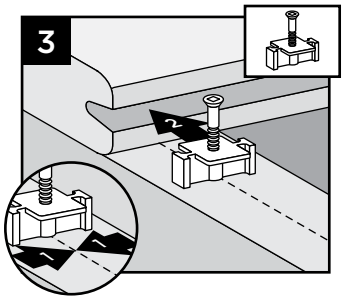

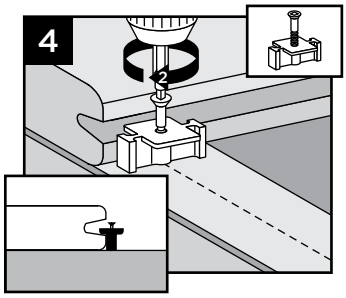

3. Faites rentrer la fixation dans le bord rainuré de la planche.
4. Alignez les trous de vis de la fixation avec le milieu de la solive. Faites de même pour chaque solive sur toute la longueur de la planche

REMARQUE : *Ne vissez qu'à moitié.* ***NE SERREZ*** *pas les vis à fond.*

Installation de la deuxième planche

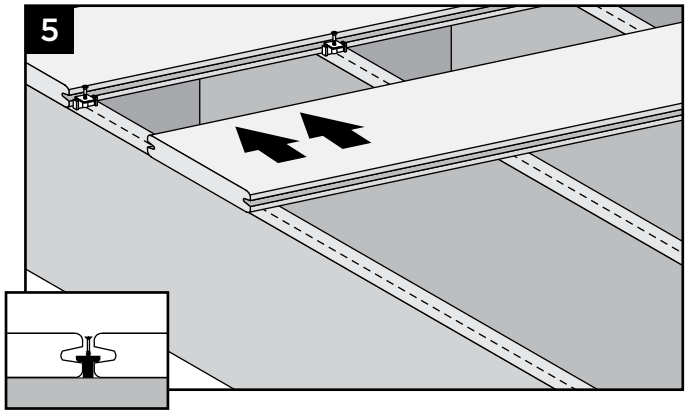

5. Faites glisser la deuxième planche dans son emplacement, tout en vérifiant que les fixations rentrent bien dans la rainure. Installez la fixation universelle suivante de l'autre côté de la deuxième planche, comme décrit aux étapes 3 et 4. ***NE SERREZ*** *pas complètement la vis.*

Installation complète

6. Serrez complètement les vis des fixations de la première rangée. Suivez les étapes 3 à 5, en serrant chaque rangée après que la planche suivante ait été mise en place. Utilisez un embout carré long N°1.

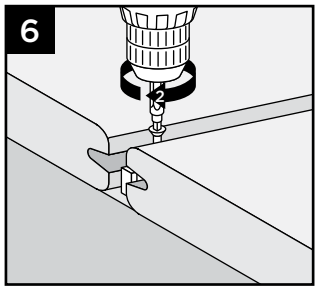

REMARQUE : Les méthodes de construction s'améliorent sans cesse. Vous trouverez nos dernières instructions d'installation sur www.fr.trex.com.

INSTALLATION DE FIXATIONS DISSIMULÉES TREX HIDEAWAY® / SUITE

Installation de la dernière planche
(une planche à bord droit est recommandée)

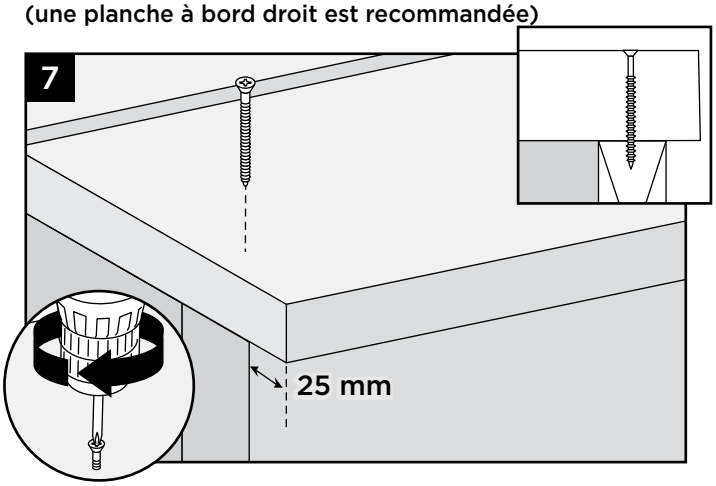

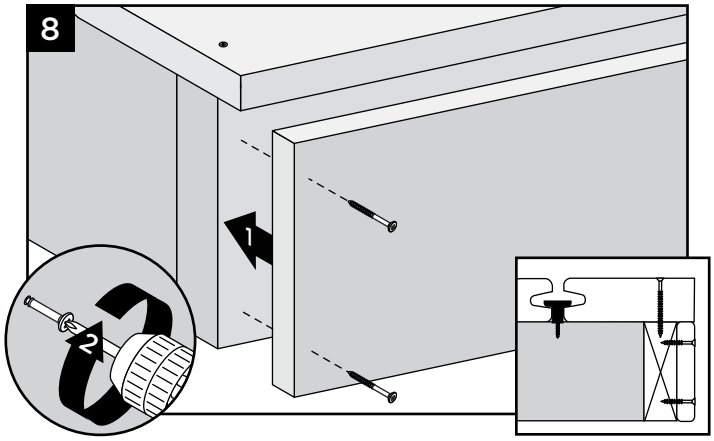

7. Fraisez un côté de la planche à bord droit pour pouvoir y installer les fixations dissimulées.

8. Vis de bordure fournies par l'installateur (bordure 14 mm x 184 mm montrée ici).

REMPLACEMENT DE PLANCHES TREX
INSTALLÉES AVEC DES FIXATIONS DISSIMULÉES TREX HIDEAWAY

Fixations universelles

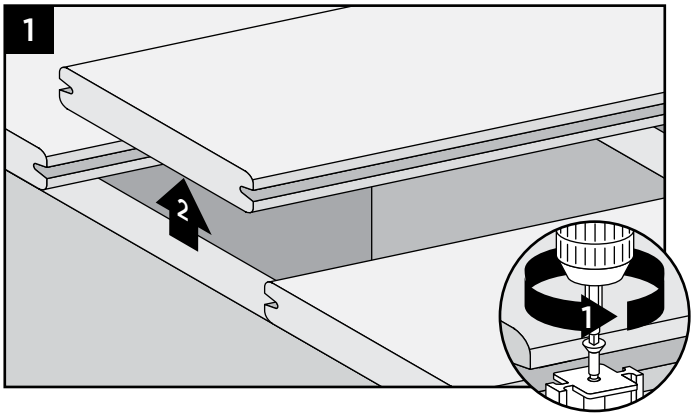

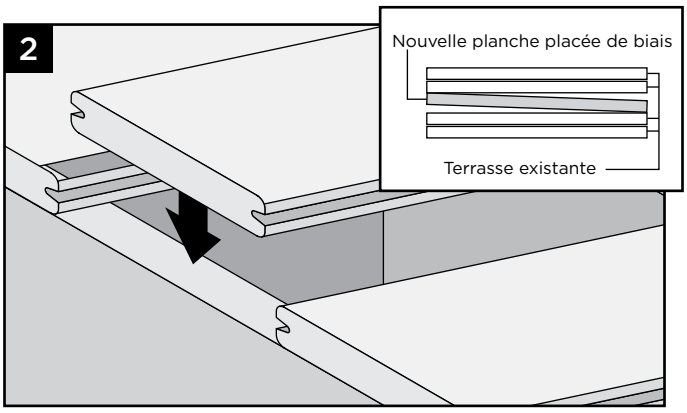

1. Retirez les vis des fixations des deux côtés de la planche à remplacer pour pouvoir la retirer de la terrasse.

2. Mettez la nouvelle planche en place. *Voir l'insert ci-dessus.*

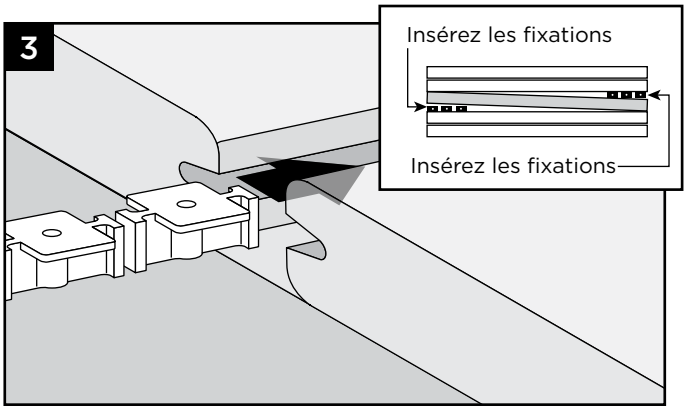

3. Des deux côtés de la planche, insérez dans la rainure une fixation pour chaque solive.

REMARQUE : *Il peut être nécessaire de desserrer un peu les planches adjacentes pour pouvoir installer les fixations.*

4. Placez la planche de remplacement et serrez les fixations au centre de chaque solive.

ESCALIERS

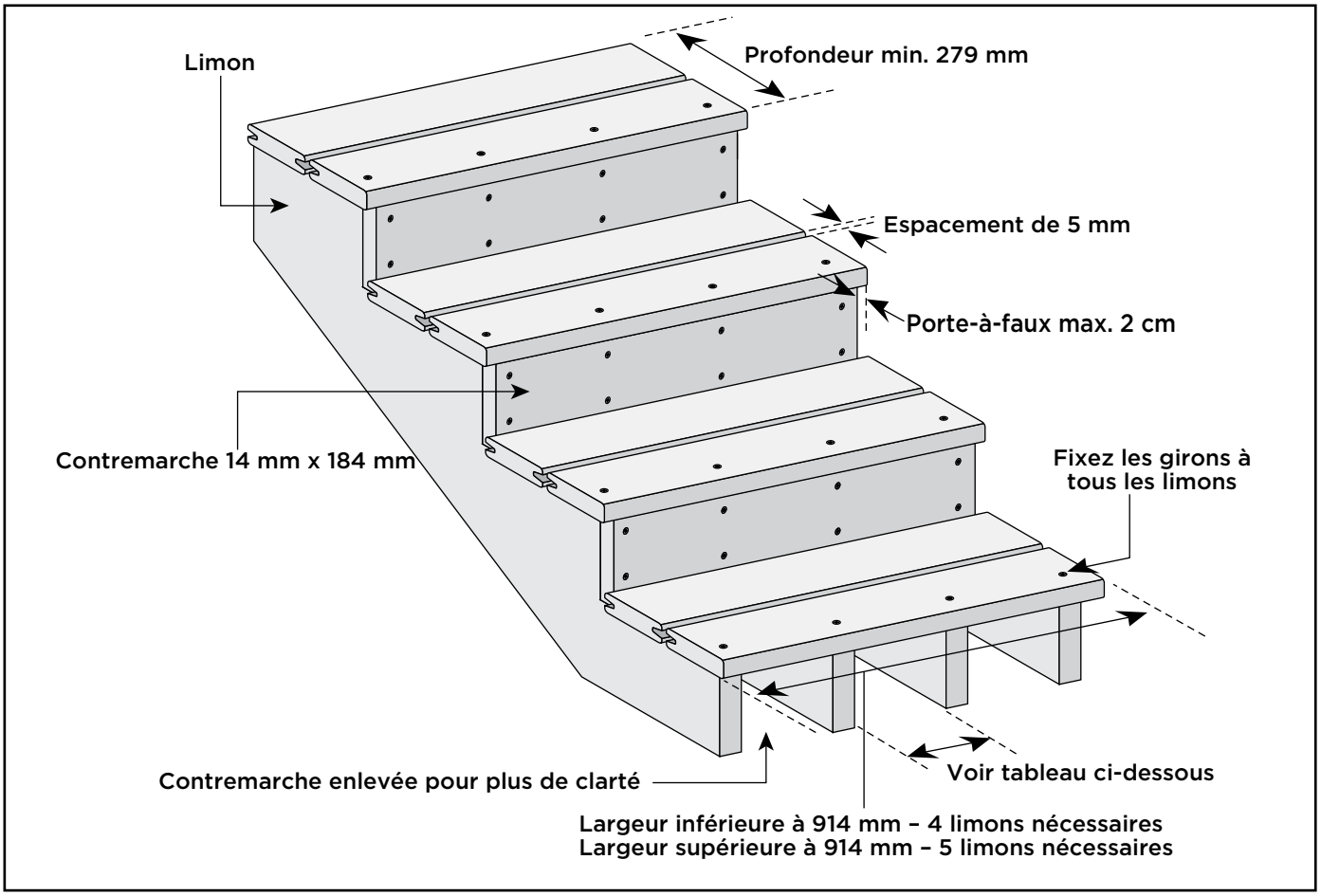

Informations générales

- » Fixez les girons d'escalier en continu sur au moins quatre limons.
- » Voir tableau pour l'espacement centre à centre des profils.
- » Parez les côtés des limons d'escalier et des contremarches avec une garniture ou une bordure Trex pour un aspect fini.
- » L'espacement des planches Trex sur les girons d'escalier doit être de 5 mm minimum.
- » Le porte-à-faux du giron d'escalier ne doit pas dépasser 2 cm.
- » Lors de l'installation des contremarches, utilisez deux vis par limon.
- » Les fixations de la bordure ne peuvent être utilisées que si des planches de bordure sont utilisées pour les contremarches. En cas d'utilisation de planches de terrasse, il faut utiliser les vis de terrasse pour matériaux composites recommandées (il n'est pas nécessaire d'utiliser de la colle pour cette installation).

ESPACEMENT MAXIMAL DES LIMONS D'ESCALIER (centre à centre)	
Transcend, Contour, Enhance (profil plein) 25 x 140 mm	30 cm
Enhance (fond festonné) 25 x 140 mm	23 cm
Transcend 33 x 140 mm	30 cm

REMARQUE : Les méthodes de construction s'améliorent sans cesse. Vous trouverez nos dernières instructions d'installation sur www.fr.trex.com.

INSTALLATION DES GIRONS D'ESCALIER TREX
INSTALLÉS AVEC DES FIXATIONS DISSIMULÉES

REMARQUE : *Utilisez des planches de terrasse en composite à bord droit et fraisez-les manuellement sur les côtés requis pour pouvoir les utiliser avec les fixations dissimulées.*

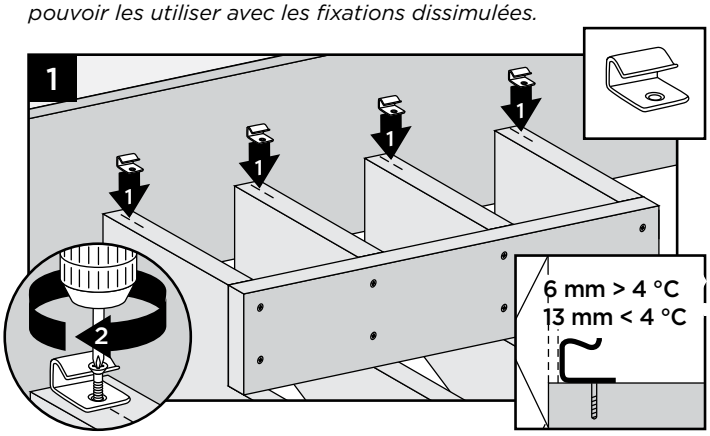

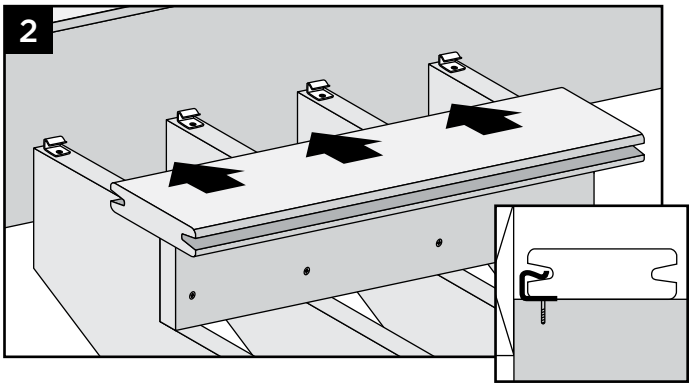

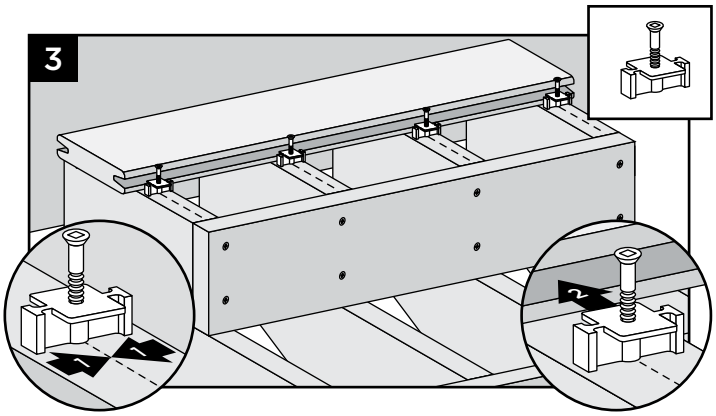

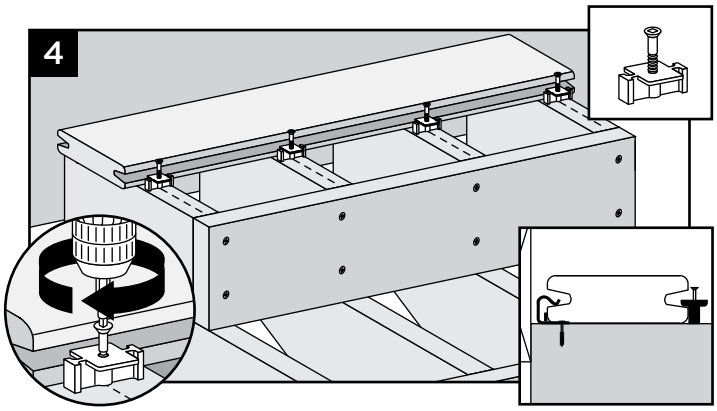

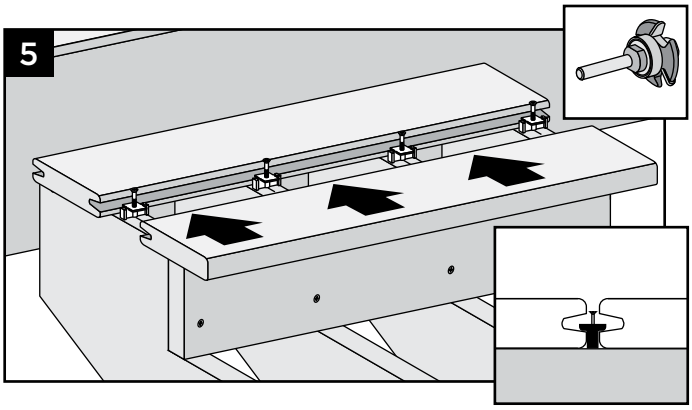

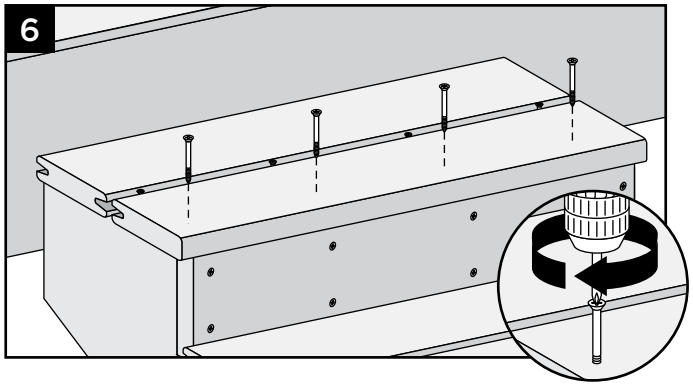

Fraisez un côté de la planche (dernier giron d'escalier).

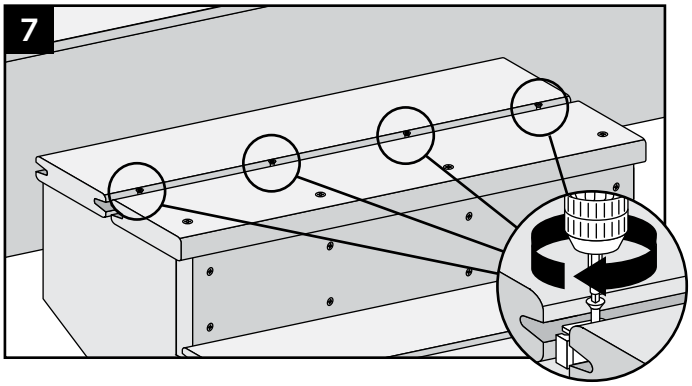

EMPLACEMENT ET INSTALLATION D'UN POTEAU À MONTAGE EN SURFACE – SUR TERRASSE

REMARQUES IMPORTANTES :

- *CHAQUE POTEAU DOIT ÊTRE FIXÉ COMME ILLUSTRÉ POUR GARANTIR UNE INSTALLATION SÉCURITAIRE ET CONFORME AU CODE.*
- *CONSULTEZ TOUJOURS LE CODE DU BÂTIMENT LOCAL AVANT TOUTE INSTALLATION D'UN SYSTÈME DE BALUSTRADE, AFIN DE VOUS ASSURER QUE TOUTES LES EXIGENCES RÉGLEMENTAIRES ET DE SÉCURITÉ SONT RESPECTÉES. TREX NE PEUT ÊTRE TENUE RESPONSABLE D'INSTALLATIONS INADÉQUATES OU NON RECOMMANDÉES.*
- *LORS DE L'INSTALLATION DE SUPPORTS DE POTEAU TREX SUR DES SURFACES ACQ OU ACC, UTILISEZ UNE BARRIÈRE D'ISOLATION APPROPRIÉE ENTRE LE POTEAU ET LA SURFACE (SI BESOIN, CONSULTEZ LE RESPONSABLE LOCAL DU CODE DU BÂTIMENT).*
- *VEILLEZ À COMMANDER DU MATÉRIEL AVEC DES UGS CORRESPONDANTS AU TYPE DE BALUSTRADE À INSTALLER.*
- *CES POTEAUX NE PEUVENT PAS ÊTRE UTILISÉS AVEC LA BALUSTRADE COCKTAIL TREX TRANSCEND.*

OUTILS ET ÉQUIPEMENTS NÉCESSAIRES

- Perceuse et/ou pistolet à vis
- Mèche pour bois de 13 mm
- Cale – 3,8 cm x 18,4 cm, Pin jaune du Sud traité sous pression ou équivalent
- Qté : 36 (par poteau) – vis 7,6 cm adaptées au bois traité sous pression

PIÈCES

- (1) Support de poteau
- (2) Blocs de guidage
- (18) Vis autotaraudeuses N°8-15 x 3,2 cm
- (2) Vis autotaraudeuses N°10 x 2,5 cm

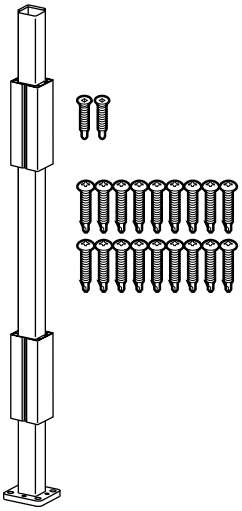

UGS ALPOSTHWDECK

*(Cette UGS est **VENDUE SÉPARÉMENT** et doit être utilisée pour les installations approuvées par le code)*

- (4) Boulons à tête hexagonale 1 cm x 15,2 cm
- (1) Contre-plaque
- (8) Rondelles plates
- (4) Écrous hexagonaux

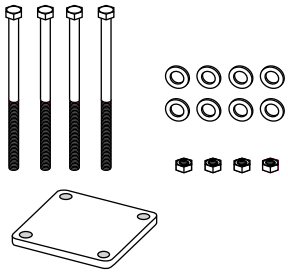

Installation de supports de poteau sur une charpente en bois traitée sous pression

Installation d'un poteau d'angle

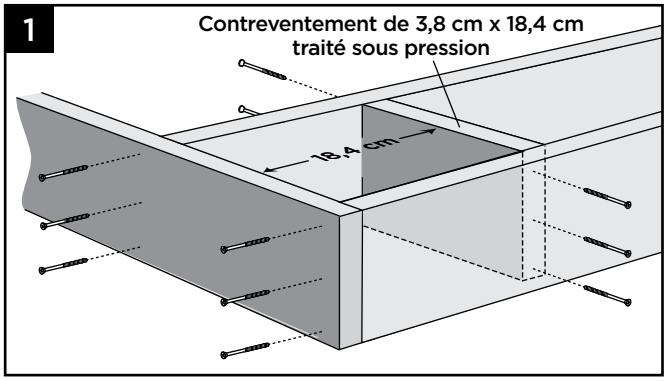

1. Installez un contreventement de 3,8 cm x 18,4 cm entre les solives à 18,4 cm. Ajoutez douze vis de 7,6 cm adaptées au bois traité sous pression *(non fournies)*.

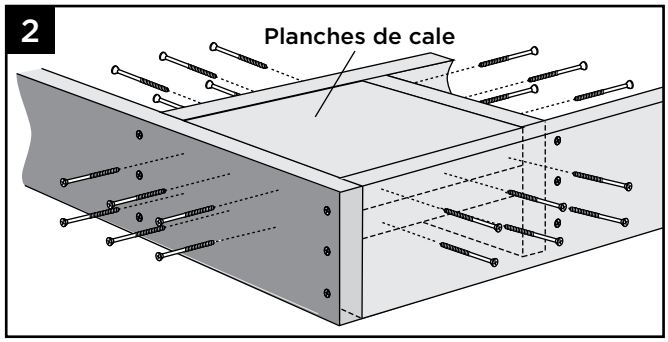

2. Installez deux planches de 3,8 cm x 18,4 cm comme cales sous l'emplacement du poteau. Fixez solidement ces cales en ajoutant vingt-quatre vis de 7,6 cm adaptées au bois traité sous pression *(non fournies)*.

REMARQUE : *POUR ÊTRE SÛR QUE LES CALES SONT SOLIDEMENT FIXÉES, UTILISEZ LE NOMBRE DE VIS INDIQUÉ CI-DESSUS.*

CONSEIL : UTILISEZ DEUX VIS SUPPLÉMENTAIRES POUR SERRER ENSEMBLE LES PLANCHES DE CALE, AFIN DE LES FIXER PLUS FACILEMENT À LA CHARPENTE.

EMPLACEMENT ET INSTALLATION D'UN POTEAU À MONTAGE EN SURFACE – SUR TERRASSE / SUITE

Installation d'un poteau en ligne

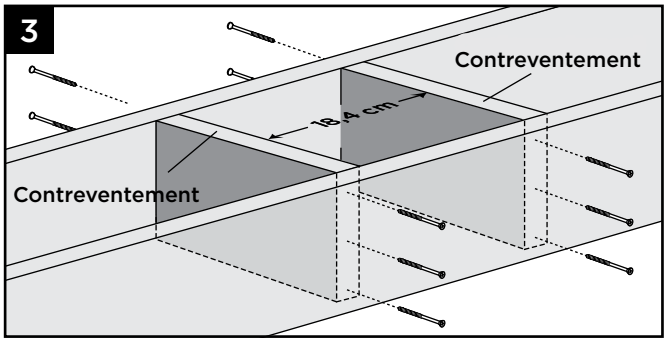

3. Installez deux contreventements de 3,8 cm x 18,4 cm entre les solives à 18,4 cm. Ajoutez douze vis de 7,6 cm adaptées au bois traité sous pression *(non fournies)*.

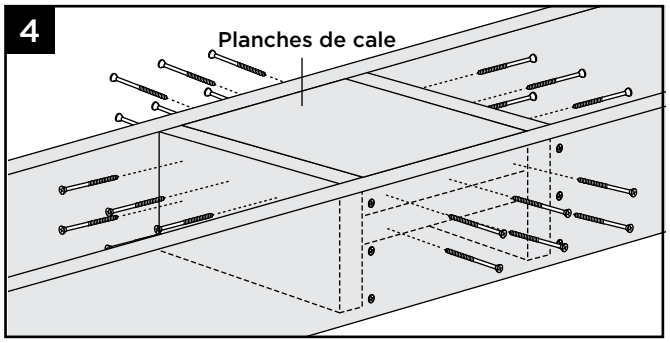

4. Installez deux planches de 3,8 cm x 18,4 cm comme cales sous l'emplacement du poteau. Fixez solidement ces cales en ajoutant vingt-quatre vis de 7,6 cm adaptées au bois traité sous pression *(non fournies)*.

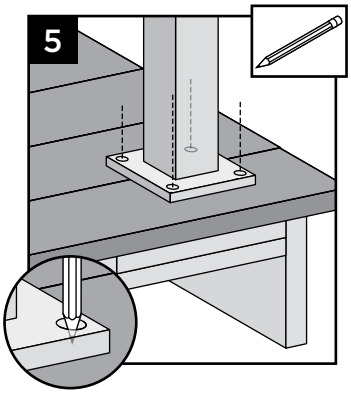

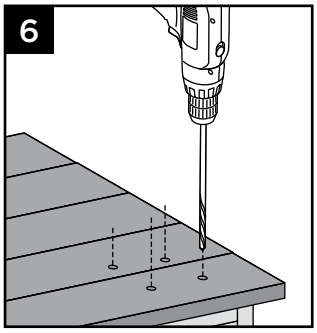

5. À l'aide d'un gabarit, marquez les emplacements des trous.
6. Percez les planches de terrasse et de cale à l'aide d'une mèche de 1,6 cm de diamètre (une mèche longue sera nécessaire).
7. Insérez les deux (2) bandes barrières en acier inoxydable sous les trous des boulons de montage. LES BANDES BARRIÈRES SONT NÉCESSAIRES SEULEMENT SI LE POTEAU EST FIXÉ DIRECTEMENT À LA CHARPENTE TRAITÉE SOUS PRESSION.

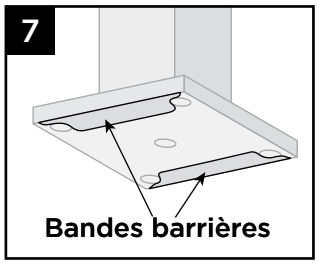

8. Fixez les poteaux à l'aide de quatre boulons à tête hexagonale de 1 cm x 15,2 cm, de rondelles et d'écrous, et de la contre-plaque en aluminium placée contre le dessous de la cale. Si le projet doit être conforme au code, cette contreplaque DOIT être placée sous la terrasse. Indiquez l'UGS ALPOSTHWDECK pour obtenir la quincaillerie et la plaque d'aluminium nécessaires. (Consultez le responsable local du code pour plus d'informations sur la conformité.)

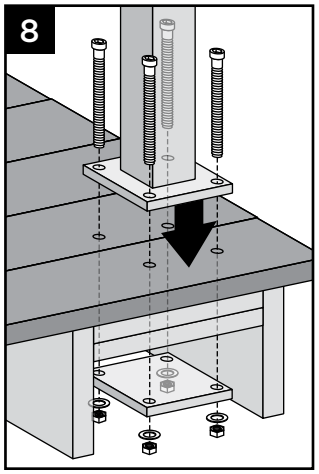

REMARQUES :

» *Installez des cales en composite ou en un matériau similaire (non fournies) si les poteaux ne sont pas d'aplomb. Assurez-vous que le poteau soit placé sur la surface de la terrasse de façon à être écarté de la solive de bord et qu'il y ait suffisamment de dégagement sur la cale en dessous pour pouvoir poser la contre-plaque.*

» *La solive de bord n'est pas présente sur le schéma pour rendre visible les positionnements corrects de la quincaillerie.*

Installation des blocs de guidage

REMARQUE : *Vous pouvez percer des avant-trous pour fixer les blocs de guidage au poteau, mais ce n'est pas indispensable. Si vous choisissez de le faire, utilisez une mèche légèrement plus petite que la vis à poser.*

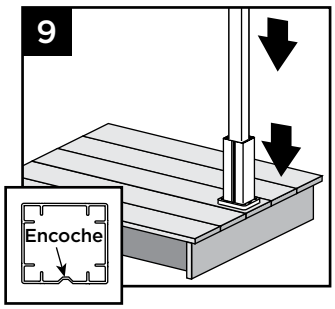

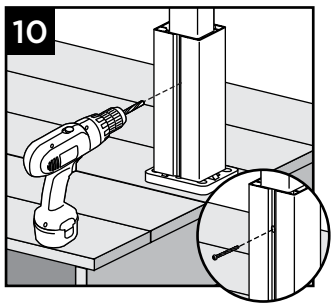

9. Placez ou posez le bloc de guidage en aluminium en bas du poteau. Placez le guide sur le poteau de sorte que l'encoche soit sur un côté sur lequel la balustrade ne sera pas attachée.
10. Fixez le bloc de guidage inférieur à l'aide d'une vis autotaraudeuse 10 x 25 mm *(fournie)* vissée dans l'encoche pour verrouiller le bloc de guidage sur le poteau.

EMPLACEMENT ET INSTALLATION D'UN POTEAU À MONTAGE EN SURFACE – SUR TERRASSE / SUITE

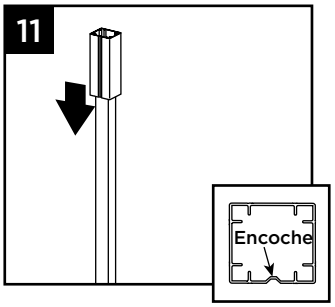

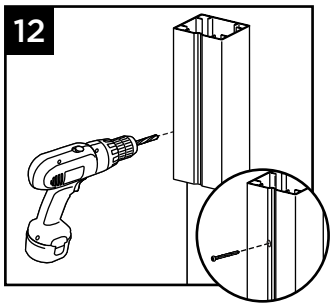

11. L'emplacement du bloc de guidage supérieur varie légèrement en fonction du type et de la hauteur de la balustrade à installer. Mesurez cette hauteur et placez le bloc de guidage supérieur à l'emplacement approximatif où le centre du support supérieur de la balustrade souhaitée doit se trouver.
12. Fixez le bloc de guidage supérieur à l'aide d'une vis autotaraudeuse 10 x 25 mm *(fournie)* vissée dans l'encoche pour verrouiller le bloc de guidage sur le poteau.

Installation du système de balustrade choisi

Remarques :

» *18 vis autotaraudeuses sont fournies pour couvrir tous les types d'installation de supports de balustrade Trex (Transcend et Trex Signature). Selon le type de la balustrade à installer, vous aurez donc peut-être des vis inutilisées.*

» *Si vous utilisez des manchons de poteau de 152 mm x 152 mm, fixez les supports de balustrade correspondants à l'aide de vis autotaraudeuses en acier inoxydable 316 No 8-15 x 44 mm (non fournies).*

» *Vous pouvez percer des avant-trous pour fixer les supports aux blocs de guidage, mais ce n'est pas indispensable. Si vous choisissez de le faire, utilisez une mèche légèrement plus petite que la vis à poser.*

REMARQUE : *S'il est prévu d'installer des éclairages de terrasse Trex sur les poteaux, percez un trou à travers les blocs de support pour pouvoir faire passer le câblage des éclairages sous la surface de la terrasse.*

EMPLACEMENT ET INSTALLATION DE SUPPORTS DE POTEAU APPROUVÉS PAR LE CODE – SUR BÉTON

REMARQUES IMPORTANTES :

» ***L'INSTALLATION ILLUSTRÉE ICI CORRESPOND UNIQUEMENT AUX INSTALLATIONS APPROUVÉES PAR LE CODE.***

» ***VÉRIFIEZ QUE LE BÉTON EST À NIVEAU AVANT D'INSTALLER LES POTEAUX.***

» ***CONSULTEZ TOUJOURS LE CODE DU BÂTIMENT LOCAL AVANT TOUTE INSTALLATION D'UN SYSTÈME DE BALUSTRADE, AFIN DE VOUS ASSURER QUE TOUTES LES EXIGENCES RÉGLEMENTAIRES ET DE SÉCURITÉ SONT RESPECTÉES. TREX NE PEUT ÊTRE TENUE RESPONSABLE D'INSTALLATIONS INADÉQUATES OU NON RECOMMANDÉES.***

» ***CES POTEAUX NE PEUVENT PAS ÊTRE UTILISÉS AVEC LA BALUSTRADE COCKTAIL TREX TRANSCEND.***

OUTILS NÉCESSAIRES

» Marteau
» Perceuse et/ou pistolet à vis
» Mèche pour ciment de 10 mm

Pièces

» (1) Support de poteau
» (2) Blocs de guidage
» (18) Vis autotaraudeuses N°8-15 x 32 mm
» (2) Vis autotaraudeuses N°10 x 25 mm

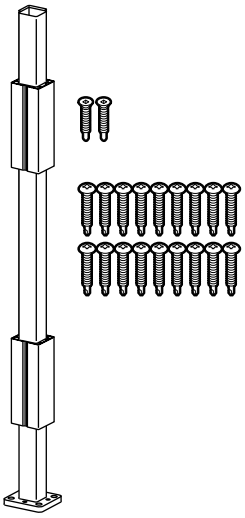

UGS ALPOSTHWCONC

*(Cette UGS est **VENDUE SÉPARÉMENT**)*

» (4) Ancrages d'expansion de 10 mm x 95 mm
» (4) Rondelles plates
» (4) Écrous hexagonaux

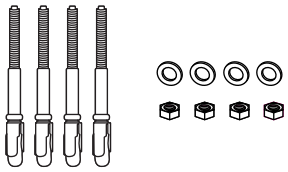

Perçage d'avant-trous

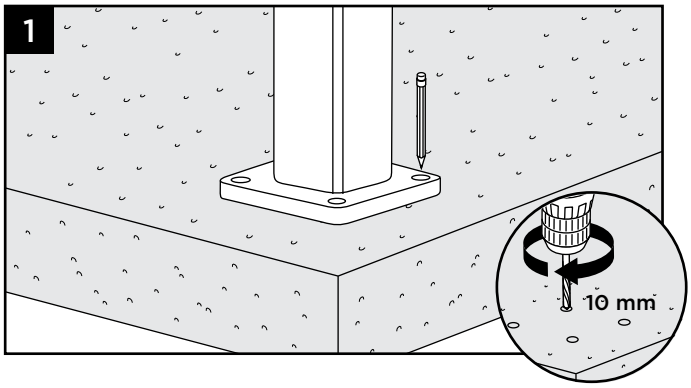

1. En utilisant le poteau comme référence, marquez les emplacements des quatre trous et percez le béton sur au moins 7 cm de profondeur en utilisant un foret à béton de 10 mm de diamètre.

REMARQUE : *Vous pouvez soit régler la mèche à la profondeur appropriée sur la perceuse, soit marquer la mèche avec du ruban à la dimension requise pour s'assurer que tous les trous sont percés à la profondeur appropriée.*

REMARQUE : Les méthodes de construction s'améliorent sans cesse. Vous trouverez nos dernières instructions d'installation sur www.fr.trex.com.

EMPLACEMENT ET INSTALLATION DE SUPPORTS DE POTEAU – SUR BÉTON / SUITE

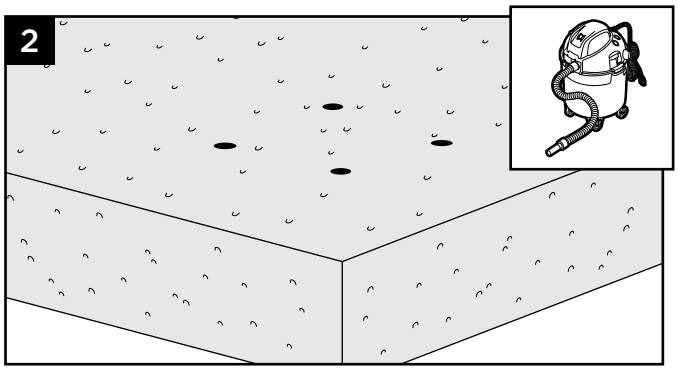

2. Nettoyez les trous pour enlever toute la poussière de béton.

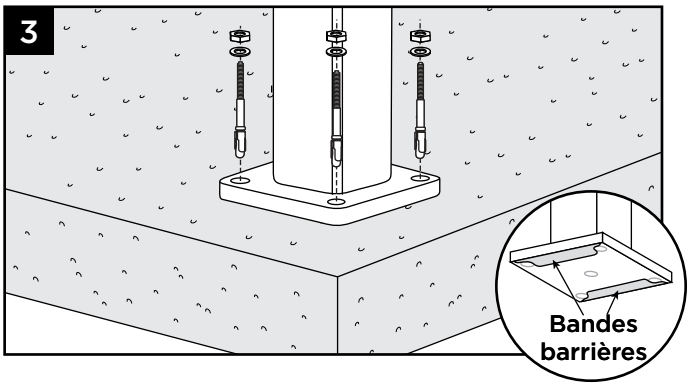

3. Insérez les deux (2) bandes barrières en acier inoxydable sous les trous des boulons de montage. Installez des cales adaptées si les poteaux ne sont pas d'aplomb. Fixez le support de poteau avec les quatre ancrages d'expansion, les rondelles et les écrous.

REMARQUE : *Lorsque vous utilisez un marteau pour enfoncer les ancrages, laissez l'écrou fileté au sommet de l'ancrage pour éviter d'endommager le filetage.*

REMARQUE : *Le couple recommandé pour les ancrages est de 27 N·m.*

Installation des blocs de guidage

REMARQUE : *Vous pouvez percer des avant-trous pour fixer les blocs de guidage au poteau, mais ce n'est pas indispensable. Si vous choisissez de le faire, utilisez une mèche légèrement plus petite que la vis à poser.*

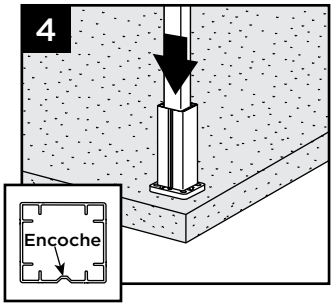

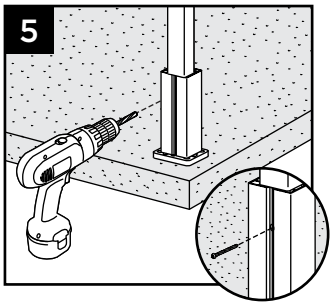

4. Placez ou posez le bloc de guidage en aluminium en bas du poteau. Placez le guide sur le poteau de sorte que l'encoche soit sur un côté sur lequel la balustrade ne sera pas attachée.

5. Fixez le bloc de guidage inférieur à l'aide d'une vis autotaraudeuse de 10 x 25 mm (*fournie*) vissée dans l'encoche pour verrouiller le bloc de guidage sur le poteau.

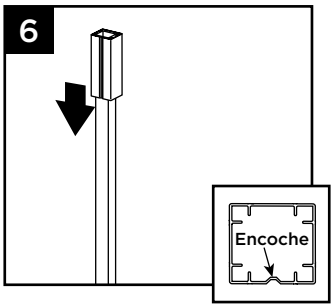

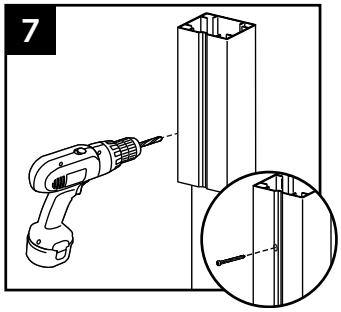

6. L'emplacement du bloc de guidage supérieur varie légèrement en fonction du type et de la hauteur de la balustrade à installer. Mesurez cette hauteur et placez le bloc de guidage supérieur à l'emplacement approximatif où le centre du support supérieur de la balustrade souhaitée doit se trouver.
7. Fixez le bloc de guidage supérieur à l'aide d'une vis autotaraudeuse 10 x 25 mm (fournie) vissée dans l'encoche pour verrouiller le bloc de guidage sur le poteau.

Installation du système de balustrade choisi

REMARQUES IMPORTANTES :

» *18 vis autotaraudeuses sont fournies pour couvrir tous les types d'installation de supports de balustrade Trex (Transcend et Trex Signature). Selon le type de la balustrade à installer, vous aurez donc peut-être des vis inutilisées.*

» *Vous pouvez percer des avant-trous pour fixer les supports aux blocs de guidage, mais ce n'est pas indispensable. Si vous choisissez de le faire, utilisez une mèche légèrement plus petite que la vis à poser.*

» Si vous utilisez des manchons de poteau de 152 mm x 152 mm, fixez les supports de balustrade correspondants à l'aide de vis autotaraudeuses en acier inoxydable 316 No 8-15 x 44 mm *(non fournies).*

REMARQUE : *S'il est prévu d'installer des éclairages Trex sur les poteaux, percez un trou à travers les blocs de support pour pouvoir faire passer le câblage des éclairages sous la surface de la terrasse.*

BALUSTRADES

Balustrades en aluminium Trex Signature®

COMPOSANT	DESCRIPTION	RÉFÉRENCE ARTICLE
Poteau en aluminium avec capuchon et jupe	Poteau 63 mm x 63 mm x 109 cm — Horizontal (conforme IRC)	XXAL252543RCAP
Poteau de soutien en aluminium	Poteau 63 mm x 63 mm x 134 cm — Escalier (conforme IRC)	XXAL252553RCAP
Poteaux en aluminium Trex Signature	Poteau de soutien 63 mm x 63 mm x 106 cm — Horizontal (conforme IRC)	XXAL252542RCCP
Les poteaux en aluminium ne peuvent être utilisés qu'avec les produits Trex Signature.		
Quincaillerie pour montage en surface IRC	Plaque de support en aluminium & quincaillerie *Utilisable avec tous les poteaux Trex aluminium à montage en surface de 64 mm*	ALPOSTHWDECK
	Kit de montage pour poteau sur béton	ALPOSTHWCONC

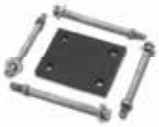

Kit pour socle, tablette et balustres

(inclut la quincaillerie pour le socle, la tablette, les balustres, les supports et le montage)

DESCRIPTION	RÉFÉRENCE ARTICLE
Kit de balustrade 1,83 m x 91,4 cm avec Balustres carrés — Horiz.	WTAS0636HRK
Kit de balustrade 1,83 m x 91,4 cm avec Balustres carrés — Escalier	WTAS0636SRK
Kit de balustrade 2,44 m x 91,4 cm avec Balustres carrés — Horiz.	WTAS0836HRK

DESCRIPTION	RÉFÉRENCE ARTICLE
Kit de balustrade 1,83 m x 106,7 cm avec Balustres carrés — Horiz.	BKAS0642HRK
Kit de balustrade 1,83 m x 106,7 cm avec Balustres carrés — Escalier	BKAS0642SRK
Kit de balustrade 1,83 m x 106,7 cm avec Balustres carrés — Horiz.	BZAS0642HRK
Kit de balustrade 1,83 m x 106,7 cm avec Balustres carrés — Escalier	BZAS0642SRK

Les dimensions ci-dessus sont les dimensions réelles
Voir ci-dessous pour les valeurs métriques.
Tablette 1,83 m = 187 cm (taille réelle)
Tablette 2,44 m = 248 cm (taille réelle)
Socle 1,83 m = 182 cm (taille réelle)
Socle 2,44 m = 243 cm (taille réelle)

Trex Signature Accessoires

Support fixe — Horizontal (4 / paquet)	XXFHBKTAL
Support fixe — Escalier (4 / paquet)	XXFSBKTAL
Support pivotant — Horizontal (2 / paquet - 1 supérieur, 1 inférieur)	XXSWHBKTAL
Support pivotant — Escalier (2 / paquet - 1 supérieur, 1 inférieur)	XXSWSBKTAL
Support pivotant de poteau de soutien de 64 mm — Escalier (1 / paquet)	XX25RCSWSCBKTAL
Cale de pied en aluminium	XXALFTBLK
Stylo de retouche	XXTOUCHUPPEN

XX = PRÉFIXE DE COULEUR **BK Charcoal Black** **BZ Bronze** **WT Classic White**

Les balustrades en aluminium offrent un rendu texturé.

ACCESSOIRE Poteau à montage en surface
(à utiliser avec un manchon de poteau 4X4 en composites)

Poteau à montage en surface en aluminium pour balustrade de 914 mm (1 / boîte) *Dimensions externes réelles de l'insertion : 95 mm x 95 mm x 177 mm*	ALPOSTMOUNT36
Poteau à montage en surface en aluminium pour balustrade de 1066 mm (1 / boîte) *Dimensions externes réelles de l'insertion : 95 mm x 95 mm x 177 mm*	ALPOSTMOUNT42
Quincaillerie pour poteau à montage en surface — Bois	ALPOSTHWDECK

UGS DES PORTAILS EN ALUMINIUM

COMPOSANT	DESCRIPTION	RÉFÉRENCE ARTICLE
Kit pour balustrade de portail **Disponible dans tous les coloris pour aluminium.**	Hauteur de balustrade 106,7 cm, balustres carrés, écartement réglable jusqu'à 121,9 cm *[Hauteur réelle de la balustrade : 106,7 cm. La largeur réelle est 120 cm, mais coupe possible pour s'adapter à n'importe quelle largeur.]*	XX42SQADJGATE
Paquet de quincaillerie	2 charnières réglables auto-fermantes 1 moraillon de consignation avec clés Quincaillerie pour fixation à un poteau en bois équipé d'un manchon composite ou à un poteau en aluminium	BKGATEHW

BALUSTRADES TREX SIGNATURE®

REMARQUES :

» LES POTEAUX TREX SIGNATURE NE PEUVENT PAS ÊTRE UTILISÉS AVEC LES MODÈLES TREX SIGNATURE TRADITIONAL OU COCKTAIL. SEULS LES MANCHONS DE POTEAUX TRAITÉS SOUS PRESSION PEUVENT ÊTRE UTILISÉS. CONSULTEZ LES INSTRUCTIONS DÉTAILLÉES POUR PLUS D'INFORMATIONS.

» LES BALUSTRADES TREX SIGNATURE SONT CONÇUES POUR ÊTRE FIXÉES À DES POTEAUX POSÉS À UNE PORTÉE LIBRE DE 1,83 M OU 2,44 M.

» SI L'INSTALLATION SE FAIT À DES LONGUEURS DE PORTÉE EXACTEMENT ÉGALES À 1,83 M OU 2,44 M DANS UNE CONFIGURATION POTEAU À POTEAU, LE SOCLE N'A PAS BESOIN D'ÊTRE COUPÉ, MAIS LA TABLETTE DOIT ÊTRE MESURÉE (EN VEILLANT À CE QUE LES BALUSTRES S'ALIGNENT VERTICALEMENT) ET COUPÉE.

» SI L'INSTALLATION SE FAIT À DES LONGUEURS DE PORTÉE EXACTEMENT ÉGALES À 1,83 M OU 2,44 M DANS UNE CONFIGURATION DE POTEAUX DE SOUTIEN (PORTÉES D'UN POTEAU DE SOUTIEN À L'AUTRE), NI LE SOCLE, NI LA TABLETTE N'A BESOIN D'ÊTRE COUPÉ.

» EN OUTRE, POUR TOUTES LES CONFIGURATIONS DE POTEAUX D'EXTRÉMITÉ FINALE, LA TABLETTE DOIT ÊTRE MESURÉE (EN VEILLANT À CE QUE LES BALUSTRES S'ALIGNENT VERTICALEMENT) ET COUPÉE.

» CONSULTEZ LES INSTRUCTIONS DÉTAILLÉES POUR PLUS D'INFORMATIONS.

» REPORTEZ-VOUS À LA PAGE 45 POUR LES NUMÉROS D'UGS.

PIÈCES

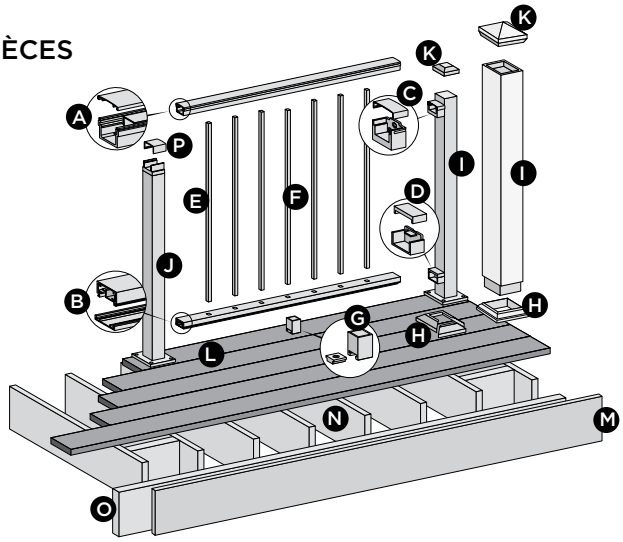

TYPES DE BALUSTRES

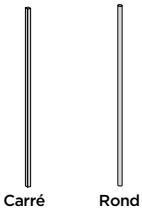

DÉTERMINATION DES BALUSTRES À UTILISER				
Type de balustre	Par section de 183 cm	Par section de 244 cm	Par section d'escalier de 183 cm	Par section d'escalier de 244 cm
Carré	15	20	13	17
Rond	15	20	13	17

REMARQUE : CECI EST UNE VUE D'ENSEMBLE DE TOUS LES COMPOSANTS DE BALUSTRADE POUR LES INSTALLATIONS HORIZONTALES TREX SIGNATURE – CONSULTEZ LES INSTRUCTIONS DÉTAILLÉES POUR DES CONFIGURATIONS DE BALUSTRADE PARTICULIÈRES.

A. Tablette et couvercle bombé Trex Signature
   - 186,7 cm
   - 247,7 cm
B. Socle et couvercle plat Trex Signature
   - Balustrade : 181,6 cm
   - Couvercle : 177,8 cm
   - Balustrade : 242,6 cm
   - Couvercle : 238,8 cm
C. Support de tablette et couvercle Trex Signature
D. Support de socle et couvercle Trex Signature
E. Balustres Trex Signature (carrés ou ronds)
F. Balustre central Trex Signature (carré ou rond)
G. Cale de pied Trex Signature**
H. Jupe de poteau ou jupe de manchon de poteau Trex Signature*
I. Poteau Trex Signature*
   - 94,0 cm
   - 109,2 cm
   ou manchon de poteau Trex 10,2 cm x 10,2 cm*
   - 99,1 cm
   - 114,3 cm

REMARQUE : POUR FIXER DES POTEAUX TREX SIGNATURE, UTILISEZ LA QUINCAILLERIE DE MONTAGE DE LA TERRASSE TREX ET LA PLAQUE MÉTALLIQUE.

J. Poteau de soutien Trex Signature*
   - 87,6 cm
   - 102,9 cm
K. Capuchon de poteau ou capuchon de manchon de poteau Trex Signature*
L. Terrasse Trex
M. Bordure Trex
N. Solive en bois conforme au code, 5,1 cm x 20,3 cm minimum
O. Solive de bord en bois conforme au code, 5,1 cm x 20,3 cm minimum
P. Couvercle de support de liaison *(fourni avec le poteau de soutien)*

* *Article non inclus dans les ensembles de balustrade Trex Signature. Les manchons de poteau de 10,2 cm x 10,2 cm et 15,2 cm x 15,2 cm sont tous deux conçus pour s'adapter à un poteau traité sous pression de 10,2 cm x 10,2 cm.*

** *Nécessaire UNIQUEMENT pour les installations à portée libre supérieure à 1,83 m quand le plus petit balustre fixe est parfaitement centré, ou pour les portées non soutenues de plus de 1,52 m (exemple : une portée de 2,44 m découpée en une portée de 1,52 m et une de 0,91 m nécessiterait une cale de pied sous la portée de 1,52 m, puisque le plus petit balustre fixe n'est plus centré). Incluse dans les ensembles de balustrade de 2,44 m.*

*** *Les manchons de poteau de 10,2 cm x 10,2 cm et 15,2 cm x 15,2 cm sont tous deux conçus pour s'adapter à un poteau traité sous pression de 10,2 cm x 10,2 cm.*

REMARQUE : *Si vous installez une balustrade de 106,7 cm à l'aide de poteaux traités sous pression avec des manchons de poteau Trex, utilisez des poteaux traités sous pression et des manchons de poteau plus longs, tous deux coupés à une hauteur de 116,8 cm à partir de la surface de la terrasse.*

INSTALLATION DE POTEAUX ET/OU DE POTEAUX DE SOUTIEN TREX SIGNATURE® SUR DU BOIS OU DU BÉTON

REMARQUES IMPORTANTES :

- *CHAQUE POTEAU DOIT ÊTRE FIXÉ COMME ILLUSTRÉ POUR GARANTIR UNE INSTALLATION SÉCURITAIRE ET CONFORME AU CODE.*
- *LES POTEAUX TREX SIGNATURE NE PEUVENT PAS ÊTRE UTILISÉS AVEC LES MODÈLES TREX SIGNATURE TRADITIONAL OU COCKTAIL. SEULS LES MANCHONS DE POTEAUX TRAITÉS SOUS PRESSION PEUVENT ÊTRE UTILISÉS. CONSULTEZ LES INSTRUCTIONS DÉTAILLÉES POUR PLUS D'INFORMATIONS.*
- *Consultez TOUJOURS le code du bâtiment local avant toute installation d'un système de balustrade, afin de vous assurer que toutes les exigences réglementaires et de sécurité sont respectées. Trex® ne peut être tenue responsable d'installations inadéquates ou non recommandées.*
- *Lors de l'installation de poteaux Trex Signature sur des surfaces ACQ, ACC ou en béton, utilisez une barrière d'isolation appropriée entre le poteau et la surface (consultez le code du bâtiment local au besoin).*
- *Voir ci-dessous pour l'installation de poteaux standards et/ou de poteaux de soutien Trex Signature.*
- *Pour les poteaux traités sous pression, les manchons de poteau et les jupes, reportez-vous aux instructions détaillées fournies avec les ensembles de balustrade Trex Signature.*
- *Toutes les installations d'escaliers Trex Signature nécessitent l'utilisation d'un poteau d'escalier de 1,35 m, mesuré et coupé à la bonne longueur si besoin.*
- *Si un poteau d'escalier de liaison est nécessaire, utilisez un poteau d'escalier (là aussi, coupez-le à la bonne longueur si besoin) et un support de liaison pivotant.*
- *Si l'installation se fait sur du béton, assurez-vous que toutes les surfaces sont à niveau.*

OUTILS ET ÉQUIPEMENTS NÉCESSAIRES

- Perceuse et/ou pistolet à vis (marteau perforateur pour le béton)
- Mèche pour bois de 13 mm, mèche pour béton de 10 mm
- Cale – 3,8 cm x 18,4 cm, Pin jaune du Sud traité sous pression ou équivalent
- Qté : 36 (par poteau) – vis 7,6 cm adaptées au bois traité sous pression

INSTALLATION DE POTEAUX APPROUVÉS PAR LE CODE

TAILLE DE POTEAU	6,4 cm / 6,4 cm Poteau 6,4 cm x 6,4 cm (IRC)
Hauteur de terrasse < 76 cm	Acceptable (la conformité au code n'est pas requise)
Conforme IRC	Oui
Conforme IBC	Non

Installation de poteaux et/ou de poteaux de soutien Trex Signature sur une charpente en bois traitée sous pression (installation d'un poteau d'angle)

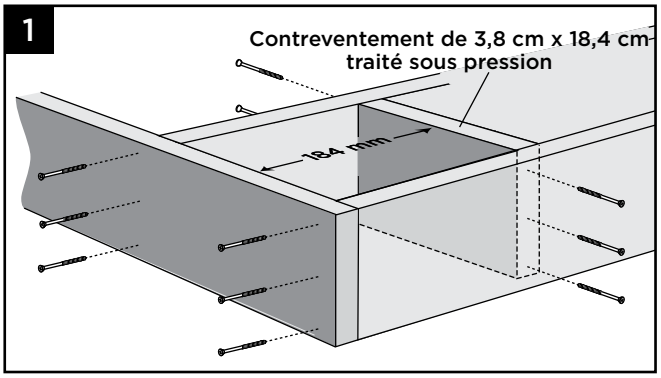

1. Installez un contreventement de 3,8 cm x 18,4 cm entre les solives à 18,4 cm. Ajoutez douze vis de 7,6 cm adaptées au bois traité sous pression *(non fournies)*.

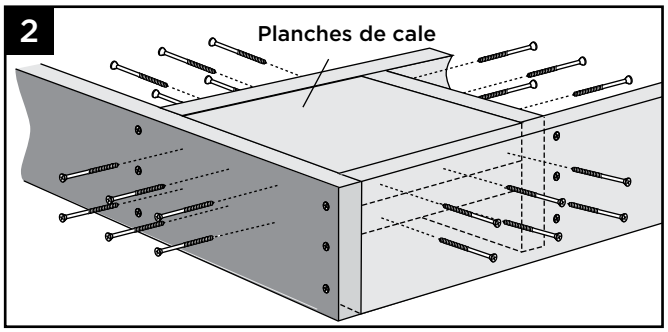

2. Installez deux planches de 3,8 cm x 18,4 cm comme cales sous l'emplacement du poteau. Fixez solidement ces cales en ajoutant vingt-quatre vis de 7,6 cm adaptées au bois traité sous pression *(non fournies)*.

REMARQUE : *POUR ÊTRE SÛR QUE LES CALES SONT SOLIDEMENT FIXÉES, UTILISEZ LE NOMBRE DE VIS INDIQUÉ CI-DESSUS.*

CONSEIL : Utilisez deux vis supplémentaires pour serrer ensemble les planches de cale, afin de les fixer plus facilement à la charpente.

Installation d'un poteau en ligne

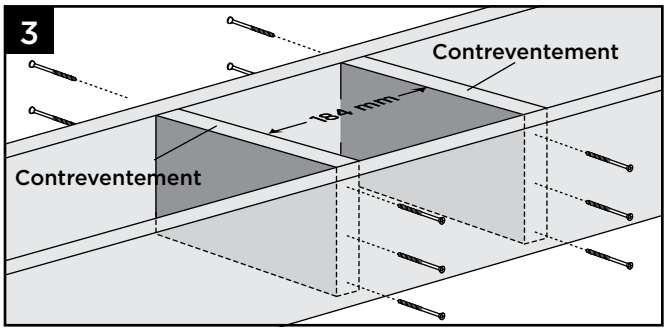

3. Installez deux contreventements de 3,8 cm x 18,4 cm entre les solives à 18,4 cm. Ajoutez douze vis de 7,6 cm adaptées au bois traité sous pression *(non fournies)*.

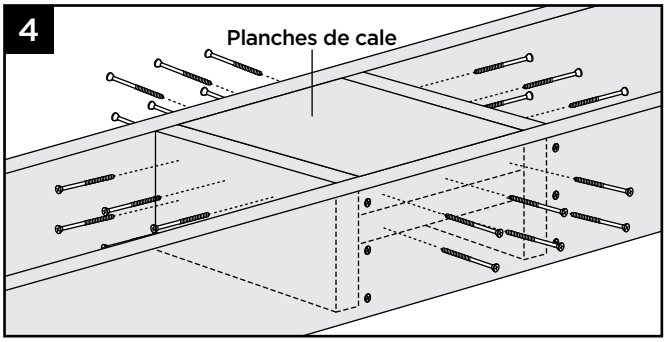

4. Installez deux planches de 3,8 cm x 18,4cm comme cales sous l'emplacement du poteau. Fixez solidement ces cales en ajoutant vingt-quatre vis de 7,6 cm adaptées au bois traité sous pression *(non fournies)*.

REMARQUE : Les méthodes de construction s'améliorent sans cesse. Vous trouverez nos dernières instructions d'installation sur www.fr.trex.com.

INSTALLATION DE POTEAUX ET/OU DE POTEAUX DE SOUTIEN TREX SIGNATURE® SUR DU BOIS OU DU BÉTON / SUITE

REMARQUES :

» ***La contre-plaque métallique est requise seulement pour le poteau de 64 mm des installations devant être conformes au code.*** *(Consultez le responsable local du code pour plus d'informations.)*

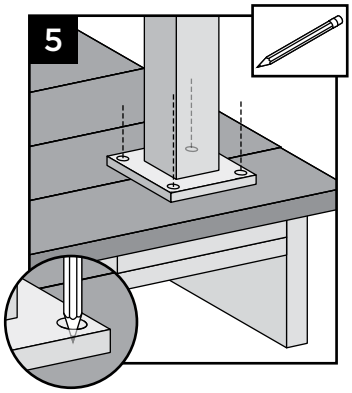

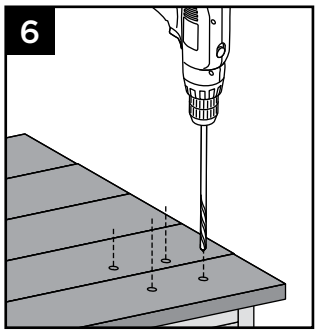

5. À l'aide d'un gabarit, marquez les emplacements des trous.
6. Percez les planches de terrasse et de cale à l'aide d'une mèche de 16 mm de diamètre (une mèche longue sera nécessaire).

7. Insérez les deux (2) bandes barrières en acier inoxydable sous les trous des boulons de montage. LES BANDES BARRIÈRES SONT NÉCESSAIRES SEULEMENT SI LE POTEAU EST FIXÉ DIRECTEMENT À LA CHARPENTE TRAITÉE SOUS PRESSION.

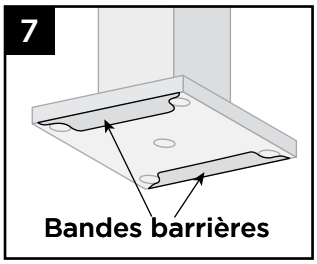

8. Fixez les poteaux à l'aide de quatre boulons à tête hexagonale de 10 mm x 152 mm, de rondelles et d'écrous, et de la contre-plaque en aluminium placée contre le dessous de la cale. Si le projet doit être conforme au code, cette contreplaque DOIT être placée sous la terrasse. Indiquez l'UGS ALPOSTHWDECK pour obtenir la quincaillerie et la plaque d'aluminium nécessaires. (Consultez le responsable local du code pour plus d'informations sur la conformité.)

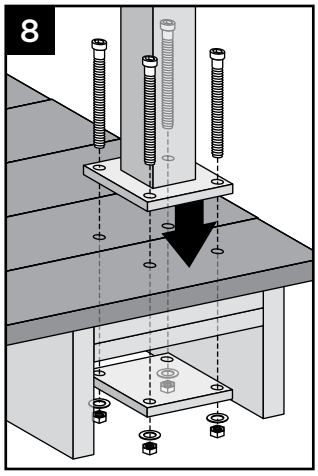

INSTALLATION DE POTEAUX TRAITÉS SOUS PRESSION, DE MANCHONS DE POTEAU ET DE JUPES POUR UNE BALUSTRADE TREX SIGNATURE

1. Fixez les poteaux à l'aide de boulons de carrosserie de 13 mm.

» La taille minimum des solives est de 51 mm x 203 mm.

» Les boulons supérieurs doivent être à 2,5 cm du haut des solives.

» Les boulons inférieurs doivent être à 13 cm des boulons supérieurs.

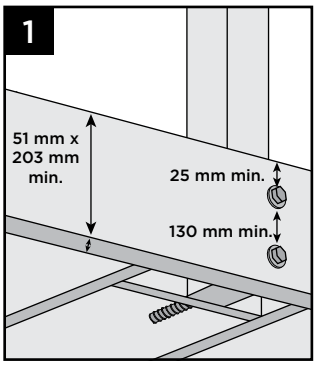

REMARQUE : *Des cales peuvent être ajoutées en guise de renfort.*

2. Glissez la jupe de manchon de poteau sur le poteau jusqu'en bas pour qu'elle repose sur la surface de la terrasse. Glissez le manchon de poteau sur le poteau et placez-le à l'intérieur de sa jupe.

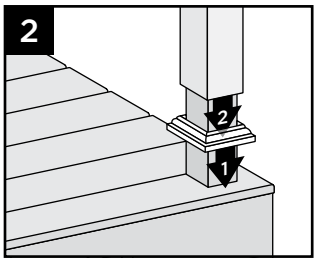

REMARQUE : *Utilisez des cales pour maintenir d'aplomb les manchons de poteau.*

Installation de poteaux Trex Signature sur du béton

Perçage des avant-trous

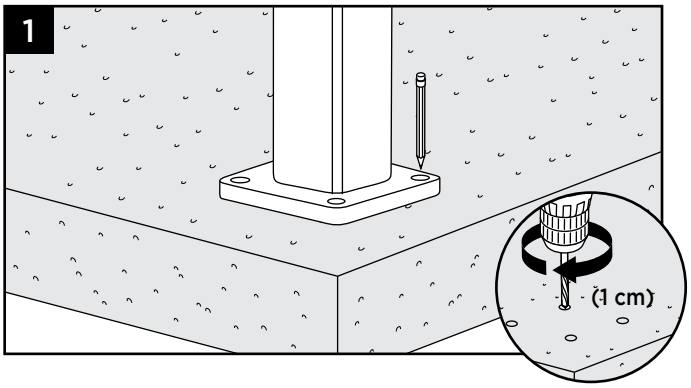

1. En utilisant le poteau comme référence, marquez les emplacements des quatre trous et percez le béton sur au moins 7 cm de profondeur en utilisant un foret à béton de 10 mm de diamètre.

REMARQUE : *Vous pouvez soit régler la mèche à la profondeur appropriée sur la perceuse, soit marquer la mèche avec du ruban à la dimension requise pour s'assurer que tous les trous sont percés à la profondeur appropriée.*

2. Nettoyez les trous pour enlever toute la poussière de béton en utilisant un aspirateur d'atelier ou un autre outil adapté.

INSTALLATION DE POTEAUX ET/OU DE POTEAUX DE SOUTIEN TREX SIGNATURE® SUR DU BOIS OU DU BÉTON / SUITE

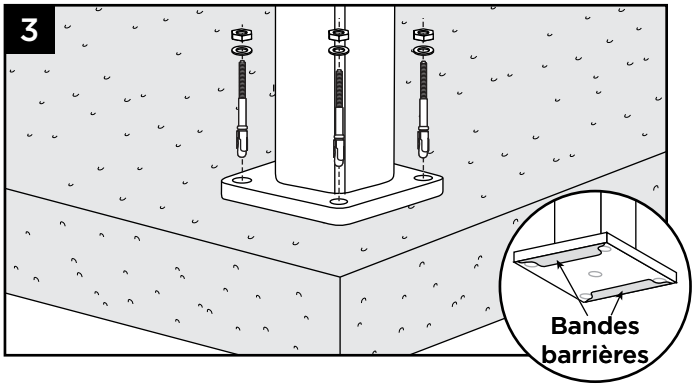

3. Insérez les deux (2) bandes barrières en acier inoxydable sous les trous des boulons de montage. Installez des cales adaptées si les poteaux ne sont pas d'aplomb. Fixez les poteaux à l'aide de quatre ancrages à cale de 10 mm x 95 mm FOURNIS PAR TREX. *Indiquez l'UGS Trex ALPOSTHWCONC pour obtenir la quincaillerie nécessaire (ancrages à cale, rondelles et écrous).*

REMARQUES :

» *Lorsque vous utilisez un marteau pour enfoncer les ancrages, laissez l'écrou fileté au sommet de l'ancrage pour éviter d'endommager le filetage.*

» *Le couple recommandé pour les ancrages est de 27 N·m.*

BALUSTRADES TREX SIGNATURE®
CONFIGURATIONS

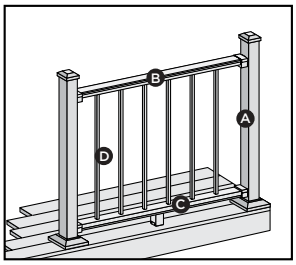

Couper les poteaux / manchons de poteau **N'EST PAS** nécessaire.

A. Poteau Trex Signature, poteau traité sous pression ou supports de poteau Trex* équipés de manchons de poteau Trex Transcend, ou poteaux à montage sur solive Trex*
B. Tablette Trex Signature
C. Socle Trex Signature
D. Balustres Trex Signature

** **REMARQUE :** Voir les instructions d'installation spécifiques pour la fixation des supports de poteau Trex ou des poteaux à montage sur solive Trex avant toute installation de balustrade.*

QUINCAILLERIE DE SUPPORT — INSTALLATIONS HORIZONTALES (Y COMPRIS LES SUPPORTS PIVOTANTS HORIZONTAUX)
TREX SIGNATURE

QUINCAILLERIE DE BALUSTRADE HORIZONTALE

AA. Support de socle
BB. Couvercle de support de socle
CC. Couvercle de support de tablette
DD. Support de tablette

QUINCAILLERIE DE PIVOT HORIZONTAL

GG. Base pivotante
HH. Support pivotant horizontal, tablette
II. Couvercle de support pivotant horizontal, tablette
JJ. Couvercle de support pivotant horizontal, socle
KK. Support pivotant horizontal, socle
LL. Couvercle de base pivotante

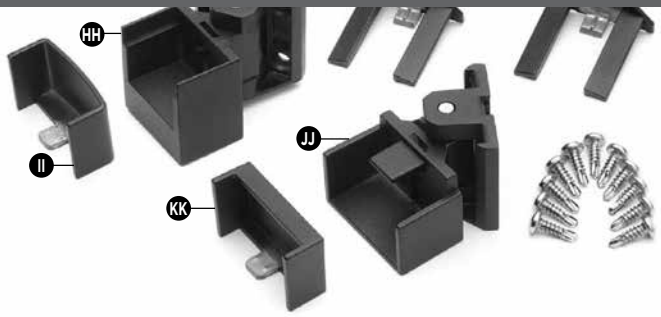

QUINCAILLERIE DE SUPPORT — INSTALLATIONS HORIZONTALES (Y COMPRIS LES SUPPORTS PIVOTANTS HORIZONTAUX) / SUITE
TREX SIGNATURE®

COMPOSANTS DE CALE DE PIED

EE. Base de cale de pied
FF. Support de cale de pied

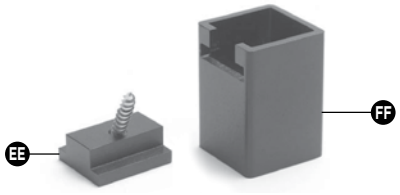

INSTALLATION D'UNE BALUSTRADE HORIZONTALE
TREX SIGNATURE®

Fixation des supports à l'aide de poteaux Trex Signature

CONSEIL : Maintenez les supports en place avec un serre-joint pour faciliter la pose des vis.

1. Mesurez 3,5 cm à partir du dessus de la plaque de support du poteau ou 4,8 cm à partir de la surface de la terrasse. Faites une légère marque sur le poteau.

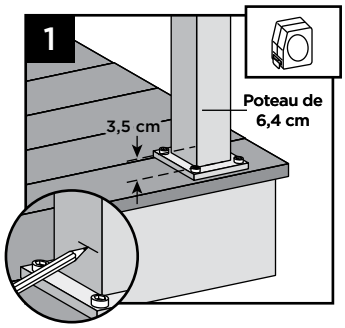

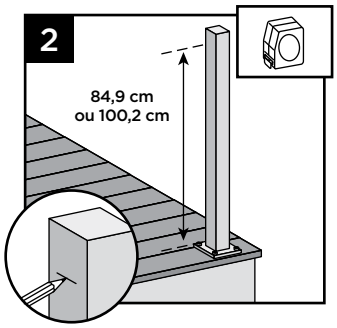

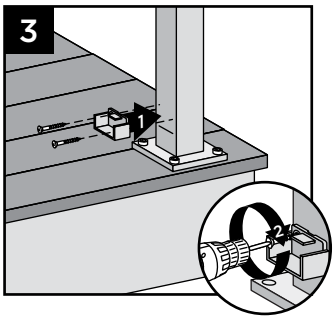

2. Mesurer à partir de la plaque de support du poteau 84,9 cm pour une hauteur de traverse de 94 cm ou 100,2 cm pour une hauteur de traverse de 106,7 cm. Faites une légère marque sur le poteau.

REMARQUE : En mesurant à partir de la surface de la terrasse, mesurez une hauteur de 86,2 cm pour une hauteur de traverse de 92 cmou 101,4 cm pour une hauteur de traverse de 106,7 cm.

3. Centrez le support inférieur du poteau *au-dessus* de la marque et fixez-le à l'aide de deux (2) vis autotaraudeuses *(fournies)*.
4. Centrez le support supérieur du poteau *au-dessus* de la marque et fixez-le à l'aide de trois (3) vis autotaraudeuses *(fournies)*.

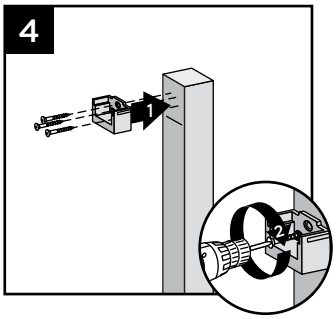

REMARQUE : *Le support supérieur n'est pas nécessaire pour une configuration avec un poteau de soutien.*

Fixation des supports à l'aide de poteaux traités sous pression et de manchons de poteau

CONSEIL : Maintenez les supports en place avec un serre-joint pour faciliter la pose des vis.

1. Mesurez 4,8 cm entre la surface de la terrasse et le dessous du support. Faites glisser la jupe vers le haut pour permettre une mesure précise. Faites une légère marque sur le poteau.

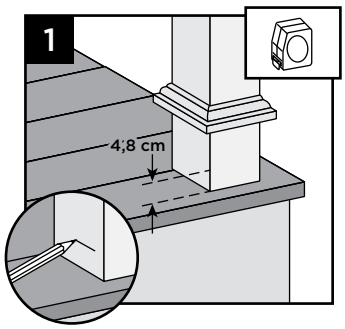

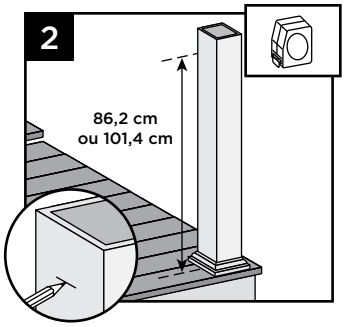

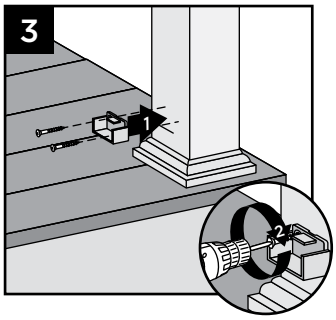

2. Mesurez à partir de la surface de la terrasse 86,2 cm pour une hauteur de traverse de 91,4 cm ou 101,4 cm pour une hauteur de traverse de 106,7 cm. Faites une légère marque sur le poteau.

REMARQUE : *Repoussez la jupe vers le bas jusqu'à la surface de la terrasse* ***AVANT D'ATTACHER LES SUPPORTS.***

3. Centrez le support inférieur du poteau **au-dessus** de la marque et fixez-le à l'aide de deux (2) vis à bois de 51 mm *(fournies)*.
4. Centrez le support supérieur du poteau *au-dessus* de la marque et fixez-le à l'aide de trois (3) vis à bois de 51 mm *(fournies)*.

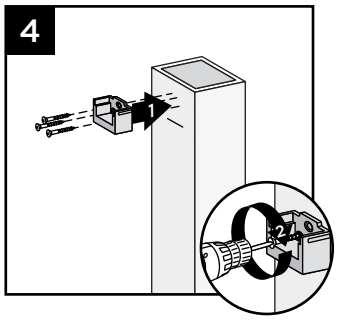

INSTALLATION D'UNE BALUSTRADE HORIZONTALE ENTRE DEUX POTEAUX
TREX SIGNATURE®

REMARQUES :

- *» LES BALUSTRADES TREX SIGNATURE SONT CONÇUES POUR ÊTRE FIXÉES À DES POTEAUX POSÉS À UNE PORTÉE LIBRE DE 1,83 M OU 2,44 M.*
- *» SI L'INSTALLATION SE FAIT À DES LONGUEURS DE PORTÉE EXACTEMENT ÉGALES À 1,83 M OU 2,44 M DANS UNE CONFIGURATION POTEAU À POTEAU, LE SOCLE N'A PAS BESOIN D'ÊTRE COUPÉ, MAIS LA TABLETTE DOIT ÊTRE MESURÉE (EN VEILLANT À CE QUE LES BALUSTRES S'ALIGNENT VERTICALEMENT) ET COUPÉE.*
- *» POUR LES PORTÉES DE LONGUEUR INHABITUELLE, LE SOCLE ET LA TABLETTE DOIVENT TOUS DEUX ÊTRE MESURÉS (EN VEILLANT À CE QUE LES BALUSTRES S'ALIGNENT VERTICALEMENT) ET COUPÉS. ASSUREZ-VOUS QUE LES BALUSTRES SONT ESPACÉS DE LA MÊME DISTANCE DE CHAQUE CÔTÉ DU POTEAU.*
- *» LORSQUE LES TRAVERSES SONT COUPÉES À DES PORTÉES INHABITUELLES, TOUTES LES PORTÉES DE PLUS DE 1,52 M (EXEMPLE : UNE PORTÉE DE 2,44 M DÉCOUPÉE EN UNE PORTÉE DE 1,52 M ET UNE DE 0,91 M) NÉCESSITENT UNE CALE DE PIED SOUS LA PORTÉE DE 1,52 M, PUISQUE LE PLUS PETIT BALUSTRE FIXE N'EST PLUS CENTRÉ.*

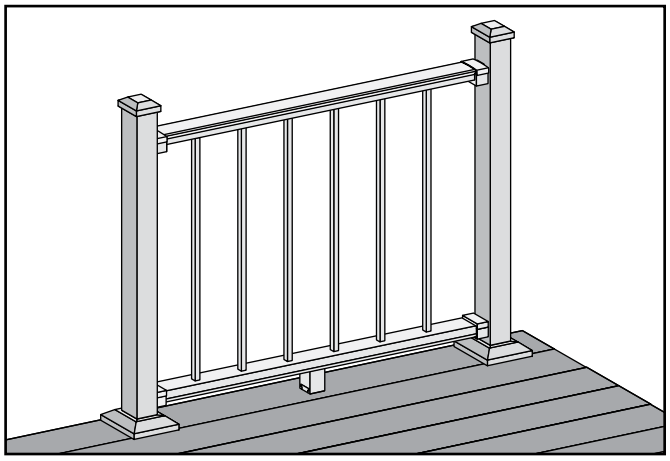

Mesure et coupe de socles et de tablettes (selon les besoins)

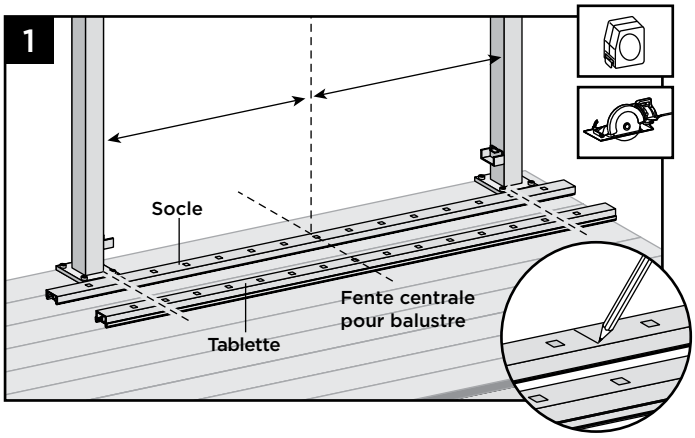

1. Positionnez le socle et la tablette entre les poteaux et alignez-les sur le support inférieur. Au niveau du socle et de la tablette, alignez la fente du balustre central avec le milieu de la portée entre les poteaux.* Cela permet d'avoir le même nombre de trous de balustre de chaque côté de la fente centrale. Marquez le socle et la tablette à chaque extrémité (assurez-vous que les deux sont bien centrés entre les poteaux).

** Dans certains cas, en raison d'une portée inhabituelle de la traverse, il peut être nécessaire de décentrer le balustre central pour laisser suffisamment de place aux autres balustres entre les deux poteaux. Examinez ceci AVANT toute découpe pour vous assurer que tous les balustres sont également espacés.*

Coupe du socle et de son couvercle

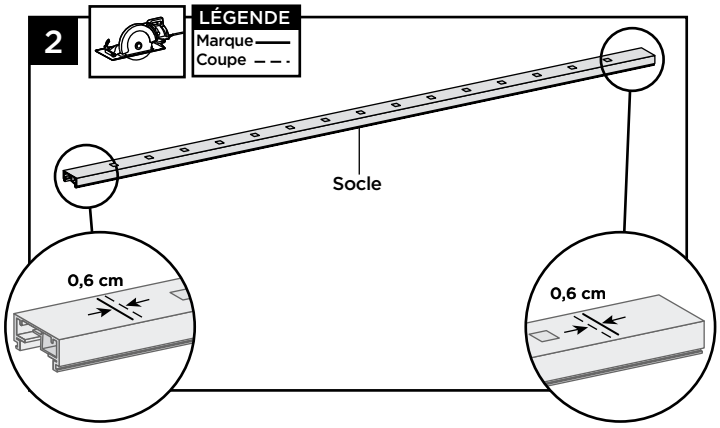

2. Coupez les deux extrémités du socle 6 mm plus court que la marque située à chaque extrémité pour qu'il puisse rentrer dans les supports de socle.

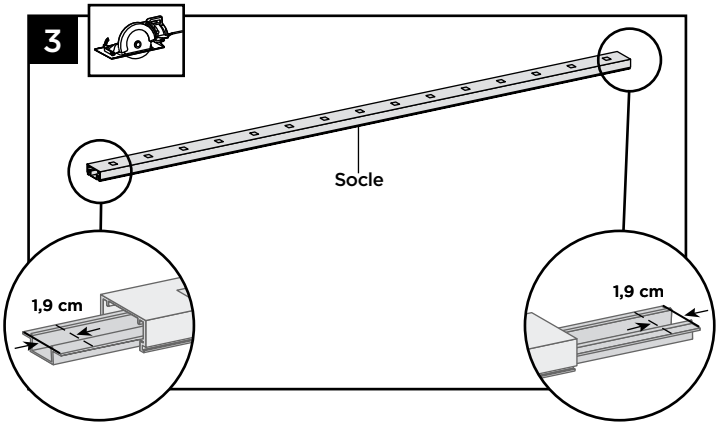

3. Faites ressortir l'insertion du socle, puis coupez 1,9 cm DE CHAQUE CÔTÉ avant de la rentrer à nouveau dans le socle tout en la centrant.

4. Faites une marque et coupez le couvercle du socle 3,8 cm plus court que le socle.

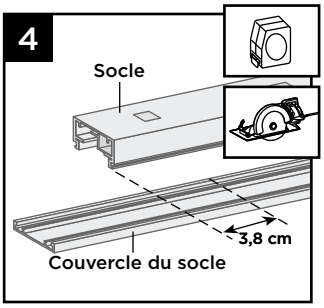

REMARQUE : Les méthodes de construction s'améliorent sans cesse. Vous trouverez nos dernières instructions d'installation sur www.fr.trex.com.

INSTALLATION D'UNE BALUSTRADE HORIZONTALE ENTRE DEUX POTEAUX / SUITE TREX SIGNATURE®

Coupe de la tablette

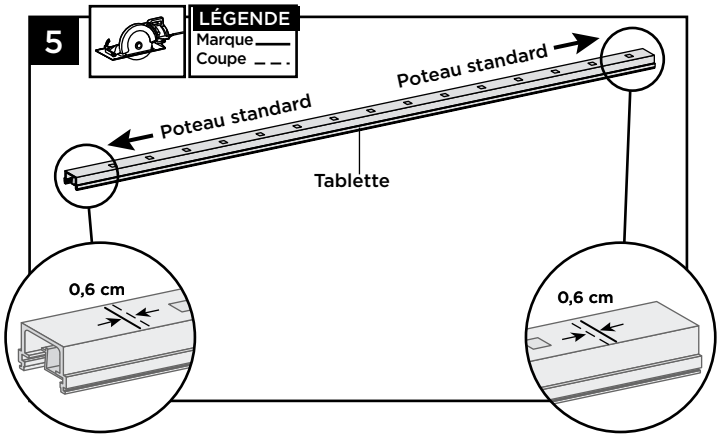

5. Coupez chaque extrémité du socle 6 mm plus court que la marque pour qu'il puisse rentrer dans les supports de socle.

Fixation du balustre central sur le socle

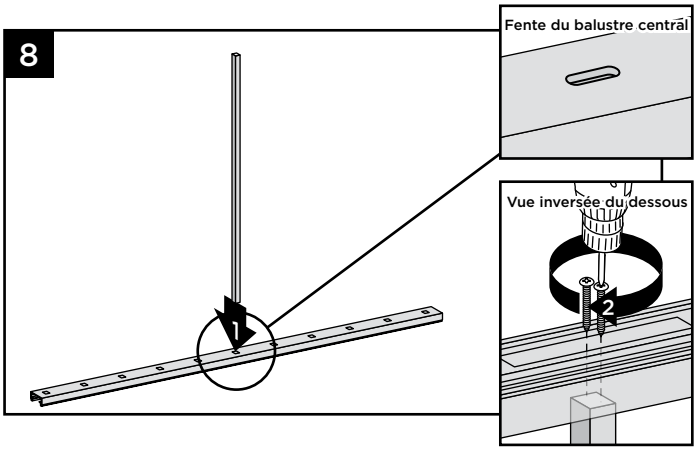

8. Fixez le balustre central, plus court, dans la fente centrale du socle à l'aide de deux vis No 8 de 3,2 cm *(fournies).*

Coupe de l'insertion et du couvercle de la tablette

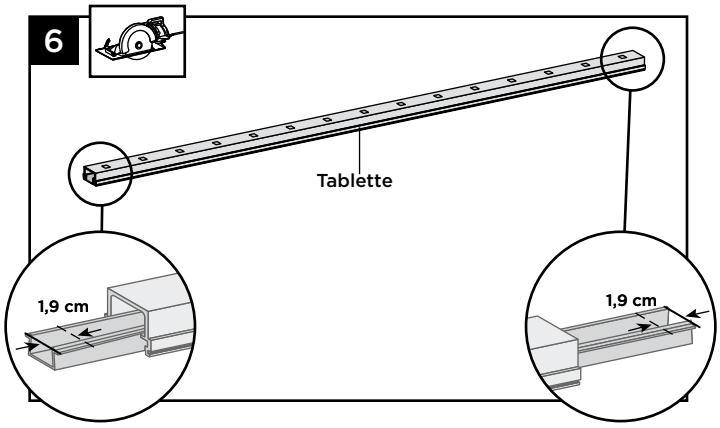

6. Faites ressortir l'insertion du socle, puis coupez 1,9 cm *DE CHAQUE CÔTÉ* avant de la rentrer à nouveau dans le socle tout en la centrant.

7. Faites une marque et coupez le couvercle de la tablette à la même longueur que la tablette, quelle que soit la configuration choisie.

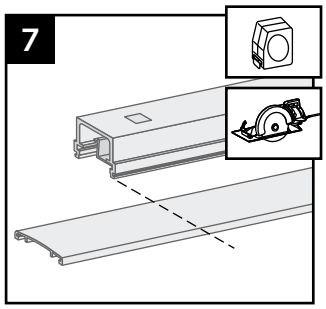

Fixation du socle et de son couvercle aux supports

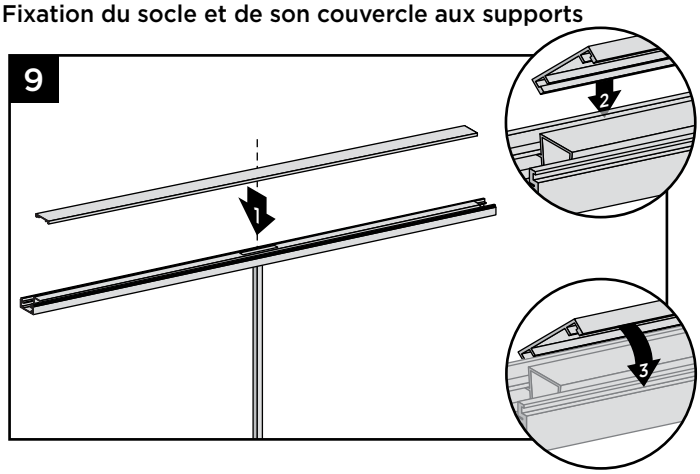

9. Pour fixer sur le socle son couvercle « plat », commencez par centrer ce dernier sur le socle (cela permet d'avoir un écart à chaque extrémité du socle nécessaire pour l'installer dans ses supports). Alignez le couvercle en l'insérant dans l'une des fentes situées sur les côtés du socle. Puis, en commençant à une extrémité, enclenchez le couvercle dans la fente opposée sur toute la longueur du socle. Dans certains cas, un tapotement **DOUX** à l'aide d'un **maillet en caoutchouc** peut faciliter la fixation.

REMARQUE : Les méthodes de construction s'améliorent sans cesse. Vous trouverez nos dernières instructions d'installation sur www.fr.trex.com.

INSTALLATION D'UNE BALUSTRADE HORIZONTALE ENTRE DEUX POTEAUX / SUITE TREX SIGNATURE®

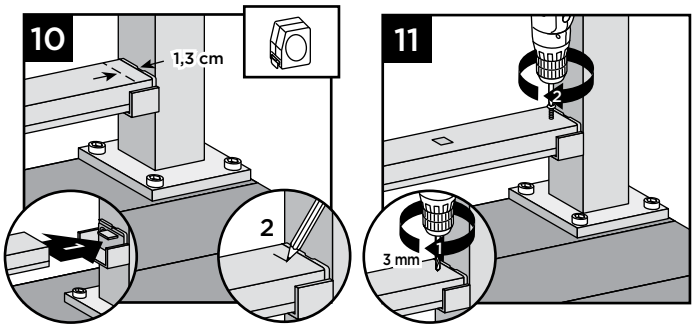

10. Placez le socle dans les supports inférieurs. Les ergots des supports se retrouveront à l'intérieur du socle (ils sont invisibles lorsque la balustrade est fixée). Pour assurer l'installation dans l'ergot, mesurez et faites une marque à 1,3 cm du côté du poteau.
11. Fixez le socle au support inférieur en vissant de chaque côté une vis autotaraudeuse *(fournie)* à travers la marque du dessus du socle jusque dans l'ergot du support inférieur.

REMARQUE : *Il est nécessaire de percer un avant-trou (avec une mèche de 0,28 cm) pour fixer le socle au support.*

Installation des balustres restants dans le socle

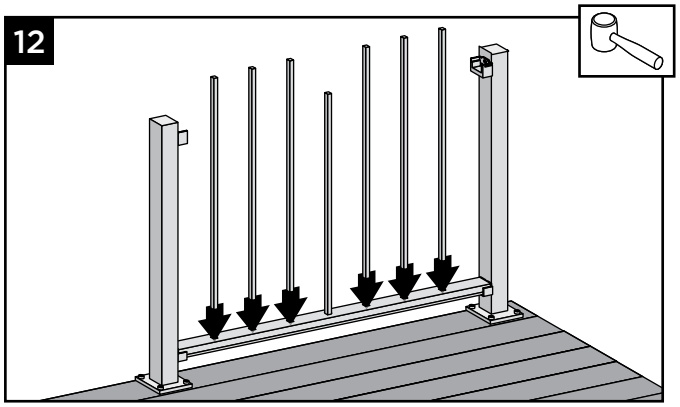

12. Placez les balustres restants dans les trous du socle en les enclenchant à fond. Dans certains cas, un tapotement **DOUX** à l'aide d'un **maillet en caoutchouc** peut faciliter la fixation.

Fixation des tablettes

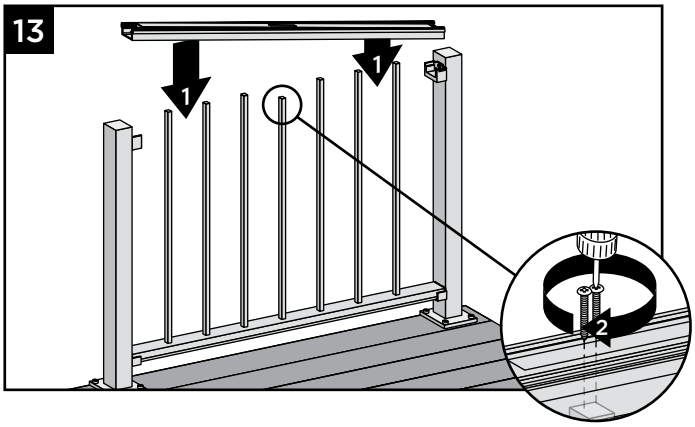

13. En commençant à une extrémité, enclenchez les balustres dans la tablette sur toute sa longueur. Fixez le balustre central dans la fente centrale à l'aide de deux vis No 8 de 3,2 cm *(fournies).*
14. Fixez la tablette à chaque support en vissant de chaque côté deux (2) vis autotaraudeuses *(fournies)* en diagonale l'une de l'autre, à travers la tablette jusque dans le support.

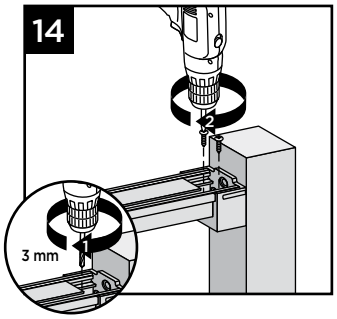

REMARQUE : *Il est nécessaire de percer des avant-trous (avec une mèche de 0,28 cm) pour fixer le socle au support.*

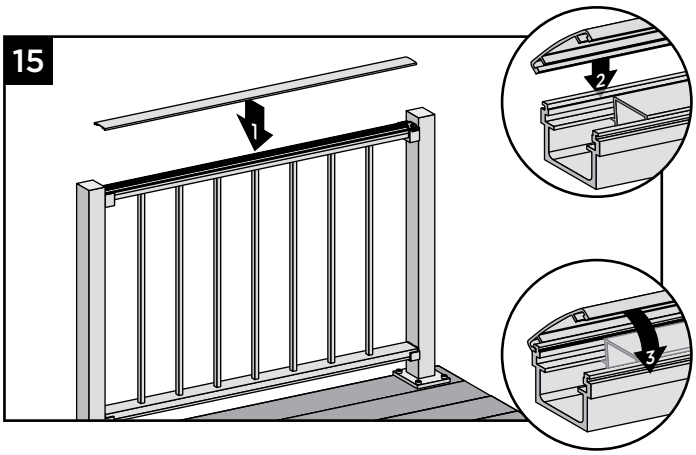

15. Fixez à la tablette son couvercle « en couronne » en alignant le couvercle sur un côté. Puis, en commençant à une extrémité, enclenchez le couvercle dans la fente opposée sur toute la longueur de la tablette. Tapoter **DOUCEMENT** à l'aide d'un **maillet en caoutchouc** peut faciliter la fixation.

INSTALLATION D'UNE BALUSTRADE HORIZONTALE ENTRE DEUX POTEAUX / SUITE TREX SIGNATURE®

Fixation des couvercles de support, des jupes et des capuchons

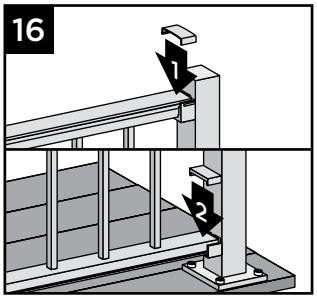

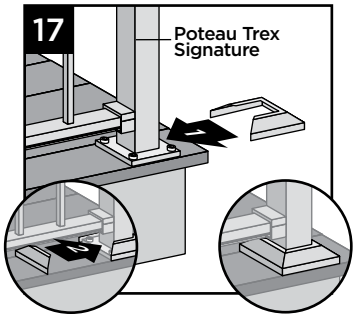

16. Fixez les couvercles de support correspondants sur les ouvertures des socles et des tablettes.
17. Si vous utilisez des poteaux Signature, fixez les jupes de poteau fournies en bas des poteaux.

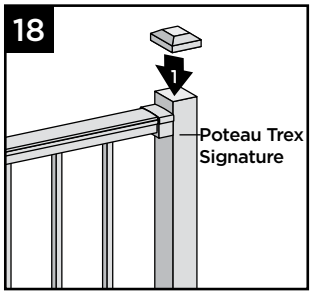

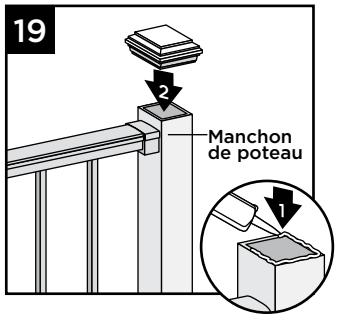

18. Fixez les capuchons de poteau sur les poteaux Trex Signature. (Si besoin, vous pouvez utiliser un *maillet en caoutchouc* pour les fixer correctement.)
19. Fixez les capuchons de poteau aux manchons de poteau à l'aide d'adhésif de construction en PVC adapté à un usage extérieur.
20. **Fixation de la cale de pied**
    Voir instructions page 65.

INSTALLATION D'UNE BALUSTRADE HORIZONTALE ENTRE UN POTEAU ET UN POTEAU DE SOUTIEN

TREX SIGNATURE®

REMARQUES :

- ***» LES BALUSTRADES TREX SIGNATURE SONT CONÇUES POUR ÊTRE FIXÉES À DES POTEAUX POSÉS À UNE PORTÉE LIBRE DE 1,83 M OU 2,44 M.***
- ***» SI L'INSTALLATION SE FAIT À DES LONGUEURS DE PORTÉE EXACTEMENT ÉGALES À 1,83 M OU 2,44 M DANS UNE CONFIGURATION POTEAU À POTEAU DE SOUTIEN, LE SOCLE N'A PAS BESOIN D'ÊTRE COUPÉ, MAIS LA TABLETTE DOIT ÊTRE MESURÉE (EN VEILLANT À CE QUE LES BALUSTRES S'ALIGNENT VERTICALEMENT) ET COUPÉE.***
- ***» EN OUTRE, POUR TOUTES LES CONFIGURATIONS DE POTEAUX D'EXTRÉMITÉ FINALE, LA TABLETTE DOIT ÊTRE MESURÉE (EN VEILLANT À CE QUE LES BALUSTRES S'ALIGNENT VERTICALEMENT) ET COUPÉE.***
- ***» POUR LES PORTÉES DE LONGUEUR INHABITUELLE, LE SOCLE ET LA TABLETTE DOIVENT TOUS DEUX ÊTRE MESURÉS (EN VEILLANT À CE QUE LES BALUSTRES S'ALIGNENT VERTICALEMENT) ET COUPÉS. ASSUREZ-VOUS QUE LES BALUSTRES SONT ESPACÉS DE LA MÊME DISTANCE DE CHAQUE CÔTÉ DU POTEAU.***
- ***» LORSQUE LES TRAVERSES SONT COUPÉES À DES PORTÉES INHABITUELLES, TOUTES LES PORTÉES DE PLUS DE 1,52 M (EXEMPLE : UNE PORTÉE DE 2,44 M DÉCOUPÉE EN UNE PORTÉE DE 1,52 M ET UNE DE 0,91 M) NÉCESSITENT UNE CALE DE PIED SOUS LA PORTÉE DE 1,52 M, PUISQUE LE PLUS PETIT BALUSTRE FIXE N'EST PLUS CENTRÉ.***

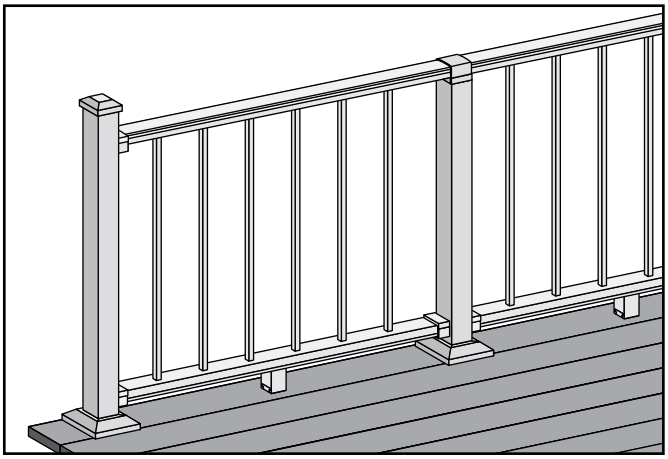

Mesure, marquage et coupe de socles et de tablettes (selon les besoins)

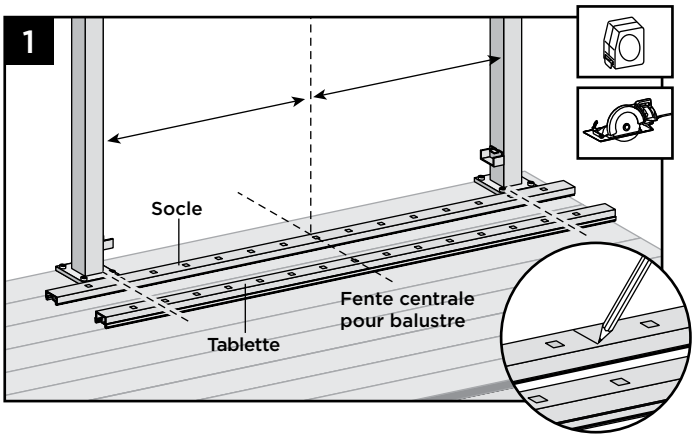

Important : NE COUPEZ pas la tablette à la même longueur que le socle.

1. Positionnez le socle et la tablette entre les poteaux et alignez-les sur le support inférieur. Au niveau du socle et de la tablette, alignez la fente du balustre central avec le milieu de la portée entre les poteaux.* Cela permet d'avoir le même nombre de trous de balustre de chaque côté de la fente centrale. Marquez le socle et la tablette à chaque extrémité (assurez-vous que les deux sont bien centrés entre les poteaux).

** Dans certains cas, en raison d'une portée inhabituelle de la traverse, il peut être nécessaire de décentrer le balustre central pour laisser suffisamment de place aux autres balustres entre les deux poteaux. Examinez ceci AVANT toute découpe pour vous assurer que tous les balustres sont également espacés.*

INSTALLATION D'UNE BALUSTRADE HORIZONTALE ENTRE UN POTEAU ET UN POTEAU DE SOUTIEN / SUITE
TREX SIGNATURE®

Coupe du socle et de son couvercle UNIQUEMENT

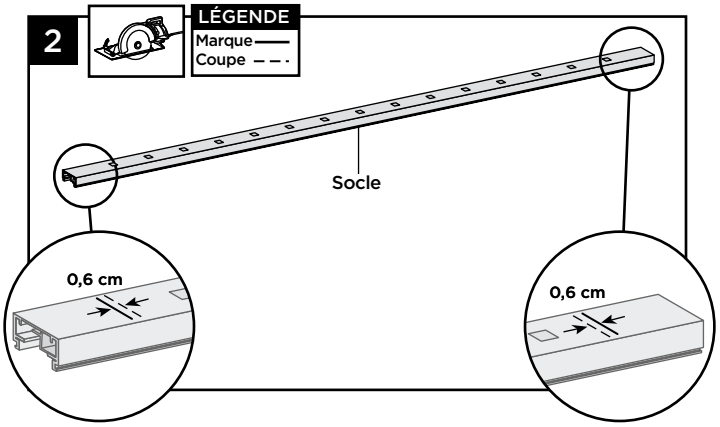

2. Coupez les deux extrémités du socle 6 mm **PLUS COURT** que la marque située à chaque extrémité pour qu'il puisse rentrer dans les supports de socle.

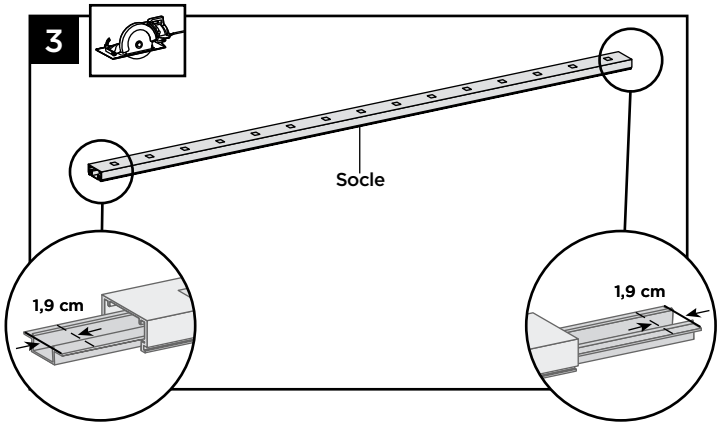

3. Faites ressortir l'insertion du socle, puis coupez 1,9 cm DE CHAQUE CÔTÉ avant de la rentrer à nouveau dans le socle tout en la centrant.

4. Faites une marque et coupez le couvercle du socle 3,8 cm plus court que le socle.

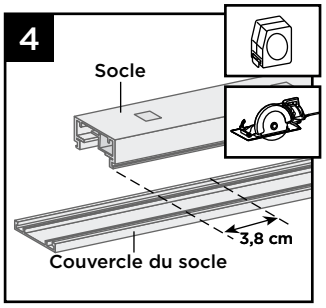

Coupe de la tablette

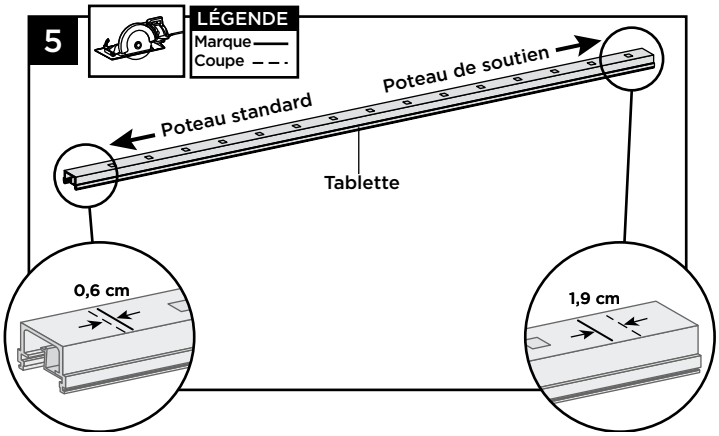

5. La tablette doit être coupée différemment de chaque côté. Le côté fixé au poteau standard doit être coupé 6 mm **PLUS COURT** que la marque pour pouvoir s'ajuster dans le support de la tablette. Le côté fixé au poteau de soutien doit être coupé 1,9 cm **PLUS LONG** que la marque pour pouvoir s'ajuster dans le support du poteau de soutien.

Coupe de l'insertion et du couvercle de la tablette

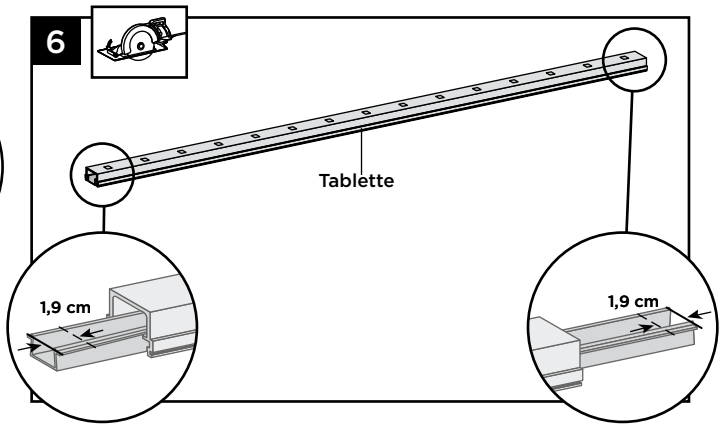

6. Faites ressortir l'insertion du socle, puis coupez 1,9 cm **DE CHAQUE CÔTÉ** avant de la rentrer à nouveau dans le socle tout en la centrant.

7. Faites une marque et coupez le couvercle de la tablette à la même longueur que la tablette, quelle que soit la configuration choisie.

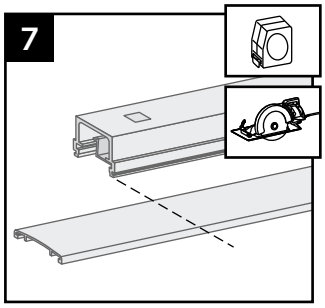

INSTALLATION D'UNE BALUSTRADE HORIZONTALE ENTRE UN POTEAU ET UN POTEAU DE SOUTIEN / SUITE

TREX SIGNATURE®

Fixation du balustre central sur le socle

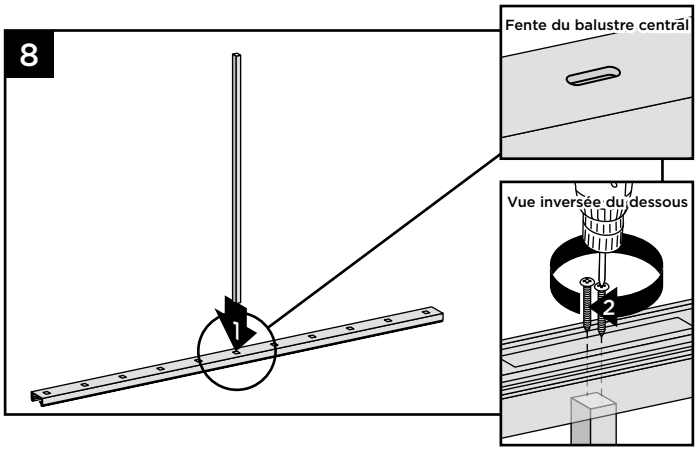

8. Fixez le balustre central, plus court, dans la fente centrale du socle à l'aide de deux vis No 8 de 3,2 cm *(fournies).*

Fixation du socle et de son couvercle aux supports

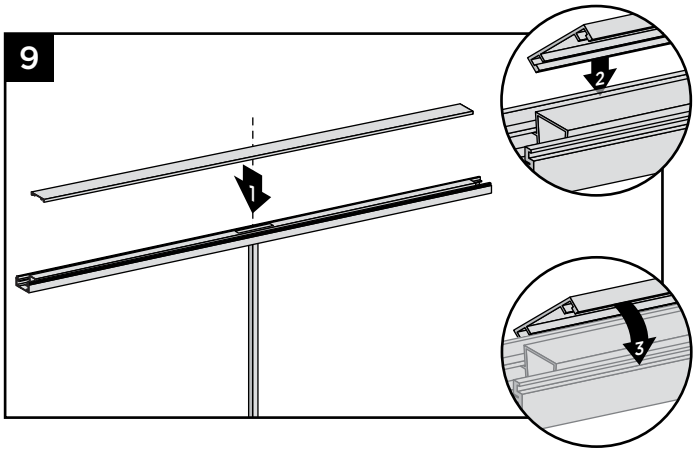

9. Pour fixer sur le socle son couvercle « plat », commencez par centrer ce dernier sur le socle (cela permet d'avoir un écart à chaque extrémité du socle nécessaire pour l'installer dans ses supports). Alignez le couvercle en l'insérant dans l'une des fentes situées sur les côtés du socle. Puis, en commençant à une extrémité, enclenchez le couvercle dans la fente opposée sur toute la longueur du socle. Dans certains cas, un tapotement **DOUX** à l'aide d'un **maillet en caoutchouc** peut faciliter la fixation.

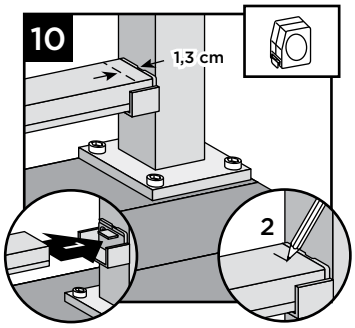

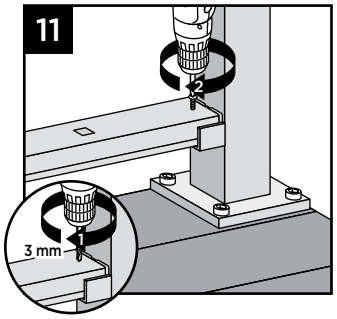

10. Placez le socle dans les supports inférieurs. Les ergots des supports se retrouveront à l'intérieur du socle (ils sont invisibles lorsque la balustrade est fixée). Pour assurer l'installation dans l'ergot, mesurez et faites une marque à 1,3 cm du côté du poteau.
11. Fixez le socle au support inférieur en vissant de chaque côté une vis autotaraudeuse *(fournie)* à travers la marque du dessus du socle jusque dans l'ergot du support inférieur.

REMARQUE : *Il est nécessaire de percer un avant-trou (avec une mèche de 0,28 cm) pour fixer le socle au support.*

Installation des balustres restants dans le socle

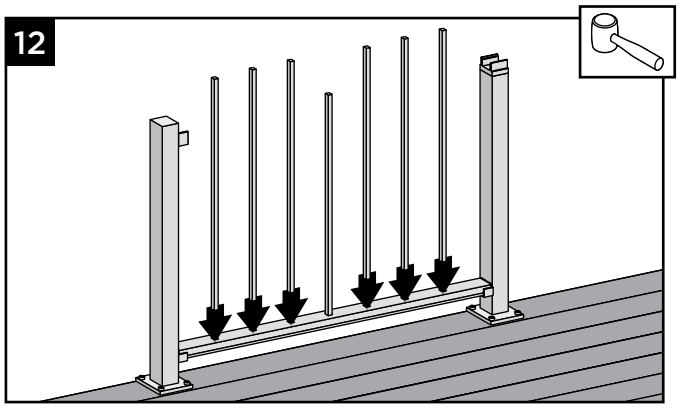

12. Placez les balustres restants dans les trous du socle en les enclenchant à fond. Dans certains cas, un tapotement **DOUX** à l'aide d'un **maillet en caoutchouc** peut faciliter la fixation.

REMARQUE : Les méthodes de construction s'améliorent sans cesse. Vous trouverez nos dernières instructions d'installation sur www.fr.trex.com.

INSTALLATION D'UNE BALUSTRADE HORIZONTALE ENTRE UN POTEAU ET UN POTEAU DE SOUTIEN / SUITE
TREX SIGNATURE®

Fixation des tablettes

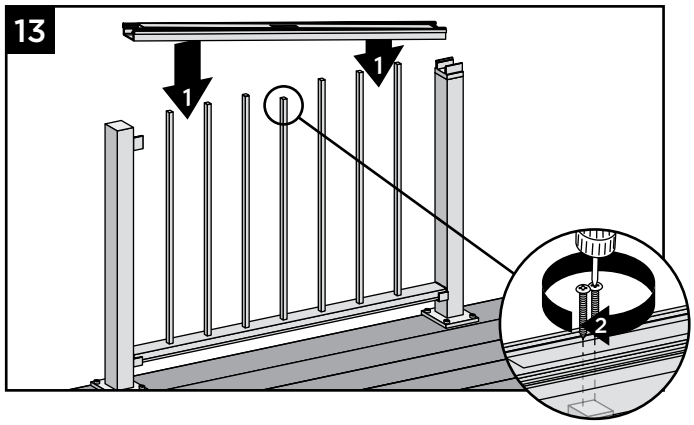

13. En commençant à une extrémité, enclenchez les balustres dans la tablette sur toute sa longueur. Fixez le balustre central dans la fente centrale à l'aide de deux vis No 8 de 3,2 cm *(fournies).*
14. À l'emplacement du poteau, fixez la tablette à chaque support en vissant de chaque côté deux (2) vis autotaraudeuses *(fournies)* en diagonale l'une de l'autre, à travers la tablette jusque dans le support.

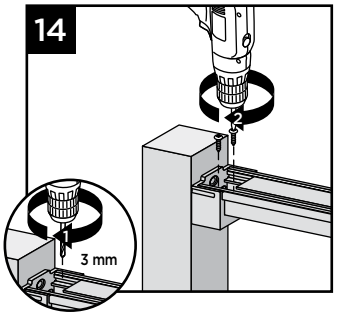

REMARQUE : *Il est nécessaire de percer des avant-trous (avec une mèche de 0,28 cm) pour fixer le socle au support.*

15. À l'emplacement du poteau de soutien, fixez la tablette au poteau de soutien en vissant de chaque côté deux (2) vis autotaraudeuses *(fournies)* en diagonale l'une de l'autre, à travers la tablette jusque dans le poteau.

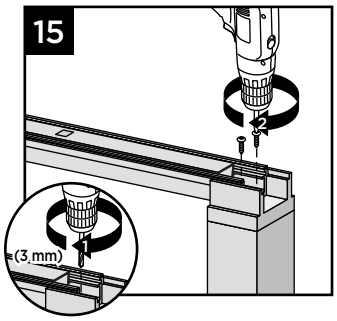

REMARQUE : *Il est nécessaire de percer des avant-trous (avec une mèche de 0,28 cm) pour fixer le socle au support.*

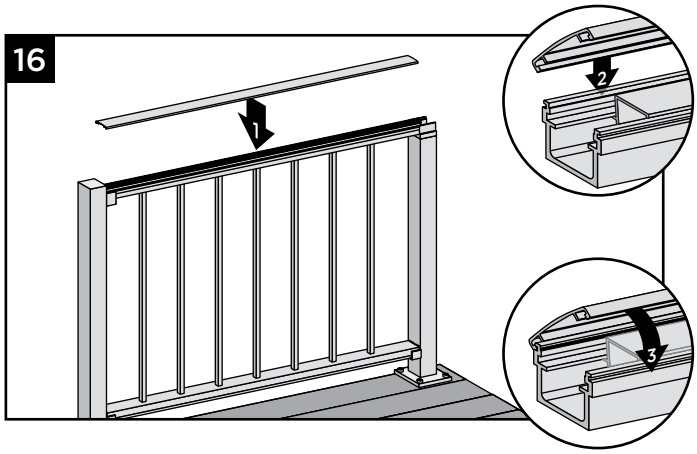

16. Fixez à la tablette son couvercle « en couronne » en alignant le couvercle sur un côté. Puis, en commençant à une extrémité, enclenchez le couvercle dans la fente opposée sur toute la longueur de la tablette. Dans certains cas, un tapotement **DOUX** à l'aide d'un **maillet en caoutchouc** peut faciliter la fixation.

Fixation des couvercles de support, des jupes et des capuchons

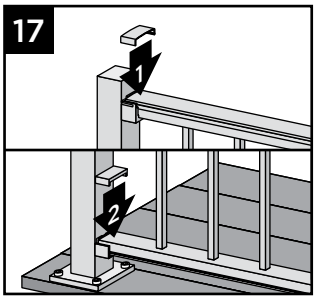

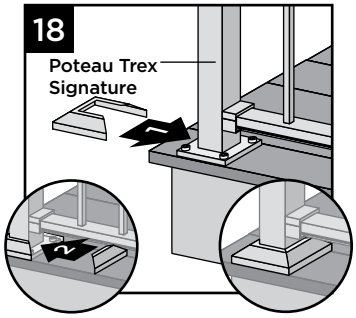

17. Fixez les couvercles de support correspondants sur les ouvertures des socles et des tablettes.
18. Si vous utilisez des poteaux Signature, fixez les jupes de poteau fournies en bas des poteaux.

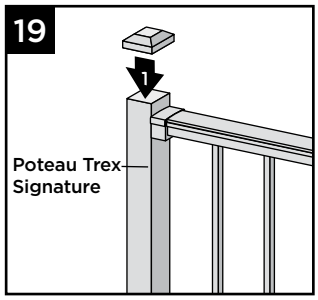

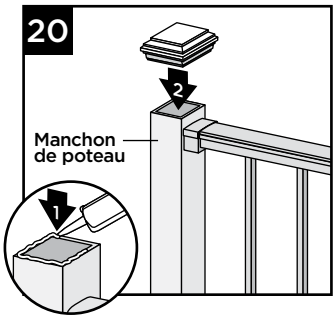

19. Fixez les capuchons de poteau sur les poteaux Trex Signature. (Si besoin, vous pouvez utiliser un **maillet en caoutchouc** pour les fixer correctement.)
20. Fixez les capuchons de poteau aux manchons de poteau à l'aide d'adhésif de construction en PVC adapté à un usage extérieur.

INSTALLATION D'UNE BALUSTRADE HORIZONTALE ENTRE UN POTEAU ET UN POTEAU DE SOUTIEN / SUITE
TREX SIGNATURE®

21. Pour une configuration avec un poteau de soutien, fixez le capuchon de poteau de soutien sur ce dernier.

22. **Fixation de la cale de pied**
Voir instructions page 65.

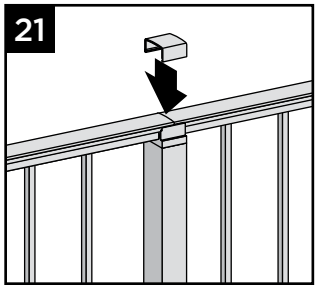

INSTALLATION D'UNE BALUSTRADE HORIZONTALE ENTRE DEUX POTEAUX DE SOUTIEN
TREX SIGNATURE® STANDARD

REMARQUES :

- ***» LES BALUSTRADES TREX SIGNATURE SONT CONÇUES POUR ÊTRE FIXÉES À DES POTEAUX POSÉS À UNE PORTÉE LIBRE DE 1,83 M OU 2,44 M.***
- ***» SI L'INSTALLATION SE FAIT À DES LONGUEURS DE PORTÉE EXACTEMENT ÉGALES À 1,83 M OU 2,44 M DANS UNE CONFIGURATION POTEAU À POTEAU DE SOUTIEN, LE SOCLE N'A PAS BESOIN D'ÊTRE COUPÉ, MAIS LA TABLETTE DOIT ÊTRE MESURÉE (EN VEILLANT À CE QUE LES BALUSTRES S'ALIGNENT VERTICALEMENT) ET COUPÉE.***
- ***» POUR LES PORTÉES DE LONGUEUR INHABITUELLE, LE SOCLE ET LA TABLETTE DOIVENT TOUS DEUX ÊTRE MESURÉS (EN VEILLANT À CE QUE LES BALUSTRES S'ALIGNENT VERTICALEMENT) ET COUPÉS. ASSUREZ-VOUS QUE LES BALUSTRES SONT ESPACÉS DE LA MÊME DISTANCE DE CHAQUE CÔTÉ DU POTEAU.***
- ***» LORSQUE LES TRAVERSES SONT COUPÉES À DES PORTÉES INHABITUELLES, TOUTES LES PORTÉES DE PLUS DE 1,52 M (EXEMPLE : UNE PORTÉE DE 2,44 M DÉCOUPÉE EN UNE PORTÉE DE 1,52 M ET UNE DE 0,91 M) NÉCESSITENT UNE CALE DE PIED SOUS LA PORTÉE DE 1,52 M, PUISQUE LE PLUS PETIT BALUSTRE FIXE N'EST PLUS CENTRÉ.***

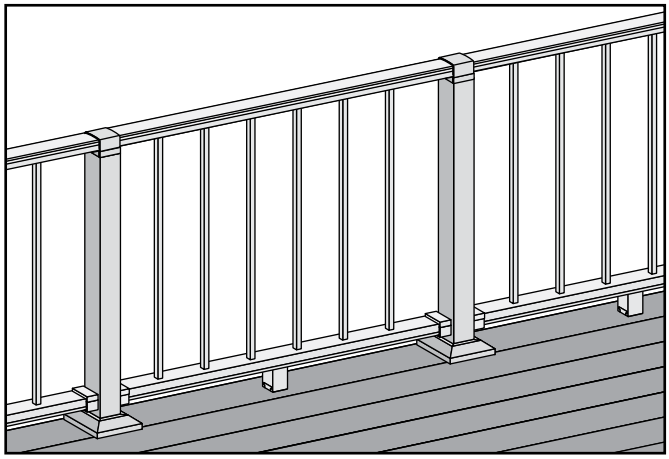

Mesure, marquage et coupe de socles et de tablettes (selon les besoins)

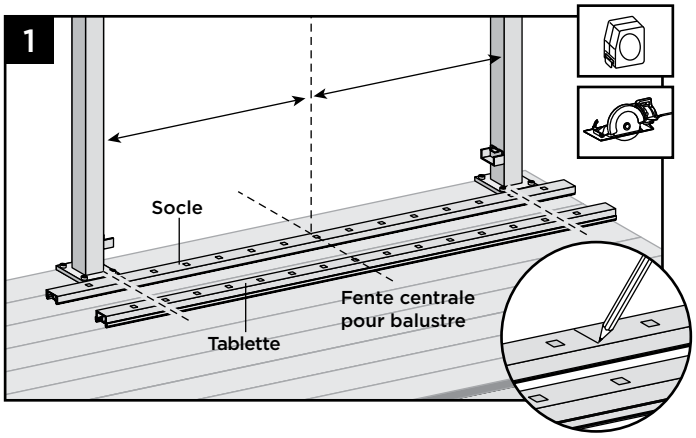

Important : NE COUPEZ PAS la tablette à la même longueur que le socle.

1. Positionnez le socle et la tablette entre les poteaux et alignez-les sur le support inférieur. Au niveau du socle et de la tablette, alignez la fente du balustre central avec le milieu de la portée entre les poteaux.* Cela permet d'avoir le même nombre de trous de balustre de chaque côté de la fente centrale. Marquez le socle et la tablette à chaque extrémité (assurez-vous que les deux sont bien centrés entre les poteaux).

** Dans certains cas, en raison d'une portée inhabituelle de la traverse, il peut être nécessaire de décentrer le balustre central pour laisser suffisamment de place aux autres balustres entre les deux poteaux. Examinez ceci **AVANT** toute découpe pour vous assurer que tous les balustres sont également espacés.*

INSTALLATION D'UNE BALUSTRADE HORIZONTALE ENTRE DEUX POTEAUX DE SOUTIEN / SUITE
TREX SIGNATURE®

Coupe du socle et de son couvercle UNIQUEMENT

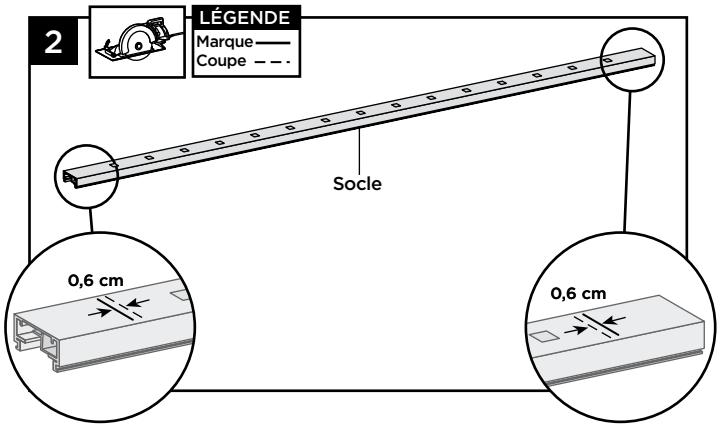

2. Coupez les deux extrémités du socle 6 mm **PLUS COURT** que la marque située à chaque extrémité pour qu'il puisse rentrer dans les supports de socle.

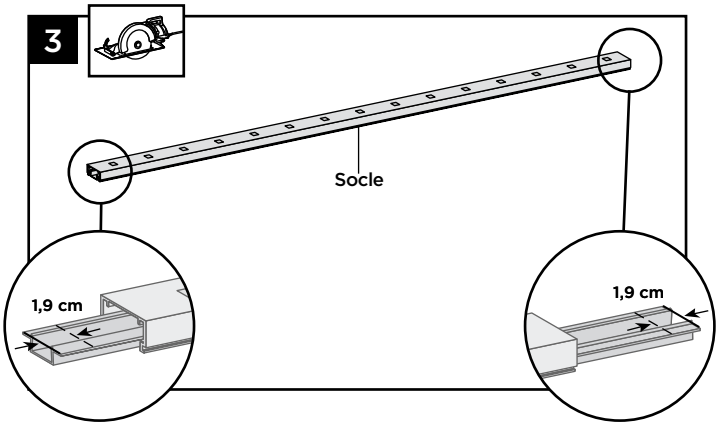

3. Faites ressortir l'insertion du socle, puis coupez 1,9 cm **DE CHAQUE CÔTÉ** avant de la rentrer à nouveau dans le socle tout en la centrant.

4. Faites une marque et coupez le couvercle du socle 3,8 cm **PLUS COURT** que le socle.

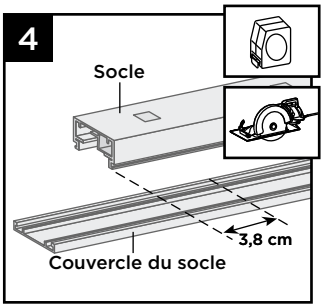

Coupe de la tablette

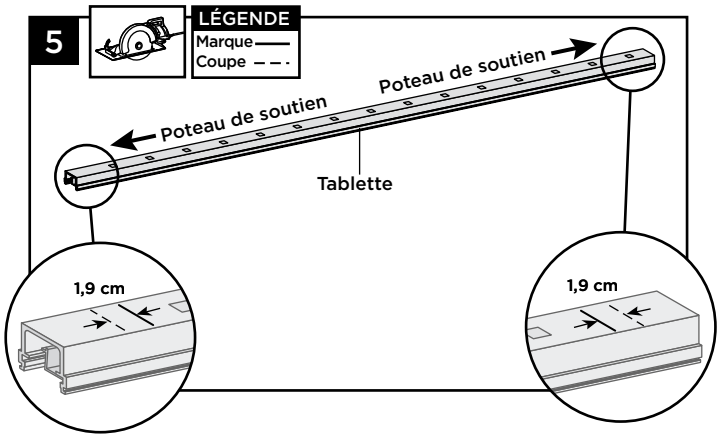

5. Coupez chaque extrémité du socle 1,9 cm **PLUS LONG** que la marque pour qu'il puisse rentrer dans les supports du poteau de soutien.

Coupe de l'insertion et du couvercle de la tablette

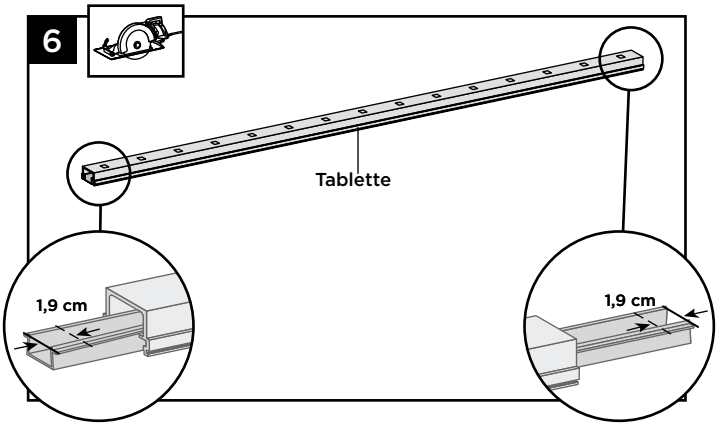

6. Faites ressortir l'insertion du socle, puis coupez 1,9 cm **DE CHAQUE CÔTÉ** avant de la rentrer à nouveau dans le socle tout en la centrant.
7. Faites une marque et coupez le couvercle de la tablette à la même longueur que la tablette, quelle que soit la configuration choisie.

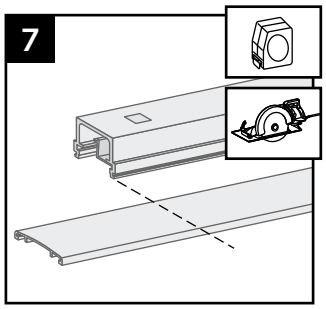

REMARQUE : Les méthodes de construction s'améliorent sans cesse. Vous trouverez nos dernières instructions d'installation sur www.fr.trex.com.

INSTALLATION D'UNE BALUSTRADE HORIZONTALE ENTRE DEUX POTEAUX DE SOUTIEN / SUITE
TREX SIGNATURE®

Fixation du balustre central sur le socle

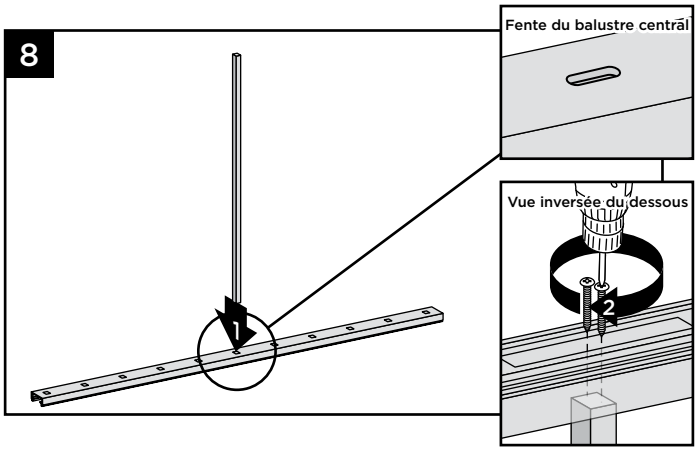

8. Fixez le balustre central, plus court, dans la fente centrale du socle à l'aide de deux vis No 8 de 3,2 cm *(fournies).*

Fixation du socle et de son couvercle aux supports

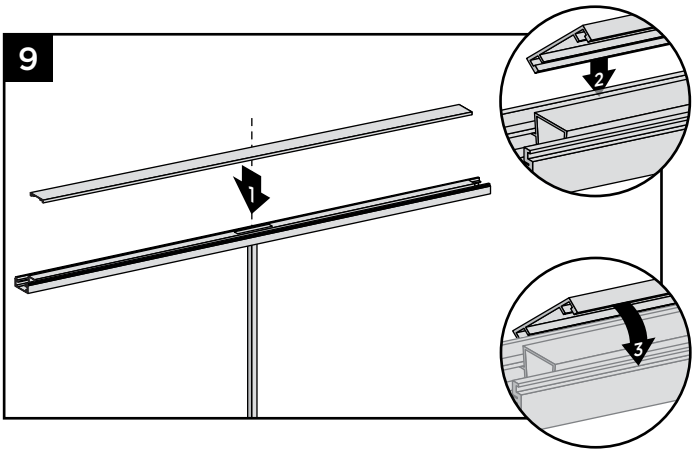

9. Pour fixer sur le socle son couvercle « plat », commencez par centrer ce dernier sur le socle (cela permet d'avoir un écart à chaque extrémité du socle nécessaire pour l'installer dans ses supports). Alignez le couvercle en l'insérant dans l'une des fentes situées sur les côtés du socle. Puis, en commençant à une extrémité, enclenchez le couvercle dans la fente opposée sur toute la longueur du socle. Dans certains cas, un tapotement **DOUX** à l'aide d'un **maillet en caoutchouc** peut faciliter la fixation.

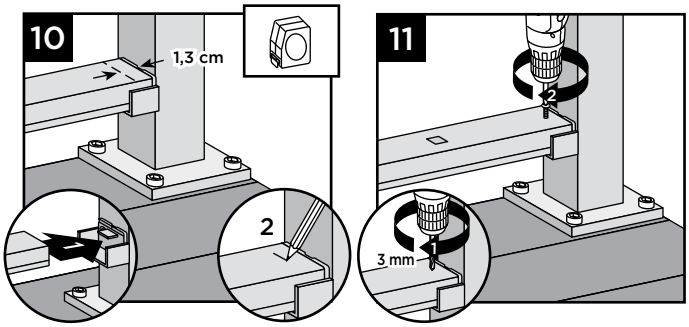

10. Placez le socle dans les supports inférieurs. Les ergots des supports se retrouveront à l'intérieur du socle (ils sont invisibles lorsque la balustrade est fixée). Pour assurer l'installation dans l'ergot, mesurez et faites une marque à 1,3 cm du côté du poteau.
11. Fixez le socle au support inférieur en vissant de chaque côté une vis autotaraudeuse *(fournie)* à travers la marque du dessus du socle jusque dans l'ergot du support inférieur.

REMARQUE : *Il est nécessaire de percer un avant-trou (avec une mèche de 0,28 cm) pour fixer le socle au support.*

Installation des balustres restants dans le socle

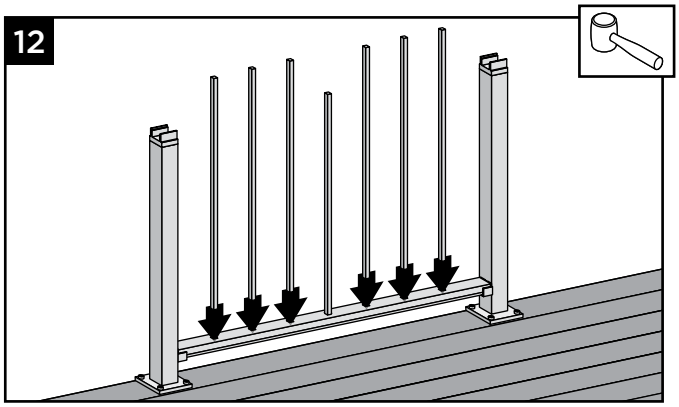

12. Placez les balustres restants dans les trous du socle en les enclenchant à fond. Dans certains cas, un tapotement **DOUX** à l'aide d'un **maillet en caoutchouc** peut faciliter la fixation.

REMARQUE : Les méthodes de construction s'améliorent sans cesse. Vous trouverez nos dernières instructions d'installation sur www.fr.trex.com.

INSTALLATION D'UNE BALUSTRADE HORIZONTALE ENTRE DEUX POTEAUX DE SOUTIEN / SUITE
TREX SIGNATURE®

Fixation des tablettes

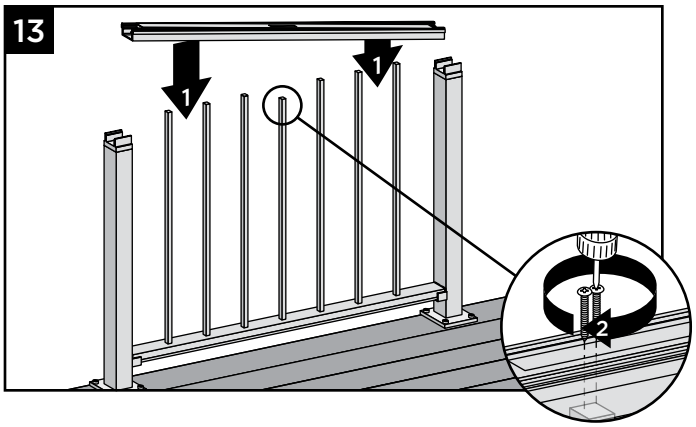

13. En commençant à une extrémité, enclenchez les balustres dans la tablette sur toute sa longueur. Fixez le balustre central dans la fente centrale à l'aide de deux vis No 8 de 3,2 cm *(fournies).*

REMARQUE : *Il est nécessaire de percer des avant-trous (avec une mèche de 0,28 cm) pour fixer le socle au support.*

14. Fixez la tablette au poteau de soutien en vissant de chaque côté deux (2) vis autotaraudeuses *(fournies)* en diagonale l'une de l'autre, à travers la tablette jusque dans le poteau.

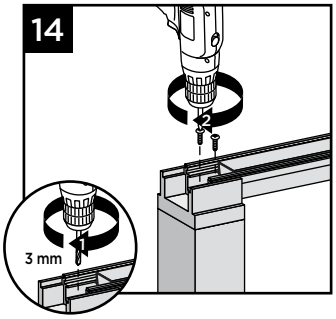

REMARQUE : *Il est nécessaire de percer des avant-trous (avec une mèche de 0,28 cm) pour fixer le socle au support.*

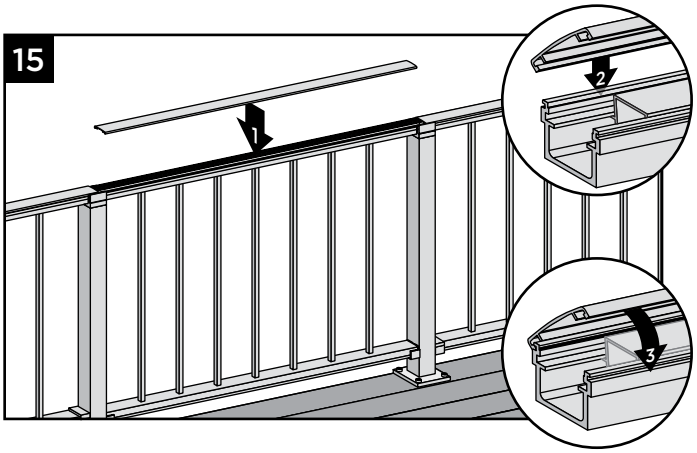

15. Fixez à la tablette son couvercle « en couronne » en alignant le couvercle sur un côté. Puis, en commençant à une extrémité, enclenchez le couvercle dans la fente opposée sur toute la longueur de la tablette. Dans certains cas, un tapotement **DOUX** à l'aide d'un **maillet en caoutchouc** peut faciliter la fixation.

Fixation des couvercles de support, des jupes et des capuchons

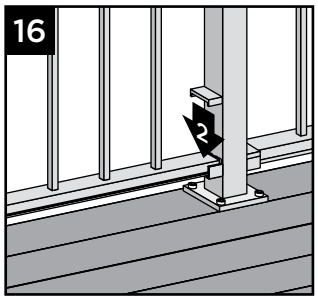

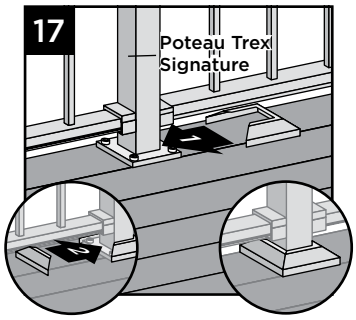

16. Fixez les couvercles de support correspondants sur les ouvertures des socles.
17. Si vous utilisez des poteaux Signature, fixez les jupes de poteau fournies en bas des poteaux.
18. Fixez le capuchon du poteau de soutien au poteau de soutien.
19. **Fixation de la cale de pied.** *Voir instructions page 65.*

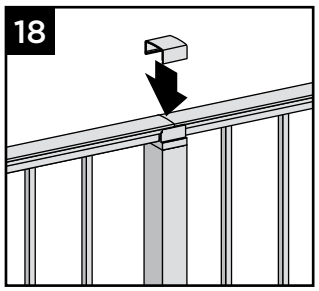

INSTALLATION DE SUPPORTS PIVOTANTS HORIZONTAUX
TREX SIGNATURE® STANDARD

Fixation de supports pivotants sur un poteau Trex Signature

CONSEIL : Maintenez les supports en place avec un serre-joint pour faciliter la pose des vis.

1. Mesurez 3,5 cm à partir du dessus de la plaque de support du poteau ou 4,8 cm à partir de la surface de la terrasse. Faites une légère marque sur le poteau.

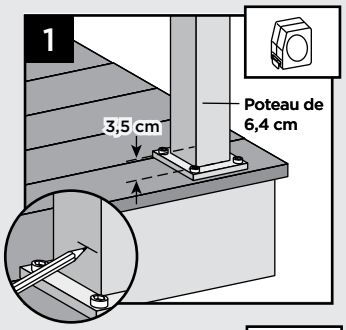

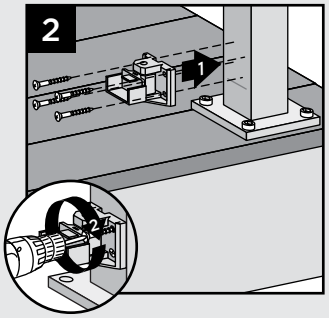

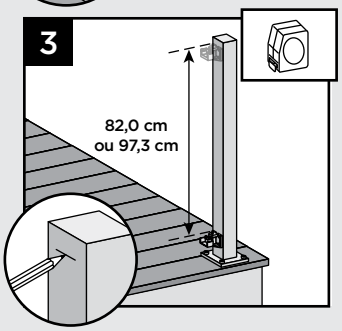

2. Centrez le support inférieur du poteau **au-dessus** de la marque et fixez-le à l'aide de quatre (4) vis autotaraudeuses *(fournies)*.
3. À partir du haut du support de socle, mesurez une hauteur de 82,0 cm pour les balustrades de 91,4 cm ou 97,3 cm pour les balustrades de 106,7 cm. Faites une légère marque sur le poteau.
4. Centrez le support supérieur du poteau **en-dessous** de la marque et fixez-le à l'aide de quatre (4) vis autotaraudeuses *(fournies)*.

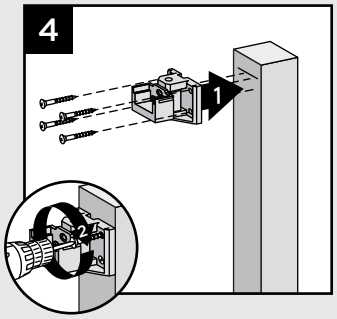

REMARQUE : *Le support supérieur n'est pas nécessaire pour une configuration avec un poteau de soutien.*

Fixation de supports pivotants sur un poteau traité sous pression et équipé d'un manchon

CONSEIL : Maintenez les supports en place avec un serre-joint pour faciliter la pose des vis

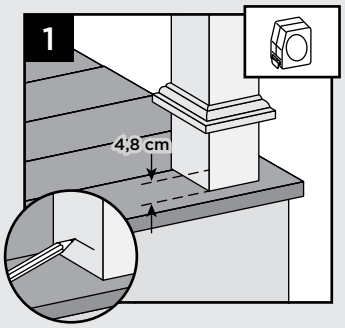

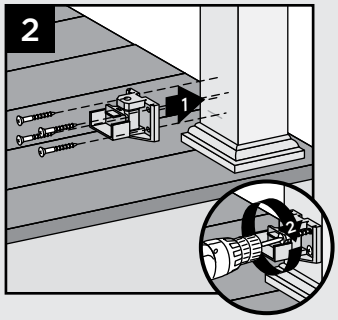

1. Mesurez 4,8 cm entre la surface de la terrasse et le dessous du support. Faites glisser la jupe vers le haut pour faciliter la mesure, puis repoussez-la vers le bas jusqu'à la surface de la terrasse **AVANT DE FIXER LE SUPPORT**. Faites une légère marque sur le poteau.
2. Centrez le support inférieur du poteau **au-dessus** de la marque et fixez-le à l'aide de quatre (4) vis à bois de 51 mm *(fournies)*.

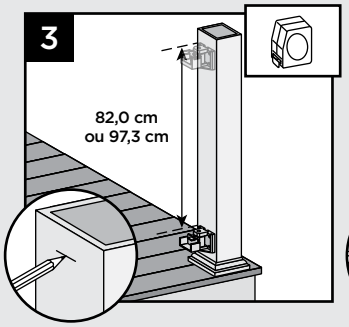

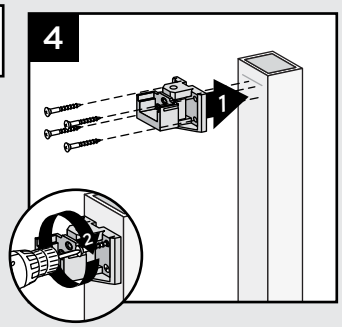

3. À partir du haut du support de socle, mesurez une hauteur de 82,0 cm pour les balustrades de 91,4 cm ou 97,3 cm pour les balustrades de 106,7 cm. Faites une légère marque sur le poteau.
4. Centrez le support supérieur du poteau *au-dessus* de la marque et fixez-le à l'aide de quatre (4) vis à bois de 51 mm *(fournies)*.

INSTALLATION D'UNE BALUSTRADE HORIZONTALE À SUPPORTS PIVOTANTS
TREX SIGNATURE® STANDARD

REMARQUES :

- ***» LORSQUE VOUS UTILISEZ DES SUPPORTS PIVOTANTS HORIZONTAUX TREX SIGNATURE, LES SOCLES ET TABLETTES DOIVENT ÊTRE MESURÉS ET DÉCOUPÉS AUX BONNES LONGUEURS.***
- ***» LES SUPPORTS PIVOTANTS HORIZONTAUX PEUVENT ÊTRE UTILISÉS JUSQU'À UN ANGLE DE 50° POUR LES BALUSTRADES TREX SIGNATURE.***
- ***» LORSQUE VOUS UTILISEZ DES SUPPORTS PIVOTANTS HORIZONTAUX, IL EST TRÈS IMPORTANT DE DÉFINIR L'EMPLACEMENT ET L'ORIENTATION DES POTEAUX ET DES SUPPORTS PIVOTANTS AVANT DE PROCÉDER À L'INSTALLATION DE CES DERNIERS.***
- ***» LORSQUE LES TRAVERSES SONT COUPÉES À DES PORTÉES INHABITUELLES, TOUTES LES PORTÉES DE PLUS DE 1,52 M (EXEMPLE : UNE PORTÉE DE 2,44 M DÉCOUPÉE EN UNE PORTÉE DE 1,52 M ET UNE DE 0,91 M) NÉCESSITENT UNE CALE DE PIED SOUS LA PORTÉE DE 1,52 M, PUISQUE LE PLUS PETIT BALUSTRE FIXE N'EST PLUS CENTRÉ.***

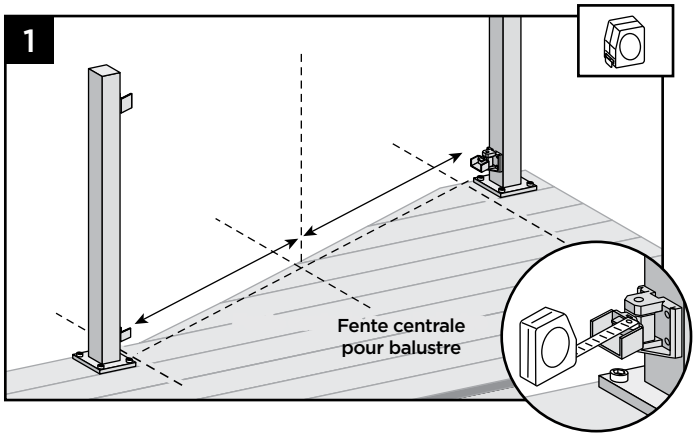

Mesure et coupe de socles et de tablettes

1. Lorsque les supports pivotants sont orientés correctement, mesurez la distance qui sépare les faces intérieures des deux supports. AVANT DE COUPER, VÉRIFIEZ QUE LES TROUS DES BALUSTRES SUR LE SOCLE ET SUR LA TABLETTE SONT BIEN ALIGNÉS. VEILLEZ ÉGALEMENT À CE QUE LA FENTE DU BALUSTRE CENTRAL SOIT AUSSI PROCHE QUE POSSIBLE DU MILIEU DE LA PORTÉE. Dans certains cas, en raison d'une portée inhabituelle, il peut être nécessaire de décentrer le balustre central pour laisser suffisamment de place aux autres balustres entre les deux poteaux.

Coupe du socle et de son couvercle

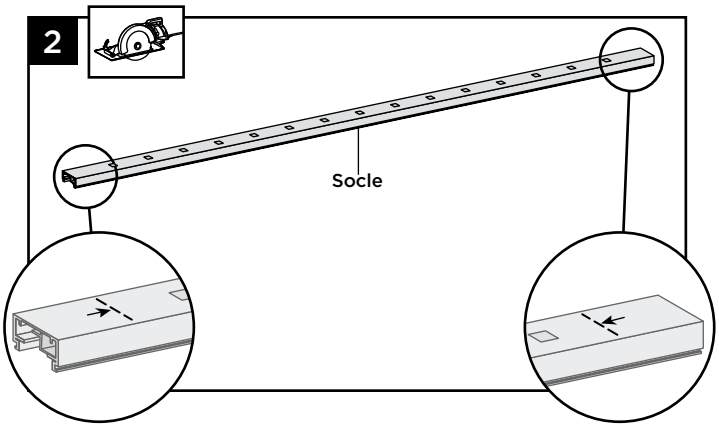

2. Coupez le socle à la longueur mesurée entre les supports pivotants inférieurs.

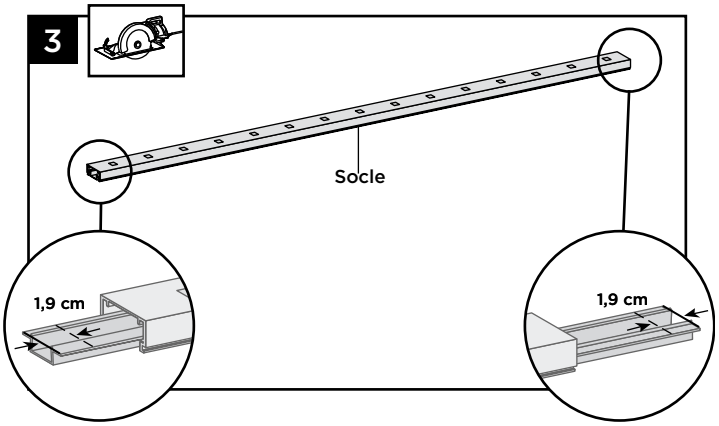

3. Faites ressortir l'insertion du socle, puis coupez 1,9 cm **DE CHAQUE CÔTÉ** avant de la rentrer à nouveau dans le socle tout en la centrant.

4. Faites une marque et coupez le couvercle du socle 3,8 cm plus court que le socle.

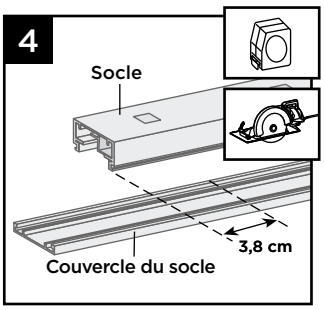

REMARQUE : Les méthodes de construction s'améliorent sans cesse. Vous trouverez nos dernières instructions d'installation sur www.fr.trex.com.

INSTALLATION D'UNE BALUSTRADE HORIZONTALE À SUPPORTS PIVOTANTS / SUITE TREX SIGNATURE® STANDARD

Coupe de la tablette

Option 1 :

Configuration poteau à poteau

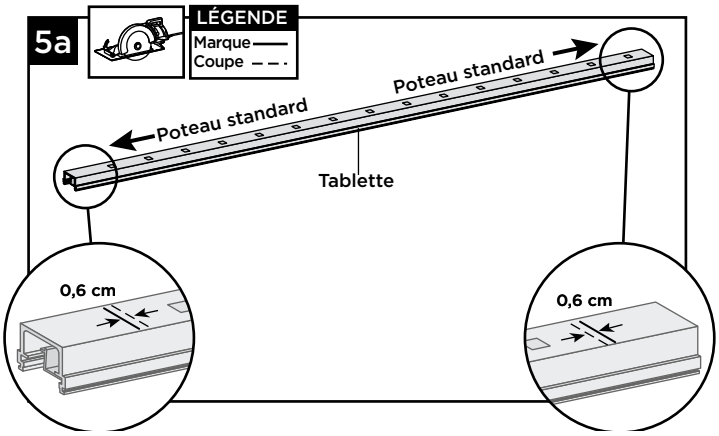

5a. Coupez la tablette à la longueur mesurée entre les supports pivotants supérieurs. Pour une configuration entre deux poteaux standards, cette longueur devrait être identique à celle mesurée pour le socle.

Coupe de la tablette

Option 2 :

Configuration poteau à poteau de soutien

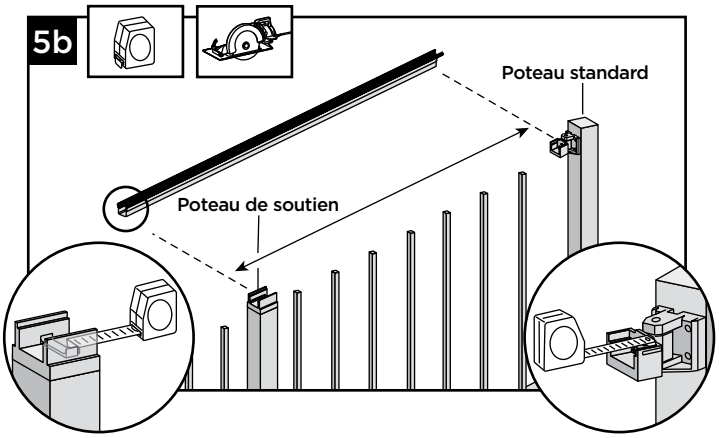

5b. Pour une configuration entre un poteau standard et un poteau de soutien, la mesure doit être prise entre les faces intérieures du support pivotant horizontal supérieur et du support du poteau de soutien (fixé en haut du poteau de soutien).

Coupe de l'insertion et du couvercle de la tablette

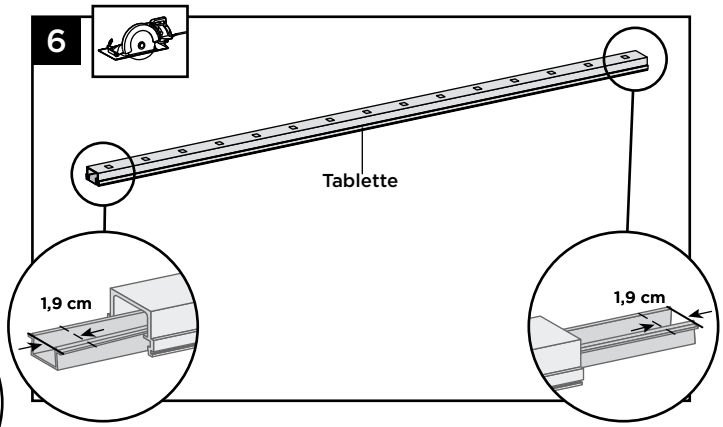

6. Faites ressortir l'insertion du socle, puis coupez 1,9 cm **DE CHAQUE CÔTÉ** avant de la rentrer à nouveau dans le socle tout en la centrant.

7. Faites une marque et coupez le couvercle de la tablette à la même longueur que la tablette, quelle que soit la configuration choisie.

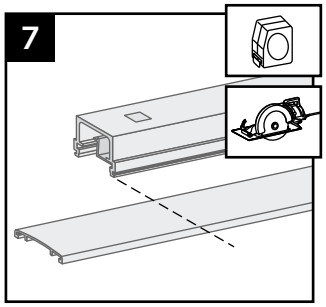

8. **Fixation du balustre central sur le socle**
   Voir instructions page 52 pour une configuration poteau à poteau, ou page 56 pour une configuration poteau à poteau de soutien.

9. **Fixation du socle et de son couvercle aux supports**
   Voir instructions page 52 pour une configuration poteau à poteau, ou page 56 pour une configuration poteau à poteau de soutien.

10. **Installation des balustres restants dans le socle**
    Voir instructions page 53 pour une configuration poteau à poteau, ou page 56 pour une configuration poteau à poteau de soutien.

11. **Fixation des tablettes**
    Voir instructions page 53 pour une configuration poteau à poteau, ou page 57 pour une configuration poteau à poteau de soutien.

12. **Fixation des couvercles de support, des jupes et des capuchons**
    Voir instructions page 54 pour une configuration poteau à poteau, ou page 57 pour une configuration poteau à poteau de soutien.

13. **Fixation de la cale de pied**
    Voir instructions page 65.

INSTALLATION DE CALES DE PIED – BALUSTRADE HORIZONTALE
TREX SIGNATURE®

Fixation de la cale de pied (nécessaire UNIQUEMENT pour les portées libres supérieures à 1,83 m)

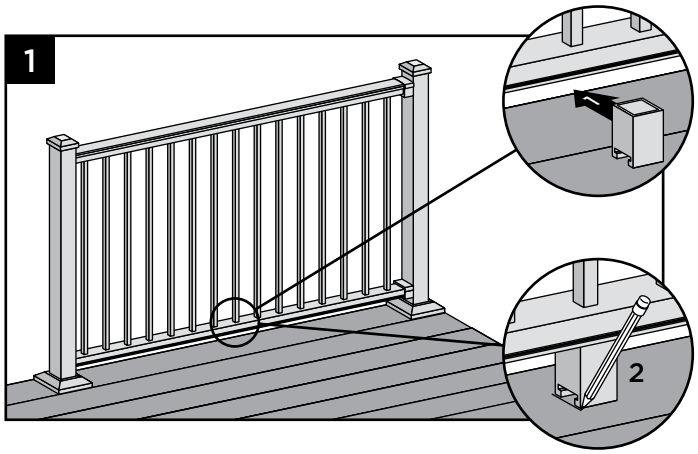

1. Pour trouver la bonne position, placez la cale de pied sous le centre du socle. Faites une marque pour indiquer l'emplacement de la plaque de base de la cale.

2. Placez la base (petit côté orienté vers le bas) sur la surface de la terrasse. Fixez la base de la cale de pied à la terrasse à l'aide d'une vis insérée en biais.

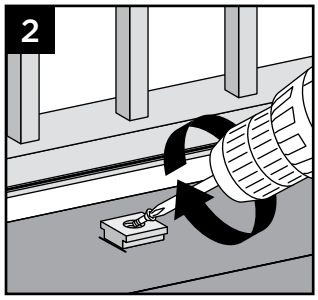

REMARQUE : *Il est recommandé de percer un avant-trou (avec une mèche de 0,32 cm) pour fixer la base.*

3. Utilisez ensuite un **maillet en caoutchouc et une chute de bois** pour taper doucement sur la cale de pied de manière à l'enclencher sur sa base.

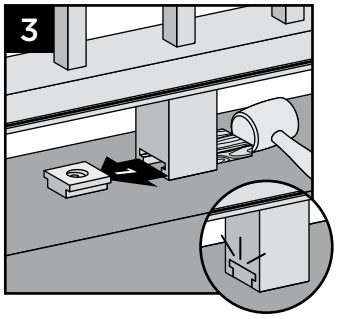

QUINCAILLERIE POUR LES SUPPORTS D'ESCALIER (Y COMPRIS LES SUPPORTS PIVOTANTS ET SUPPORTS DE POTEAU DE SOUTIEN D'ESCALIER)

TREX SIGNATURE®

SUPPORT FIXE – QUINCAILLERIE POUR ESCALIER

AA. Support inférieur d'escalier et couvercle – socle
BB. Support supérieur d'escalier et couvercle – socle
CC. Paquet de vis
DD. Support inférieur d'escalier et couvercle – tablette
EE. Support supérieur d'escalier et couvercle – tablette

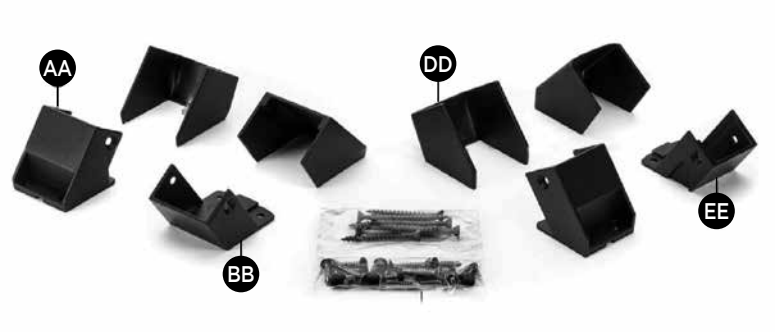

SUPPORT PIVOTANT – QUINCAILLERIE POUR ESCALIER

FF. Support pivotant de tablette et couvercle – escalier
GG. Support pivotant de socle et couvercle – escalier
HH. Protections de fixation
II. Paquet de vis

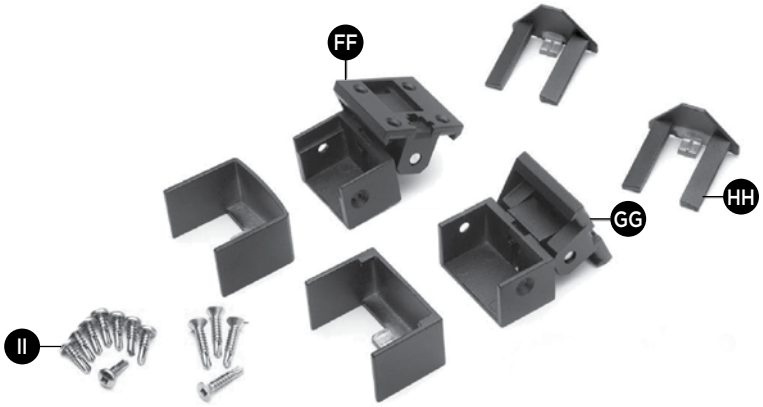

SUPPORT PIVOTANT DE POTEAU DE SOUTIEN – QUINCAILLERIE POUR ESCALIER

JJ. Support pivotant de poteau de soutien – escalier
KK. Vis pour support de poteau

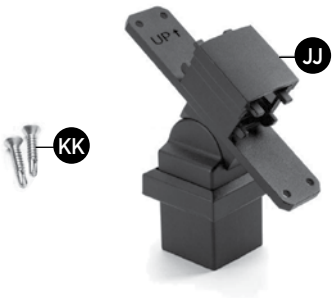

INSTALLATION DE POTEAUX ET BALUSTRADES D'ESCALIER TREX SIGNATURE®

REMARQUES IMPORTANTES :

- *» LES POTEAUX TREX SIGNATURE NE PEUVENT PAS ÊTRE UTILISÉS AVEC LES MODÈLES D'ESCALIER TREX SIGNATURE TRADITIONNEL OU COCKTAIL. SEULS LES POTEAUX ET MANCHONS DE POTEAUX TRAITÉS SOUS PRESSION PEUVENT ÊTRE UTILISÉS. CONSULTEZ LES INSTRUCTIONS DÉTAILLÉES POUR PLUS D'INFORMATIONS.*
- *» Toutes les installations d'escaliers Trex Signature nécessitent l'utilisation d'un poteau d'escalier de 134,6 cm, mesuré et coupé la bonne longueur si besoin.*
- *» Si un poteau d'escalier de liaison est nécessaire, utilisez un poteau d'escalier (là aussi, coupez-le à la bonne longueur si besoin) et un support de liaison pivotant.*
- *» Les supports fixes d'escalier Trex Signature sont conçus pour des escaliers dont l'inclinaison est entre 32° et 37°.*
- *» Pour une inclinaison plus faible (inférieure à 32°) ou plus forte (supérieure à 37°), utilisez les supports pivotants d'escalier Trex Signature.*
- *» Si l'installation des balustrades d'escalier se fait à des longueurs de portée exactement égales à 1,8 m ou 2,4 m dans une configuration poteau à poteau, le socle n'a pas besoin d'être coupé*, mais la tablette doit être mesurée (en veillant à ce que les balustres s'alignent verticalement) et coupée.*
- *» Si l'installation des balustrades d'escalier se fait à des longueurs de portée exactement égales à 1,8 m ou 2,4 m entre deux poteaux de soutien, le socle et la tablette n'ont pas besoin d'être coupé si l'inclinaison est d'environ 34°.*
- *» Pour toutes les configurations de poteaux d'extrémité finale, la tablette doit être mesurée (en veillant à ce que les balustres s'alignent verticalement) et coupée.*
- *» Pour les portées de longueur inhabituelle, le socle et la tablette doivent tous deux être mesurés (en veillant à ce que les balustres s'alignent verticalement) et coupés. Veillez également à ce que les balustres soient espacés à égale distance de chaque côté du poteau.*
- *» Les socles et tablettes qui ne nécessitent aucune coupe doivent être orientés dans la bonne direction pour s'assurer que les balustres sont espacés correctement lors de leur installation dans les supports. Pour le socle comme pour la tablette, la fente de balustre la plus proche de l'extrémité doit être placée en haut de la section d'escalier. Vérifiez que les socles et tablettes sont adéquats et que les balustres s'alignent à la verticale avant de procéder à l'installation.*

Installation de poteaux d'escalier Trex Signature standard, de poteaux de soutien d'escalier Trex Signature, ou de poteaux, manchons et jupes traités sous pression

1. **Des poteaux de 135,6 cm doivent être utilisés pour tous les poteaux d'escalier.**

2. Si vous utilisez des poteaux d'escalier Trex Signature, installez-les sur le profil du giron d'escalier directement sous la cale requise. *Pour les poteaux horizontaux Trex Signature, voir page 47 pour des instructions détaillées.*

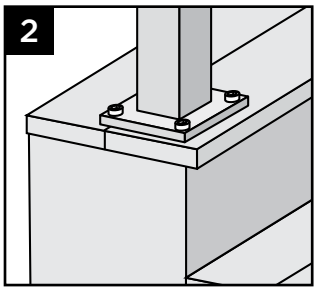

3. Si vous utilisez des poteaux et manchons de poteaux traités sous pression, les poteaux doivent être installés à l'intérieur du dernier limon d'escalier (le socle doit être au-dessus de la surface de la terrasse). *Pour les poteaux traités sous pression, voir page 48 pour des instructions détaillées.*

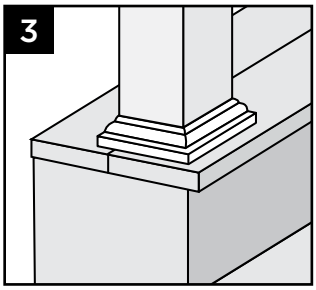

REMARQUE : Les méthodes de construction s'améliorent sans cesse. Vous trouverez nos dernières instructions d'installation sur www.fr.trex.com.

FIXATION DES SUPPORTS FIXES ET DES BALUSTRADES D'ESCALIER AUX POTEAUX TREX SIGNATURE®, AUX POTEAUX TRAITÉS SOUS PRESSION ET AUX MANCHONS DE POTEAU

REMARQUES :

» *Tous les supports fixes d'escalier Trex Signature sont conçus UNIQUEMENT pour des escaliers dont l'inclinaison est entre 32° et 37°.*

» *Les illustrations montrées ici représentent des poteaux Trex Signature, mais les mêmes règles s'appliquent si vous utilisez des poteaux et manchons de poteau traités sous pression.*

» *Maintenez les supports d'escalier en place avec un serre-joint pour faciliter la pose des vis.*

REMARQUE IMPORTANTE :

» *AVANT DE FIXER LES SUPPORTS SUPÉRIEURS, ASSUREZ-VOUS QUE LA BALUSTRADE EST À LA BONNE HAUTEUR. VOUS POURRIEZ AVOIR À AJUSTER LES HAUTEURS DES TABLETTES ET DES SUPPORTS SUPÉRIEURS. CEPENDANT, NE RÉDUISEZ PAS LA HAUTEUR EN FONCTION DES EXIGENCES RELATIVES AUX BALUSTRADES DE VOTRE CODE DE CONSTRUCTION LOCAL. MESUREZ AVEC SOIN, CAR VOUS POURRIEZ AVOIR À AJUSTER DIFFÉRENTES HAUTEURS !*

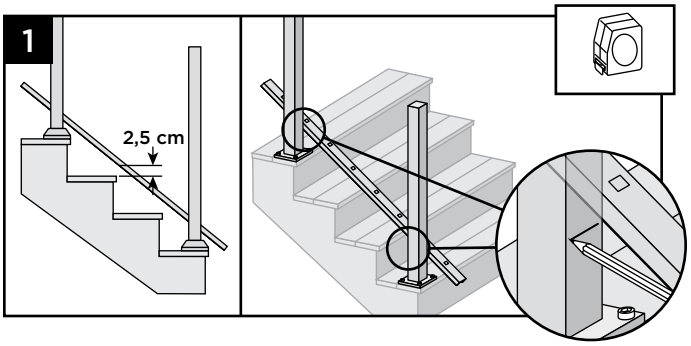

1. Posez le socle d'escalier sur les marches à côté des poteaux. **Positionnez le socle au moins 2,5 cm au-dessus du profil du giron d'escalier.**

CONSEIL : *Utilisez une planche de terrasse de 2,5 cm comme gabarit d'espacement, puis serrez le socle au poteau avec un serre-joint. Faites une marque aux endroits où les supports inférieurs doivent être fixés sur les deux poteaux. Faites une marque sous l'emplacement du socle.*

Installation des supports fixes inférieurs d'escalier

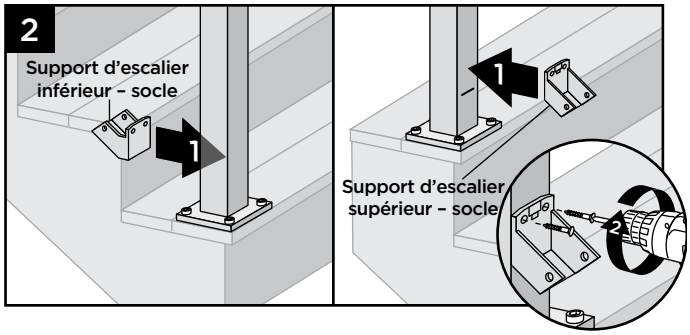

2. Centrez le support inférieur d'escalier au-dessus de la marque sur le poteau et fixez-le à l'aide de deux (2) vis autotaraudeuses *(fournies)*. Dans certains cas, il peut être difficile de fixer le support d'escalier sur le poteau inférieur.

Si possible, utilisez une perceuse sans fil à 90° pour fixer les vis dans cette zone.

Mesure des socles de balustrade d'escalier (SI NÉCESSAIRE)

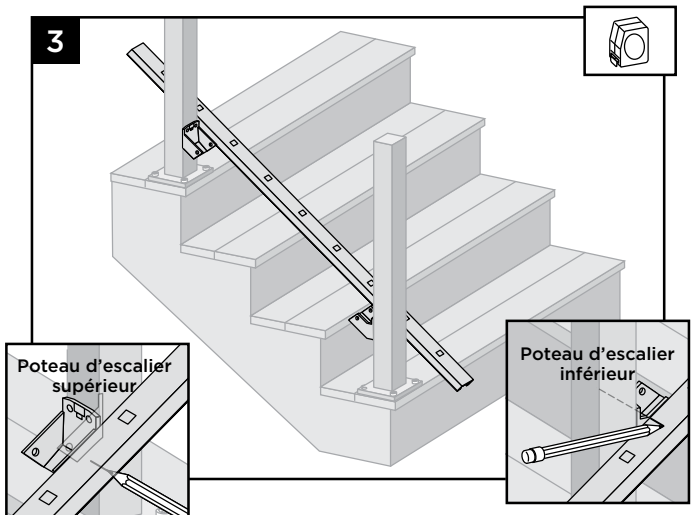

3. Placez le socle le long du profil du giron d'escalier. Avant de couper, vérifiez que les trous des balustres sont centrés entre les poteaux et qu'il y a suffisamment d'espace pour la fixation aux supports. Sur le poteau supérieur de l'escalier, faites une marque **JUSTE EN-DESSOUS** du socle. Sur le poteau inférieur de l'escalier, faites une marque **JUSTE AU-DESSUS** du socle, dans l'angle du support.

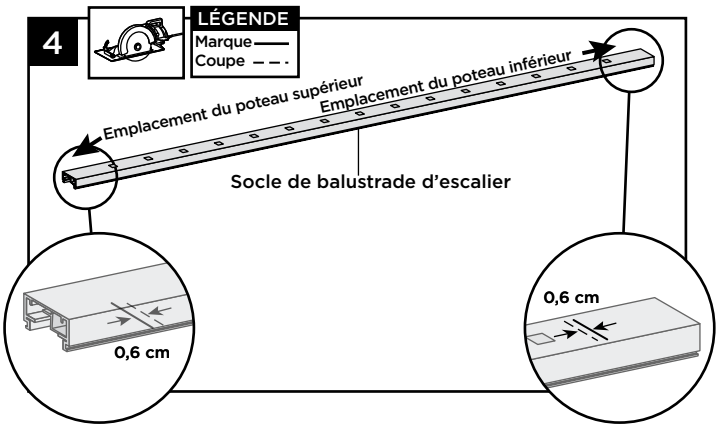

4. Coupez chaque extrémité du socle, de son insertion et de son couvercle 0,6 cm plus court que la marque située à chaque extrémité pour permettre l'ajustement dans les supports du socle.

REMARQUE : *Il n'y a pas besoin de couper angulairement le socle. Les supports sont conçus pour permettre son installation avec une coupe droite standard.*

FIXATION DES SUPPORTS FIXES ET DES BALUSTRADES D'ESCALIER AUX POTEAUX TREX SIGNATURE®, AUX POTEAUX TRAITÉS SOUS PRESSION ET AUX MANCHONS DE POTEAU / SUITE

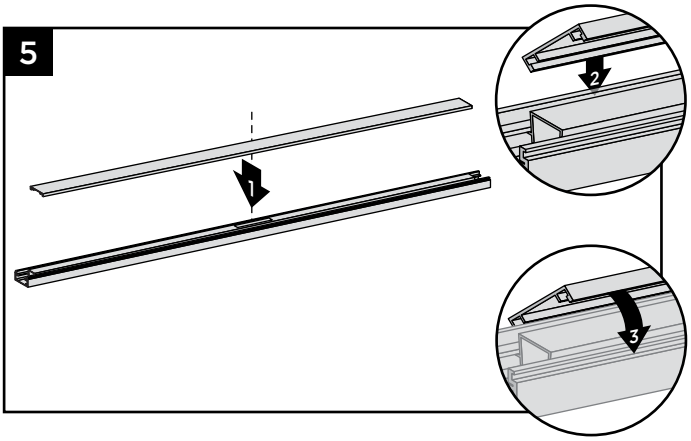

5. Fixez sur le socle de balustrade d'escalier son couvercle « plat ». Alignez le couvercle en l'insérant dans l'une des fentes situées sur les côtés du socle. Puis, en commençant à une extrémité, enclenchez le couvercle dans la fente opposée sur toute la longueur du socle. Dans certains cas, un tapotement **DOUX** à l'aide d'un **maillet en caoutchouc** peut faciliter la fixation.

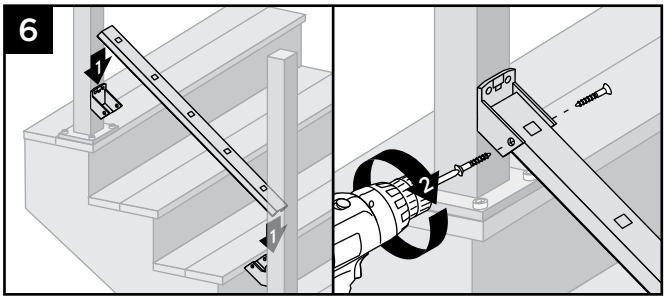

6. Placez le socle dans les supports inférieurs. Fixez le socle au support inférieur à l'aide de deux (2) vis autotaraudeuses *(fournies)* de chaque côté du support.

Installation des supports fixes supérieurs et mesure de la tablette

REMARQUE IMPORTANTE : *AVANT DE COUPER LES TABLETTES DE BALUSTRADE, VÉRIFIEZ QU'AU MOMENT DE LA MESURE, TOUS LES TROUS DES BALUSTRES SONT BIEN PARALLÈLES !*

7. Placez deux balustres dans le socle aux extrémités les plus proches des poteaux.

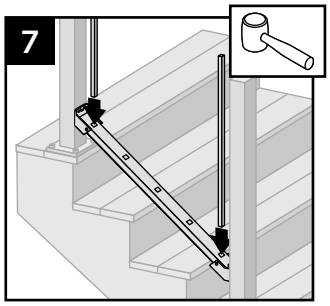

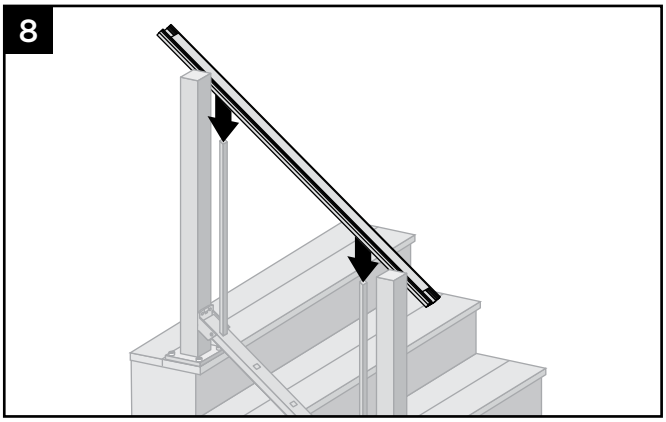

8. Placez la tablette sur les balustres, en vous assurant qu'ils rentrent bien dans leurs emplacements (positions les plus proches des poteaux). **VÉRIFIEZ** également que les balustres sont bien parallèles avec les poteaux.

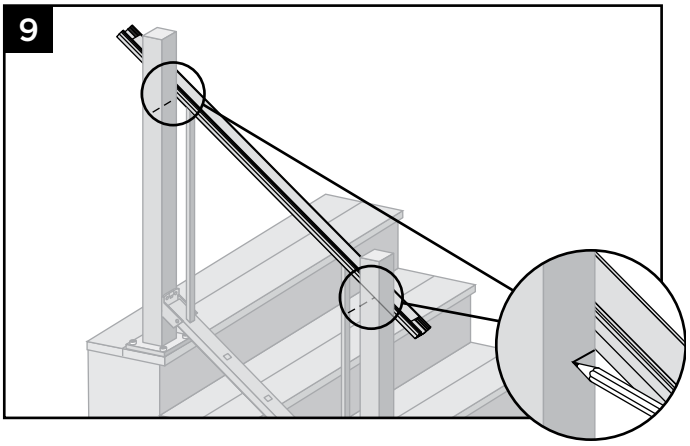

9. Marquez les poteaux d'une ligne légère JUSTE EN-DESSOUS de la tablette pour indiquer les emplacements des supports fixes.

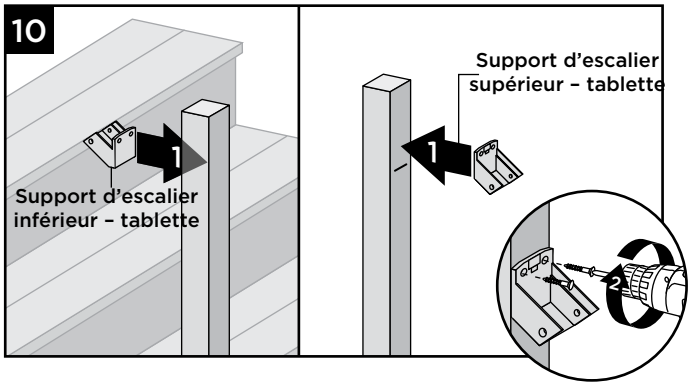

10. Retirez la tablette et centrez le support fixe supérieur sur le poteau **au-dessus** de la marque, puis fixez-le à l'aide de deux (2) vis autotaraudeuses *(fournies)*.

FIXATION DES SUPPORTS FIXES ET DES BALUSTRADES D'ESCALIER AUX POTEAUX TREX SIGNATURE®, AUX POTEAUX TRAITÉS SOUS PRESSION ET AUX MANCHONS DE POTEAU / SUITE

Mesure des tablettes

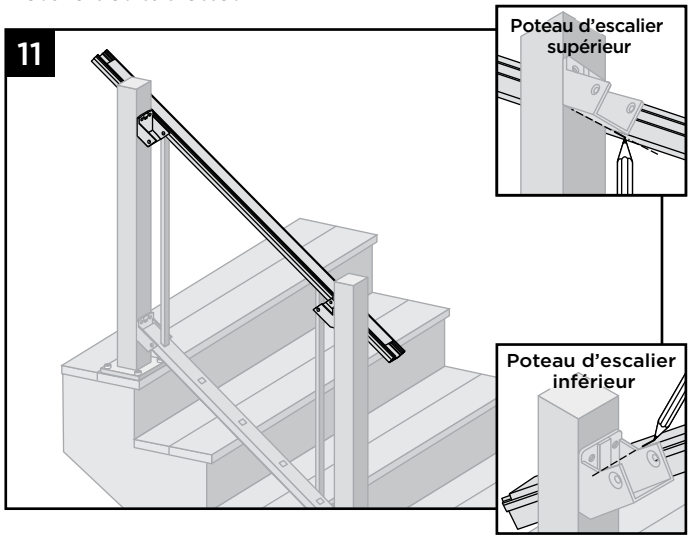

11. Sur le poteau supérieur de l'escalier, faites une marque **JUSTE EN-DESSOUS** de la tablette. Sur le poteau inférieur de l'escalier, faites une marque **JUSTE AU-DESSUS** de la tablette, dans l'angle du support.

Coupe et fixation du couvercle de tablette de balustrade

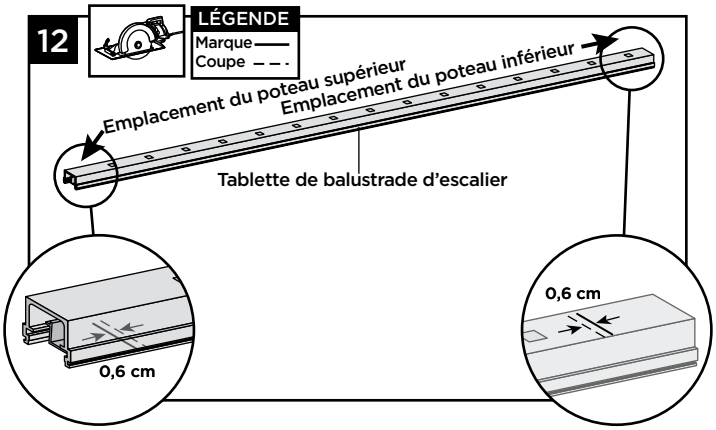

12. Coupez chaque extrémité de la tablette 0,6 cm plus court que la marque pour qu'il puisse rentrer dans les supports de tablette.

REMARQUE : *Il n'y a pas besoin de couper angulairement la tablette. Les supports sont conçus pour permettre son installation avec une coupe droite standard.*

13. Faites une marque et coupez le couvercle de la tablette à la même longueur que la tablette, quelle que soit la configuration choisie.

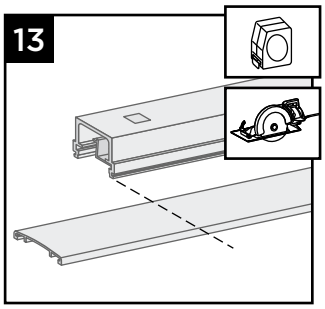

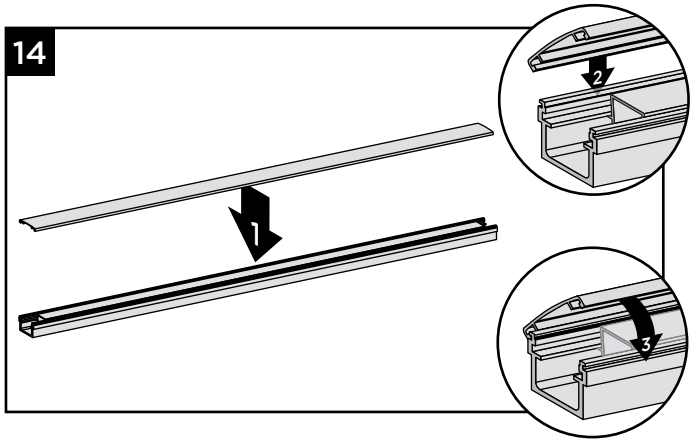

14. Fixez sur la tablette son couvercle « en couronne » en alignant le couvercle sur un côté. Puis, en commençant à une extrémité, enclenchez le couvercle dans la fente opposée sur toute la longueur de la tablette. Dans certains cas, un tapotement **DOUX** à l'aide d'un **maillet en caoutchouc** peut faciliter la fixation.

Installation des balustres sur leur socle

15. Placez les balustres dans les trous du socle en les enclenchant à fond. Dans certains cas, un tapotement **DOUX** à l'aide d'un **maillet en caoutchouc** peut faciliter la fixation.

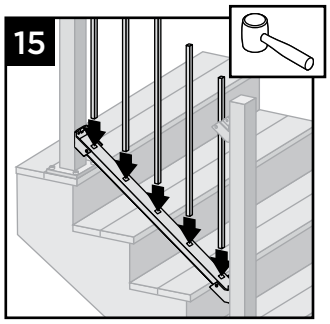

FIXATION DES SUPPORTS FIXES ET DES BALUSTRADES D'ESCALIER AUX POTEAUX TREX SIGNATURE®, AUX POTEAUX TRAITÉS SOUS PRESSION ET AUX MANCHONS DE POTEAU / SUITE

Fixation des tablettes

16. En commençant à une extrémité, enclenchez les balustres dans la tablette sur toute sa longueur.

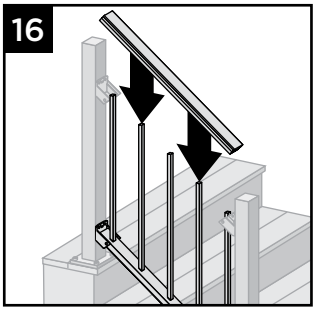

17. Fixez la tablette au support supérieur (quelque soit son type) à l'aide de deux (2) vis autotaraudeuses *(fournies)* de chaque côté du support.

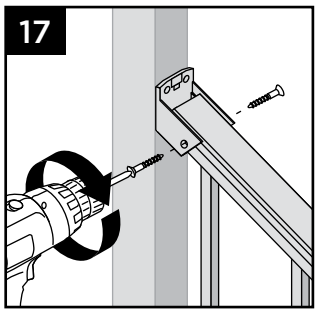

REMARQUE : *Il est nécessaire de percer des avant-trous (avec une mèche de 0,28 cm) pour fixer la tablette au support.*

Fixation des couvercles de support, des jupes et des capuchons pour escalier

18. Fixez sur les ouvertures des socles et des tablettes les couvercles de support correspondants.

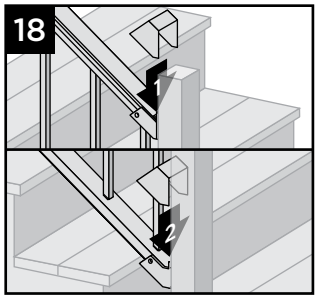

19. Si vous utilisez des poteaux Signature, fixez les jupes de poteau fournies en bas des poteaux.

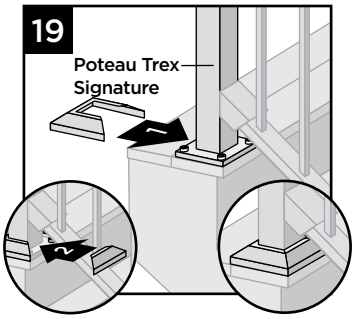

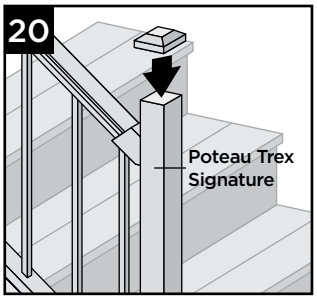

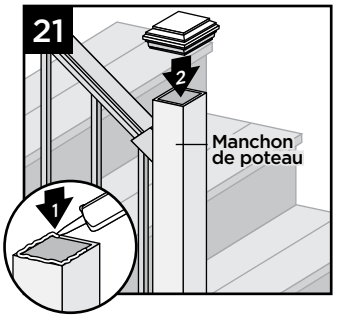

20. Fixez les capuchons de poteau sur les poteaux Trex Signature (l'usage d'un **maillet en caoutchouc** peut être nécessaire pour les fixer correctement).
21. Fixez les capuchons de poteau aux manchons de poteau à l'aide d'adhésif de construction en PVC adapté à un usage extérieur.

FIXATION DES SUPPORTS PIVOTANTS ET DES BALUSTRADES D'ESCALIER AUX POTEAUX TREX SIGNATURE®, AUX POTEAUX TRAITÉS SOUS PRESSION ET AUX MANCHONS DE POTEAUX

REMARQUES :

» Les illustrations montrées ici représentent des poteaux Trex Signature, mais les mêmes règles s'appliquent si vous utilisez des poteaux et manchons de poteau traités sous pression.

» Maintenez les supports d'escalier en place avec un serre-joint pour faciliter la pose des vis.

REMARQUE IMPORTANTE :

» AVANT DE FIXER LES SUPPORTS SUPÉRIEURS, ASSUREZ-VOUS QUE LA BALUSTRADE EST À LA BONNE HAUTEUR. VOUS POURRIEZ AVOIR À AJUSTER LES HAUTEURS DES TABLETTES ET DES SUPPORTS SUPÉRIEURS. CEPENDANT, NE RÉDUISEZ PAS LA HAUTEUR EN FONCTION DES EXIGENCES RELATIVES AUX BALUSTRADES DE VOTRE CODE DE CONSTRUCTION LOCAL. MESUREZ AVEC SOIN, CAR VOUS POURRIEZ AVOIR À AJUSTER DIFFÉRENTES HAUTEURS !

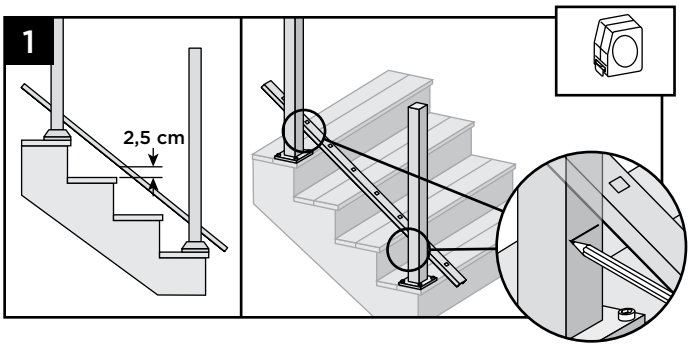

1. Posez le socle d'escalier sur les marches à côté des poteaux. **Positionnez le socle au moins 2,5 cm au-dessus du profil du giron d'escalier**.

CONSEIL : *Utilisez une planche de terrasse de 2,5 cm comme gabarit d'espacement, puis serrez le socle au poteau avec un serre-joint. Faites une marque aux endroits où les supports inférieurs doivent être fixés sur les deux poteaux. Faites une marque sous l'emplacement du socle.*

Installation des supports pivotants inférieurs d'escalier

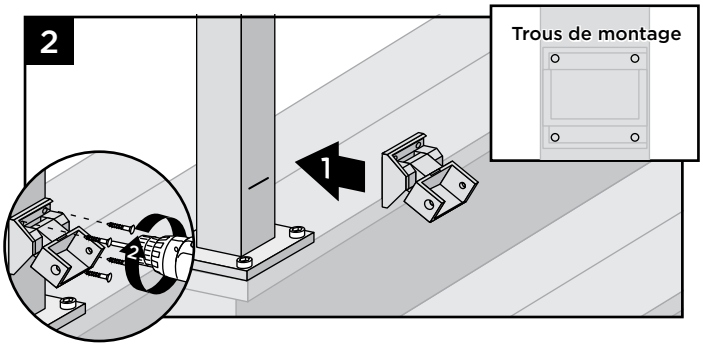

2. Centrez le support pivotant inférieur d'escalier au-dessus de la marque sur le poteau et fixez-le à l'aide de quatre (4) vis autotaraudeuses *(fournies).* Dans certains cas, il peut être difficile de fixer le support d'escalier sur le poteau inférieur. **Si possible, utilisez une perceuse sans fil à 90° pour fixer les vis dans cette zone.**

Mesure des socles de balustrade d'escalier (SI NÉCESSAIRE)

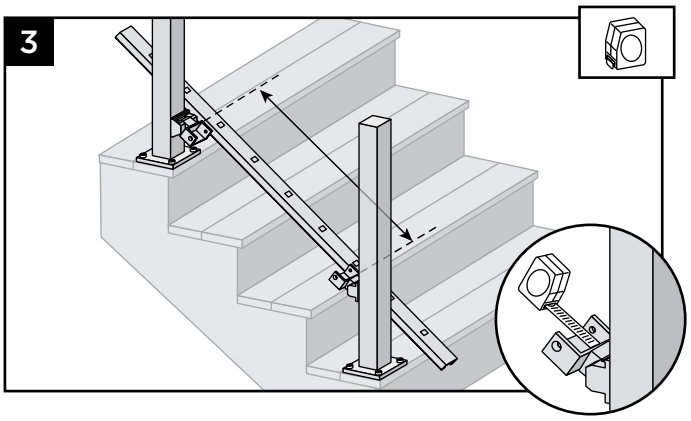

3. Lorsque les supports pivotants sont orientés correctement, mesurez la distance qui sépare les faces intérieures des deux supports. Avant de couper, vérifiez que les trous des balustres sont parallèles et centrés entre les poteaux, et qu'il y a suffisamment d'espace pour la fixation aux supports. Faites une marque sur le socle à chaque intersection.

Coupe du socle de balustrade et de son couvercle, et fixation du couvercle

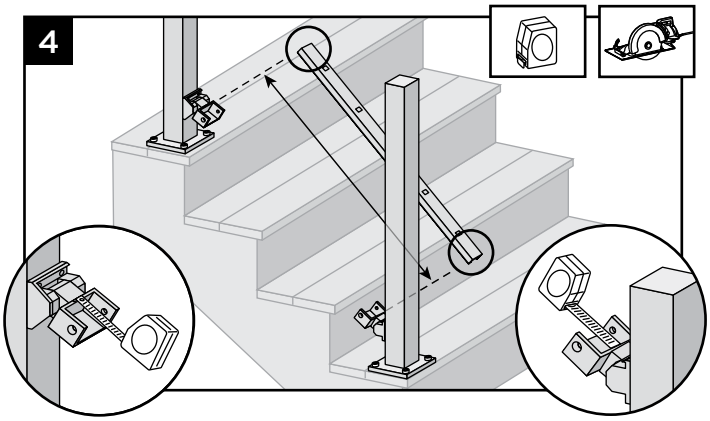

4. Coupez chaque extrémité du socle, de son insertion et de son couvercle au niveau de la marque située à chaque extrémité pour permettre l'ajustement dans les supports du socle.

REMARQUE : *Il n'y a pas besoin de couper angulairement le socle. Les supports sont conçus pour permettre son installation avec une coupe droite standard.*

FIXATION DES SUPPORTS PIVOTANTS ET DES BALUSTRADES D'ESCALIER AUX POTEAUX TREX SIGNATURE®, AUX POTEAUX TRAITÉS SOUS PRESSION ET AUX MANCHONS DE POTEAUX / SUITE

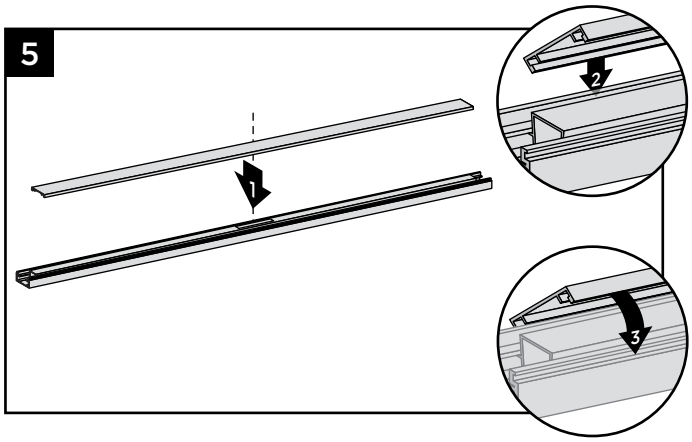

5. Fixez sur le socle de balustrade d'escalier son couvercle « plat ». Alignez le couvercle en l'insérant dans l'une des fentes situées sur les côtés du socle. Puis, en commençant à une extrémité, enclenchez le couvercle dans la fente opposée sur toute la longueur du socle. Dans certains cas, un tapotement **DOUX** à l'aide d'un **maillet en caoutchouc** peut faciliter la fixation.

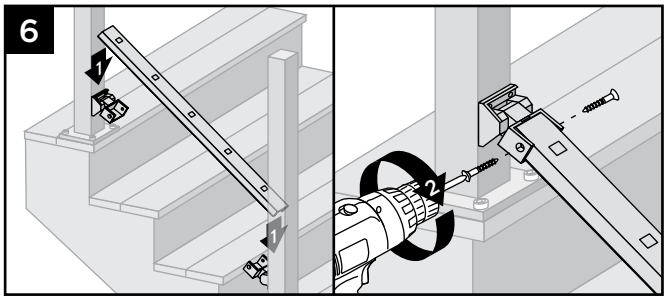

6. Placez le socle dans les supports inférieurs. Fixez le socle au support inférieur à l'aide de deux (2) vis autotaraudeuses *(fournies)* de chaque côté du support.

Installation des supports pivotants supérieurs et mesure des tablettes

REMARQUE IMPORTANTE : *AVANT DE COUPER UNE TABLETTE, VÉRIFIEZ QU'AU MOMENT DE LA MESURE, TOUS LES TROUS DES BALUSTRES SONT BIEN PARALLÈLES !*

7. Placez deux balustres dans le socle aux extrémités les plus proches des poteaux.

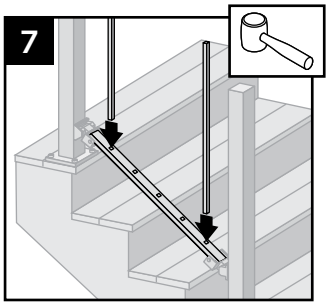

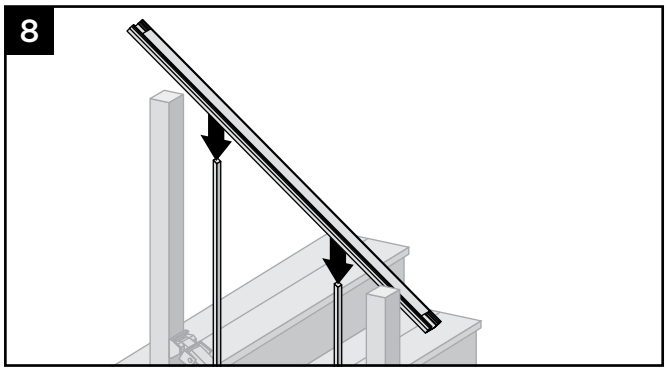

8. Placez la tablette sur les balustres, en vous assurant qu'ils rentrent bien dans leurs emplacements (positions les plus proches des poteaux). **VÉRIFIEZ** également que les balustres sont bien parallèles avec les poteaux.

Installation des supports pivotants supérieurs d'escalier

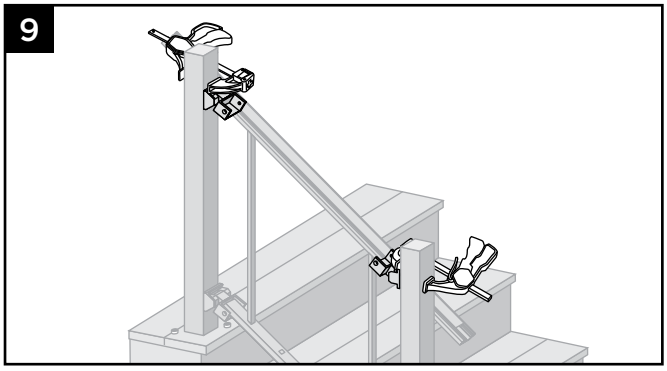

9. Serrez les supports pivotants sur le côté de la tablette, en vérifiant qu'ils ont la bonne inclinaison (ceci est important pour garantir qu'ils sont bien positionnés).

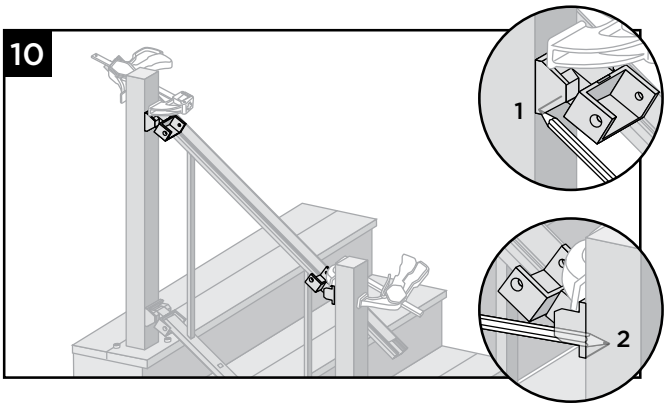

10. Marquez une ligne sur les poteaux, **JUSTE EN-DESSOUS** des supports pivotants (positionnés correctement).

FIXATION DES SUPPORTS PIVOTANTS ET DES BALUSTRADES D'ESCALIER AUX POTEAUX TREX SIGNATURE®, AUX POTEAUX TRAITÉS SOUS PRESSION ET AUX MANCHONS DE POTEAUX / SUITE

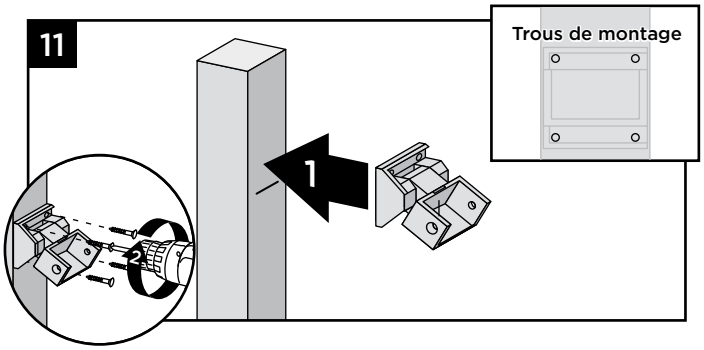

11. Retirez la tablettes des balustres et centrez le support pivotant supérieur **au-dessus** de la marque sur le poteau, puis fixez-le à l'aide de quatre (4) vis autotaraudeuses *(fournies)*.

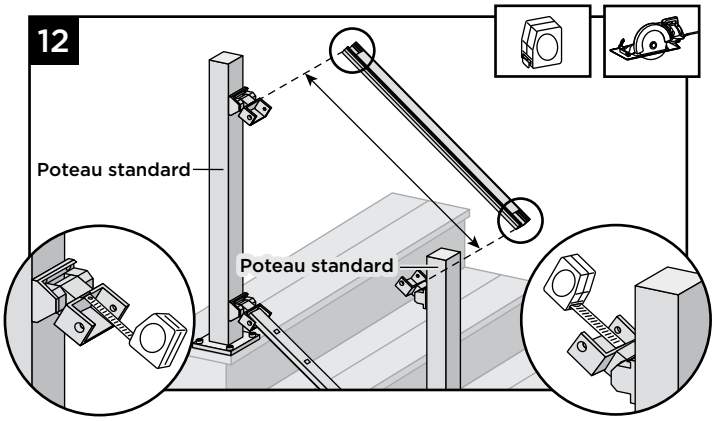

12. Coupez la tablette et son insertion à la longueur mesurée entre les supports pivotants supérieurs. Pour une configuration entre deux poteaux standards, cette longueur devrait être identique à celle mesurée pour le socle.
13. Faites une marque et coupez le couvercle de la tablette à la même longueur que la tablette, quelle que soit la configuration choisie.

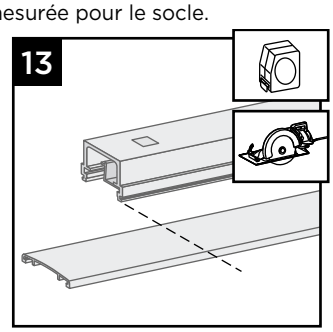

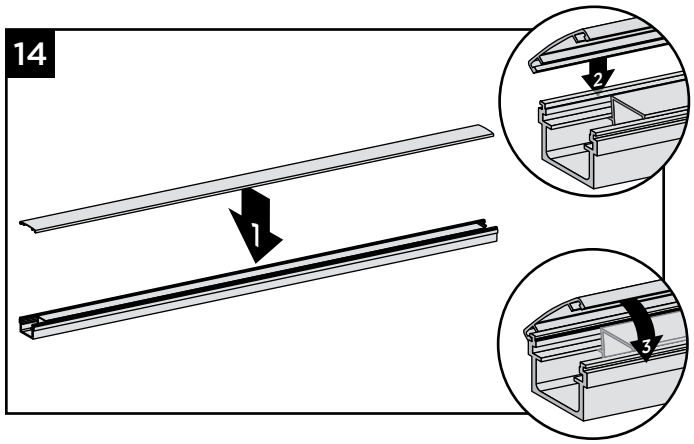

14. Fixez sur la tablette son couvercle « en couronne » en alignant le couvercle sur un côté. Puis, en commençant à une extrémité, enclenchez le couvercle dans la fente opposée sur toute la longueur de la tablette. Dans certains cas, un tapotement **DOUX** à l'aide d'un **maillet en caoutchouc** peut faciliter la fixation.

Installation des balustres sur leur socle

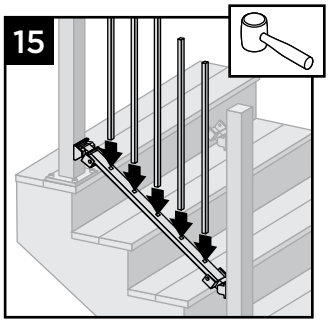

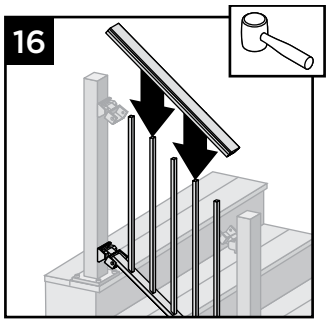

15. Placez les balustres dans les trous du socle en les enclenchant à fond. Dans certains cas, un tapotement **DOUX** à l'aide d'un **maillet en caoutchouc** peut faciliter la fixation.

Fixation des tablettes

16. En commençant à une extrémité, enclenchez les balustres dans la tablette sur toute sa longueur.
17. Fixez la tablette au support supérieur (quelque soit son type) à l'aide de deux (2) vis autotaraudeuses *(fournies)* de chaque côté du support.

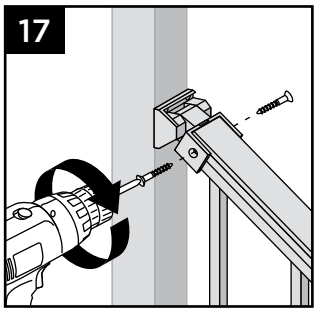

REMARQUE : *Il est nécessaire de percer des avant-trous (avec une mèche de 0,28 cm) pour fixer la tablette au support.*

FIXATION DES SUPPORTS PIVOTANTS ET DES BALUSTRADES D'ESCALIER AUX POTEAUX TREX SIGNATURE®, AUX POTEAUX TRAITÉS SOUS PRESSION ET AUX MANCHONS DE POTEAUX / SUITE

Fixation des couvercles de support, jupes et capuchons pour escaliers

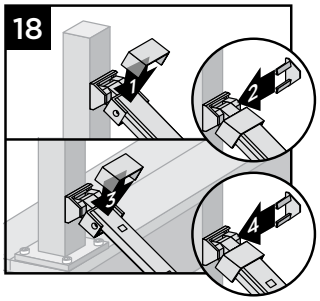

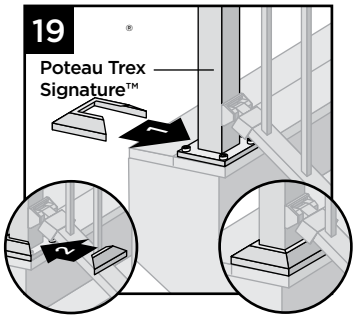

18. Fixez les couvercles de support correspondants sur les ouvertures des socles et des tablettes.
19. Si vous utilisez des poteaux Signature, fixez les jupes de poteau fournies en bas des poteaux.

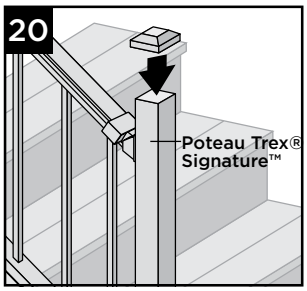

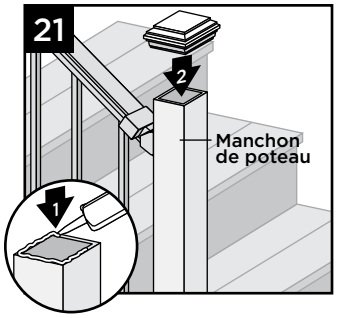

20. Fixez les capuchons de poteau sur les poteaux Trex Signature (l'usage d'un **maillet en caoutchouc** peut être nécessaire pour les fixer correctement).
21. Fixez les capuchons de poteau aux manchons de poteau à l'aide d'adhésif de construction en PVC adapté à un usage extérieur.

FIXATION D'UN SUPPORT PIVOTANT DE SOUTIEN SUR UN POTEAU TREX SIGNATURE®

1. Suivez les instructions précédentes pour l'installation d'un socle de balustrade d'escalier dans des supports fixes ou pivotants.
2. Placez deux balustres dans le socle aux extrémités les plus proches des poteaux.

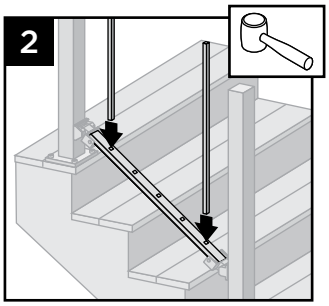

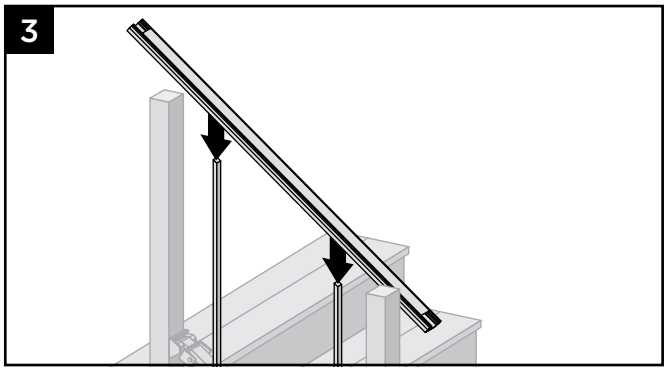

3. Placez la tablette sur les balustres, en vous assurant qu'ils rentrent bien dans leurs emplacements (positions les plus proches des poteaux). **VÉRIFIEZ** également que les balustres sont bien parallèles avec les poteaux.

4. Suivez les instructions précédentes de marquage et d'installation du support fixe ou pivotant lorsque cela est nécessaire.

Fixation du support pivotant de soutien d'escalier au poteau

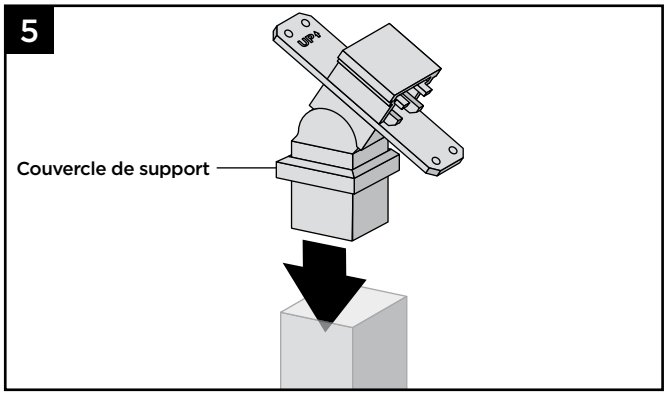

5. Insérez le support pivotant de soutien sur le poteau.

REMARQUE : *Laissez le couvercle du support en place lors de son insertion sur le poteau. Cela couvrira la zone de pose des vis.*

REMARQUE : Les méthodes de construction s'améliorent sans cesse. Vous trouverez nos dernières instructions d'installation sur www.fr.trex.com.

FIXATION D'UN SUPPORT PIVOTANT DE SOUTIEN SUR UN POTEAU TREX SIGNATURE® / SUITE

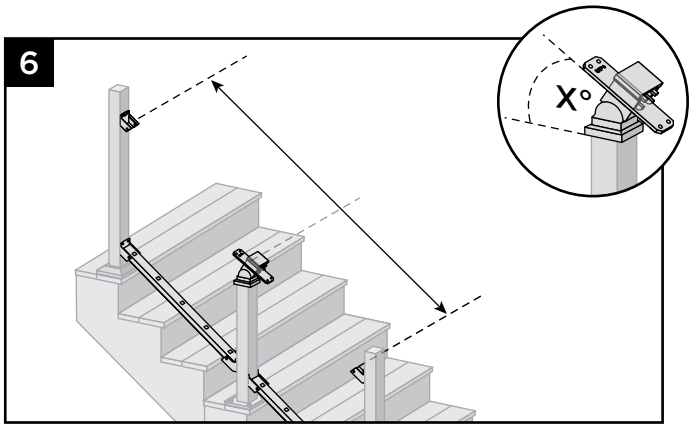

6. Déterminez l'emplacement / la hauteur du support pivotant de soutien en alignant son angle sur les supports fixes déjà en place (les poteaux peuvent être coupés si besoin).

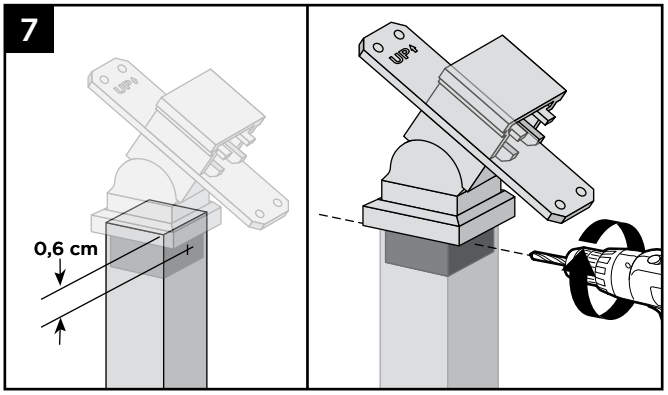

7. Une fois l'emplacement déterminé, centrez et percez deux avant-trous (à l'aide d'une mèche légèrement plus petite que le diamètre de la vis autotaraudeuse) dans les côtés opposés du poteau, à environ 6 mm du sommet du poteau. Percez de chaque côté à travers le poteau jusque dans le support pivotant de soutien.

REMARQUE : *Contournez légèrement les trous pré-percés pour permettre à la vis à tête plate de s'installer à ras de la surface du poteau. Cela permettra au couvercle de s'adapter sur les têtes de vis.*

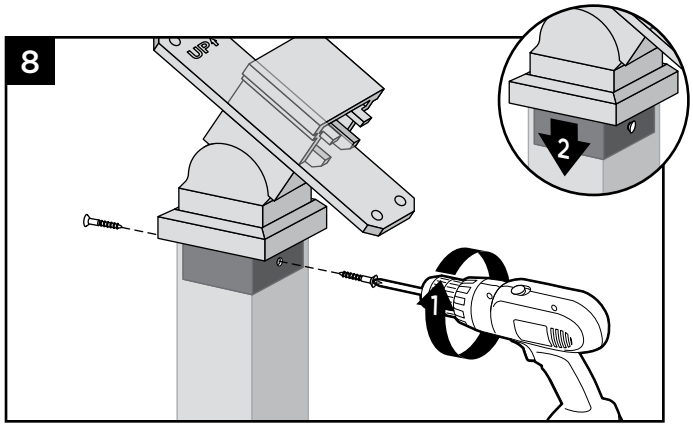

8. Fixez au poteau le support pivotant de soutien à l'aide de deux (2) vis autotaraudeuses *(fournies)*. Glissez le couvercle sur le poteau pour masquer les vis.

FIXATION DES SOCLES ET TABLETTES DE BALUSTRADES D'ESCALIER DANS UNE CONFIGURATION À POTEAUX DE SOUTIEN

TREX SIGNATURE®

Coupe de la tablette et de son insertion pour une configuration poteau à poteau de soutien

Avec des supports fixes :

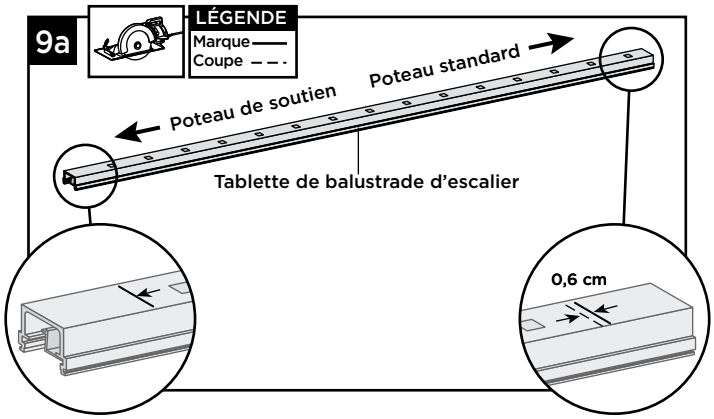

9a. La tablette et son insertion doivent être coupées différemment de chaque côté. Le côté fixé au poteau standard doit être coupé 6 mm plus court que la marque pour pouvoir s'ajuster dans le support de la tablette. Le côté fixé au poteau de soutien doit être coupé exactement sur la marque pour pouvoir s'ajuster dans le support du poteau de soutien.

Avec des supports pivotants supérieurs et des supports pivotants de soutien :

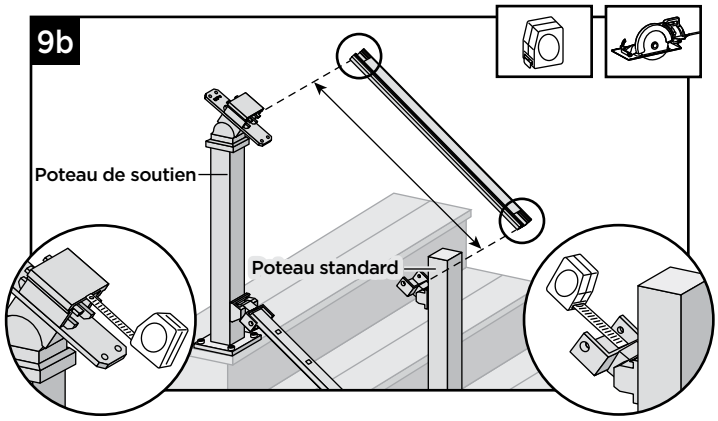

9b. Pour une configuration entre un poteau standard et un poteau de soutien, la mesure doit être prise entre les faces intérieures du support pivotant horizontal supérieur et du support du poteau de soutien. Le poteau de soutien devra être modifié pour pouvoir installer le support pivotant de soutien.

Coupe de la tablette et de son insertion pour une configuration entre poteaux de soutien

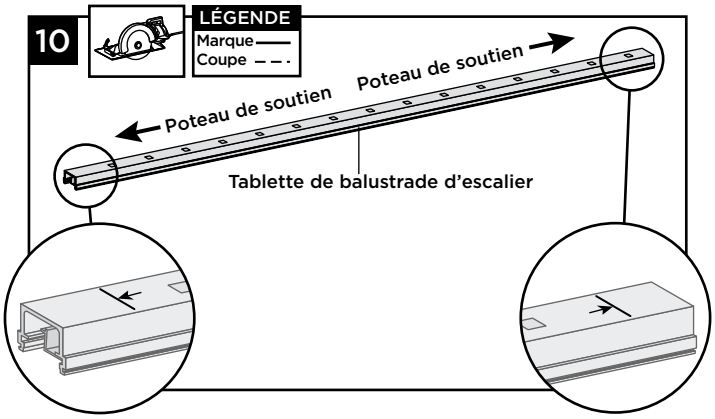

10. Coupez chaque extrémité de la tablette et de son insertion exactement sur la marque pour qu'ils puissent rentrer dans les supports du poteau de soutien.

Coupe et fixation du couvercle de tablette de balustrade

11. Faites une marque et coupez le couvercle de la tablette à la même longueur que la tablette, quelle que soit la configuration choisie.

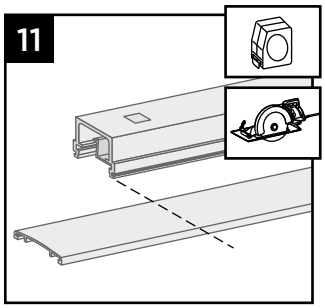

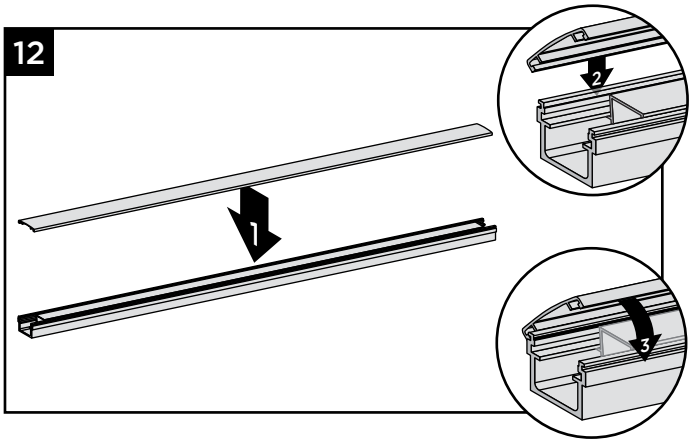

12. Fixez sur la tablette son couvercle « en couronne » en alignant le couvercle sur un côté. Puis, en commençant à une extrémité, enclenchez le couvercle dans la fente opposée sur toute la longueur de la tablette. Dans certains cas, un tapotement **DOUX** à l'aide d'un **maillet en caoutchouc** peut faciliter la fixation.

REMARQUE : Les méthodes de construction s'améliorent sans cesse. Vous trouverez nos dernières instructions d'installation sur www.fr.trex.com.

FIXATION DES SOCLES ET TABLETTES DE BALUSTRADES D'ESCALIER DANS UNE CONFIGURATION À POTEAUX DE SOUTIEN / SUITE

TREX SIGNATURE®

Installation des balustres sur leur socle

13. Placez les balustres dans les trous du socle en les enclenchant à fond. Dans certains cas, un tapotement **DOUX** à l'aide d'un **maillet en caoutchouc** peut faciliter la fixation.

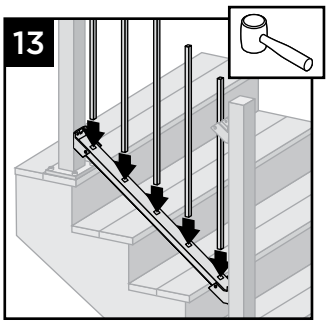

Fixation des tablettes

14. En commençant à une extrémité, enclenchez les balustres dans la tablette sur toute sa longueur.

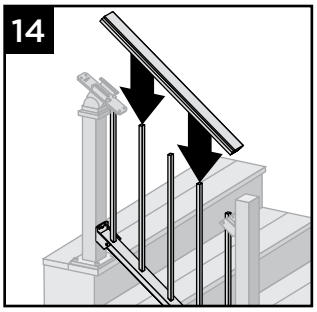

15a. Pour une configuration poteau à poteau, fixez la tablette au support supérieur (quelque soit son type) à l'aide de deux (2) vis autotaraudeuses *(fournies)* de chaque côté du support.

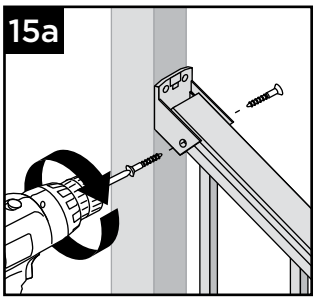

15b. Pour une configuration poteau à poteau de soutien, fixez la tablette au support pivotant de soutien à l'aide de deux (2) vis autotaraudeuses *(fournies)* pour chaque côté du support, vissées en diagonale l'une de l'autre à travers le support jusque dans la tablette.

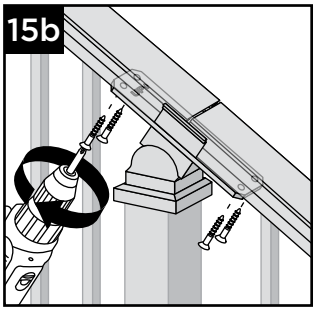

REMARQUE : *Il est nécessaire de percer des avant-trous (avec une mèche de 0,28 cm) pour fixer la tablette au support.*

Fixation des couvercles de support, des jupes et des capuchons pour escalier

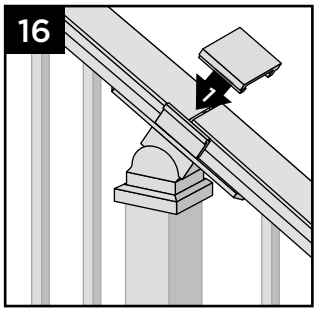

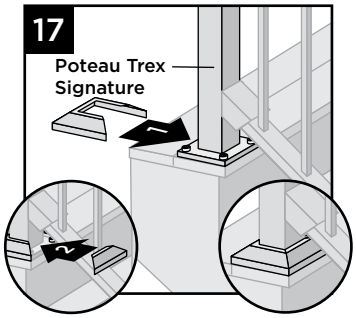

16. Fixez les couvercles des supports de soutien sur les ouvertures des tablettes.
17. Si vous utilisez des poteaux Signature, fixez les jupes de poteau fournies en bas des poteaux.

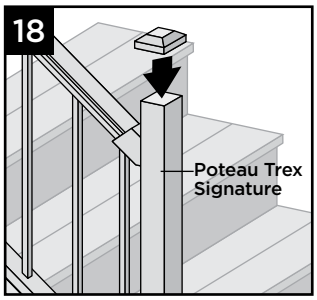

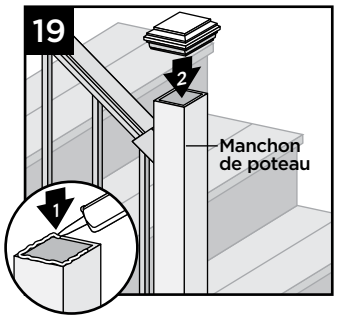

18. Fixez les capuchons de poteau sur les poteaux Trex Signature (l'usage d'un **maillet en caoutchouc** peut être nécessaire pour les fixer correctement).
19. Fixez les capuchons de poteau aux manchons de poteau à l'aide d'adhésif de construction en PVC adapté à un usage extérieur.

INSTALLATION D'UN PORTAIL EN ALUMINIUM

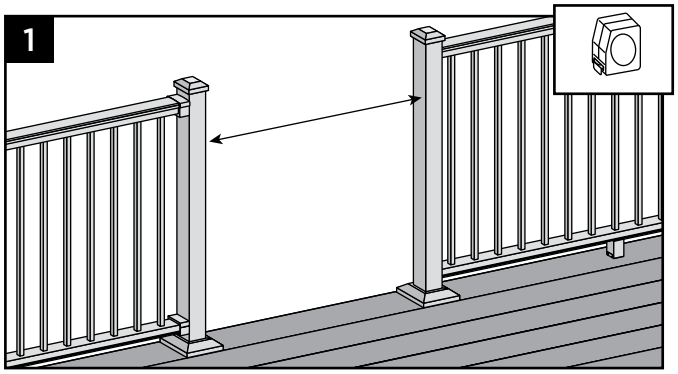

1. Mesurez l'ouverture entre les poteaux (les portails peuvent être personnalisés pour rentrer dans pratiquement n'importe quelle ouverture jusqu'à 122 cm de large).
2. Soustrayez 48 mm à la mesure obtenue. Vous obtenez alors le dégagement disponible pour l'installation du portail.

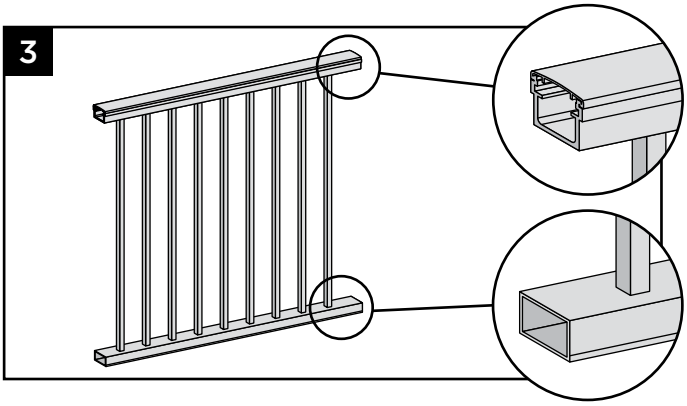

3. Identifiez le haut et le bas du panneau.

REMARQUE : Les poteaux ne sont pas symétriques et doivent donc être installés dans le bon sens.

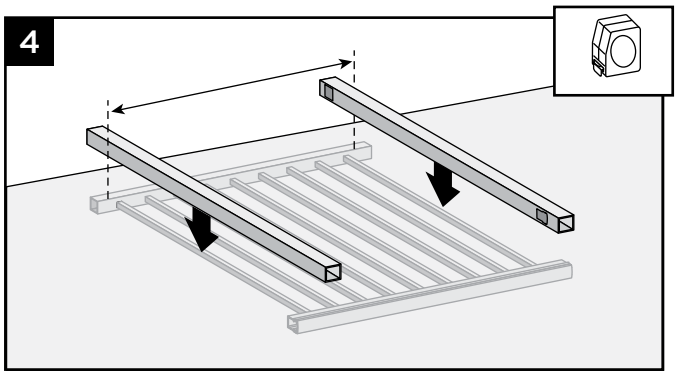

4. Posez le panneau sur une surface plate non marquante. Placez les poteaux sur le panneau. Positionnez les poteaux de manière à ce que la largeur obtenue à l'étape 2 corresponde à la distance entre leurs faces extérieures.

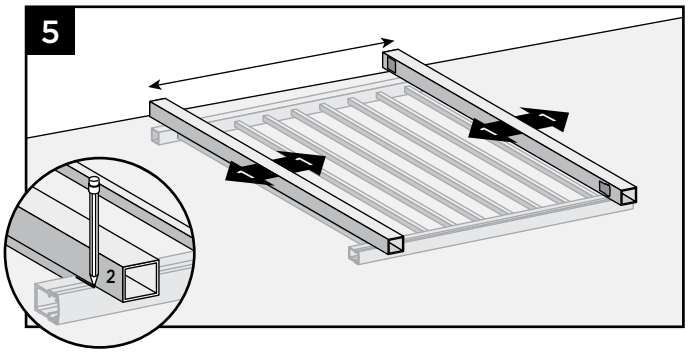

5. Ajustez les positons des poteaux de façon à ce que les repères de coupe ne tombent pas sur un balustre. Veillez à ce que la distance du premier balustre au poteau soit la même des deux côtés. Marquez les emplacements des coupes sur le panneau.

REMARQUE : *Si les largeurs ne tombent pas sur un balustre, coupez le balustre au ras en haut et en bas avant de couper le panneau.*

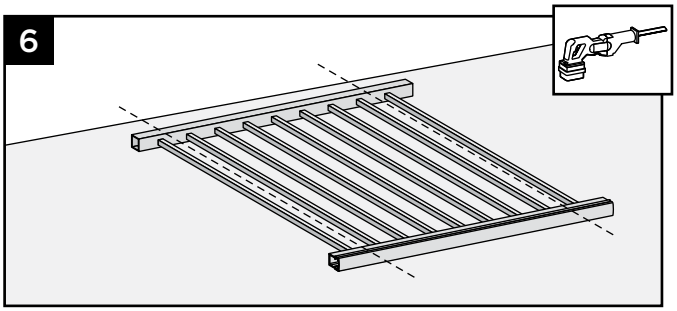

6. Coupez le panneau à l'aide d'une scie alternative (équipée d'une lame métallique).

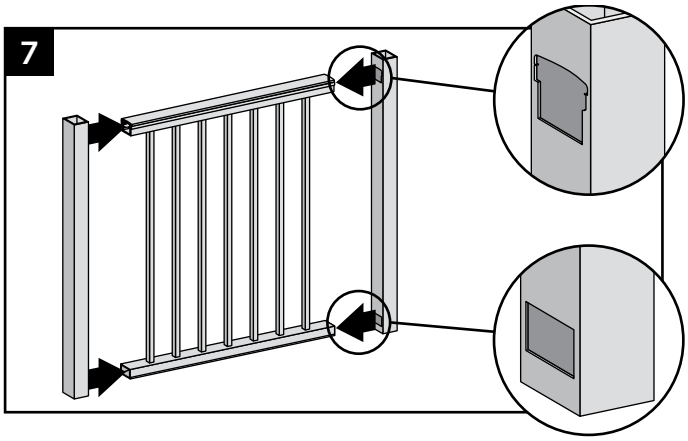

7. Insérez les poteaux dans le panneau.

REMARQUE : *Veillez à la bonne orientation du haut et du bas du panneau.*

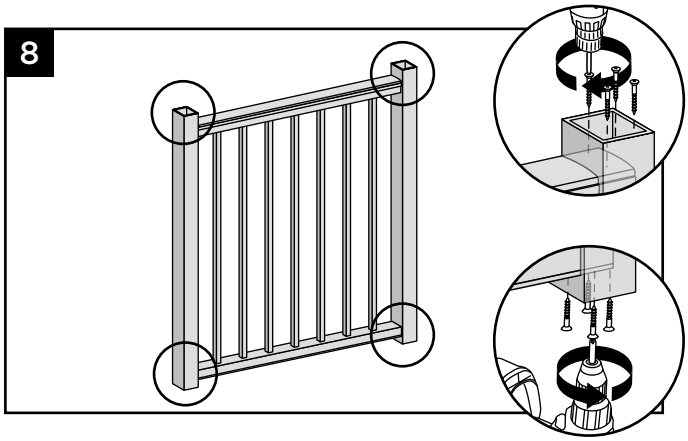

8. Fixez les poteaux au panneau en vissant quatre (4) vis autotaraudeuses courtes N°8-18 *(fournies)* à chaque emplacement.

9. Fixez le petit côté de la charnière au portail.

REMARQUE : *Référez-vous aux instructions incluses dans le paquet de quincaillerie. Veillez à utiliser des fixations adaptées à l'aluminium. Voir tableau ci-dessous.*

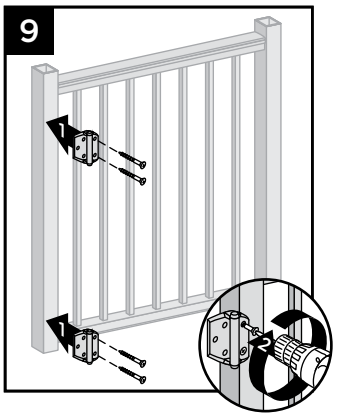

TAILLE MINIMUM DES FIXATIONS		
VIS		
Type	Longueur	No.
Vis à bois	64 mm	#9
Vis à métaux	51 mm	#8-18

REMARQUE : L'utilisation de quincaillerie autre que celle fournie par Trex n'est pas recommandée et peut entraîner des blessures graves potentiellement mortelles.

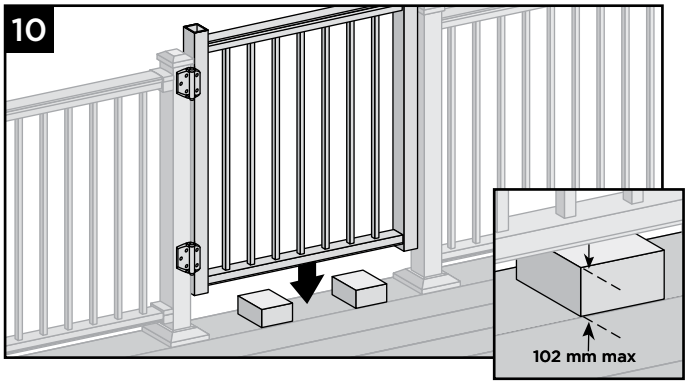

10. Placez le portail dans l'ouverture, sur des cales. L'espace entre le bas du portail et le dessus de la terrasse ne doit pas dépasser 102 mm, conformément aux réglementations du code américain IRC/IBC. Assurez-vous que les poteaux du portail sont assez hauts pour que ce dernier puisse passer sans toucher les jupes placées en bas des poteaux de terrasse.
11. Assurez-vous que les poteaux sont d'aplomb et que le portail est à niveau. Fixez le côté long des charnières au poteau à l'aide de la quincaillerie adaptée au type du poteau installé. Installez le couvercle de charnière.

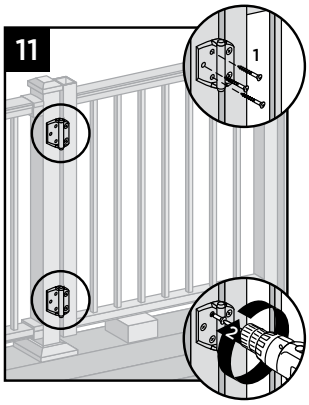

REMARQUES :

» *Des vis à bois et à métaux (adaptées pour l'aluminium) sont incluses dans le paquet de quincaillerie. (Voir tableau de l'étape 9)*

» *Si vous utilisez des supports de poteau Trex avec des manchons de poteau, le perçage d'avant-trous avec une mèche de 3 mm est nécessaire, car vous devez traverser à la fois le manchon en aluminium et le poteau interne.*

12. Déterminez l'emplacement et la hauteur de la charnière et du moraillon. En cas d'utilisation d'un poteau / manchon de poteau traité sous pression, mesurez l'emplacement du corps du loquet avant de le fixer au manchon de poteau. Si nécessaire, le support en L du corps du loquet peut être retiré afin de placer le corps du loquet à l'endroit approprié pour l'enclenchement du pêne. Installez-les ensuite en suivant les instructions fournies avec le paquet de quincaillerie.
13. Vérifiez le bon fonctionnement du portail. La tension de la charnière est réglable *(consultez les instructions incluses dans le paquet de quincaillerie pour plus de détails)*.
14. Après la pose du portail, placez des cales en dessous pour assurer son support. Utilisez un maillet en caoutchouc pour installer le capuchon sur le poteau du portail. *Faites de même pour le capuchon de l'autre poteau du portail.* Enclenchez dans leurs emplacements tous les caches de charnière.

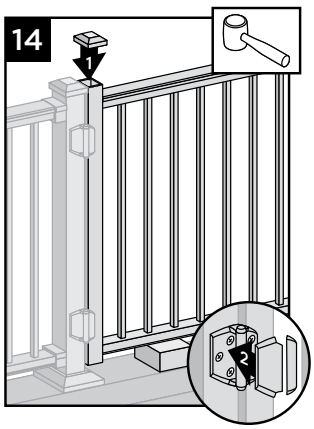

REMARQUE : Les méthodes de construction s'améliorent sans cesse. Vous trouverez nos dernières instructions d'installation sur www.fr.trex.com.

GARANTIES

GARANTIE LIMITÉE CONTRE LA DÉCOLORATION ET LES TÂCHES POUR TREX TRANSCEND®, TREX ENHANCE®, TREX CONTOUR® ET LES BORDURES TREX UNIVERSAL

Pendant la période définie ci-dessous, Trex Company, Inc. (nommée ci-après « Trex ») garantit à l'acheteur final initial (l'« Acheteur ») que les lames de plancher Trex Transcend®, Trex Enhance® ou Trex Select® ou les bordures Trex Universal (le « Produit »), selon le cas, présenteront, dans des conditions normales d'utilisation et de service, les caractéristiques décrites ci-dessous :

Période de la garantie : La période de cette garantie débute à la date de l'achat initial et se termine (1) après vingt-cinq (25) ans à compter de cette date pour une application résidentielle du Produit, et (2) après dix (10) ans pour une application commerciale du Produit.

Application résidentielle / commerciale : Aux fins de la présente garantie, une « application résidentielle » fait référence à l'installation du Produit à une résidence individuelle et une « application commerciale » fait référence à toute installation du Produit autre qu'à une résidence individuelle.

Résistance à la décoloration : Exposé à la lumière et aux intempéries, le Produit ne décolorera pas de plus de 5 unités Delta E (CIE).

Le Produit est conçu pour résister à la décoloration. Aucun matériau n'est à l'épreuve de la décoloration après des années d'exposition aux rayons UV et aux éléments. Le Produit est conçu pour résister à la décoloration et, en aucun cas, ne pâlira de plus de 5 unités Delta E (CIE).

Résistance aux taches : Le Produit résistera aux taches permanentes résultant de renversements d'aliments et de boissons, incluant : ketchup, moutarde, huiles à salade, thé, vin, café, punch aux fruits, sauce barbecue, graisse, sodas et autres aliments et boissons que l'on retrouve habituellement sur une terrasse résidentielle, de même qu'à la moisissure et au mildiou survenant naturellement dans l'environnement, sous réserve que de telles substances sont éliminées du Produit avec de l'eau et du savon ou un produit de nettoyage domestique doux, dans un délai ne dépassant pas une (1) semaine d'exposition de la surface aux aliments et aux boissons, ou suivant la première apparition de la moisissure et du mildiou.

Nonobstant ce qui précède, Trex ne garantit pas que le Produit sera à l'épreuve des taches, et ne garantit pas qu'il résistera aux taches issues de renversements d'aliments et de boissons, ou du contact avec de telles substances par d'autres moyens, si ces substances ne sont pas correctement nettoyées dans un délai maximal d'une (1) semaine suivant l'exposition initiale de la surface. De plus, les matériaux non couverts dans la garantie de résistance aux taches incluent les composés abrasifs au pH acide ou basique, les peintures ou les teintures, les solvants puissants, la rouille métallique ou autres matériaux anormaux pour l'utilisation d'une terrasse, de même que les substances non alimentaires et non apparentées aux boissons, incluant, sans s'y limiter, les biocides, les fongicides, les fertilisants ou les bactéricides. La moisissure et le mildiou peuvent s'établir et croître sur toute surface extérieure, incluant ce Produit. Vous devriez nettoyer périodiquement votre terrasse pour enlever la saleté et le pollen qui alimentent la moisissure et le mildiou. Cette garantie ne couvre pas la moisissure et le mildiou n'ayant pas fait l'objet d'un nettoyage approprié tel que précisé ci-dessus, dans un délai maximal d'une (1) semaine suivant l'apparition initiale.

Garantie limitée standard de Trex Company : Cette garantie s'ajoute à la garantie limitée standard de Trex Company qui s'applique à tous les produits Trex.

Transférabilité : Dans le cas d'une application résidentielle, cette garantie peut être transférée une (1) fois, dans la période de cinq (5) ans à compter de la date de l'achat initial par l'Acheteur, à un acheteur subséquent de la propriété sur laquelle les produits Trex ont été installés à l'origine. Dans le cas d'une application commerciale, cette garantie peut être transférée librement aux acheteurs subséquents de la propriété sur laquelle les produits Trex ont été installés à l'origine.

Exclusions de la couverture de garantie :

Exposition à la chaleur : Le contact direct ou indirect avec des sources de chaleur extrême (plus de 135 ºC / 275 ºF) peut causer la décoloration et l'endommagement de la surface du Produit, et tout effet d'une telle exposition est expressément exclu de la couverture en vertu de la présente garantie.

Dommages à la surface : N'utilisez jamais de pelle en métal ou d'outils à bord coupant pour enlever la neige et la glace de la surface du Produit. Si cela endommageait ou perforait la surface du Produit, cette garantie serait annulée.

Peinture ou autres matériaux appliqués sur le Produit : Si de la peinture ou d'autres matériaux de revêtement sont appliqués sur le Produit, cette garantie est annulée.

Rampes : Cette garantie ne couvre pas les composants de rampe Trex Transcend®.

Autres exclusions : Cette garantie ne couvre aucun dommage attribuable à : (1) une installation inappropriée du Produit ou au non-respect des directives d'installation Trex, incluant, mais sans s'y limiter, un mauvais espacement ; (2) l'utilisation du Produit au-delà des conditions d'utilisation ou de service normales, ou pour une application non recommandée par les directives Trex et les codes du bâtiment locaux ; (3) un mouvement, une distorsion, un effondrement ou un soulèvement du sol ou de la structure de soutien sur laquelle les produits Trex sont installés ; (4) toute catastrophe naturelle (comme une inondation, un ouragan, un tremblement de terre, la foudre, etc.) ; (5) une mauvaise manipulation, un entreposage inapproprié, un abus ou une négligence du Produit par l'Acheteur, le propriétaire subséquent ou des tiers ; (6) toute décoloration ou tache ne se trouvant pas sur la surface de circulation du Produit (p. ex. le dessous ou les extrémités du Produit) ; ou (7) l'usure normale.

GARANTIE LIMITÉE CONTRE LA DÉCOLORATION ET LES TÂCHES POUR TREX TRANSCEND®, TREX ENHANCE®, TREX CONTOUR® ET LES BORDURES TREX UNIVERSAL / SUITE

Marche à suivre pour faire une réclamation en vertu de cette garantie

Pour faire une réclamation en vertu de cette garantie, l'Acheteur doit agir comme suit :

1. Si l'Acheteur fait une réclamation de garantie concernant la résistance aux taches, il doit agir comme suit :

(a) L'Acheteur doit tenter de nettoyer la zone touchée de la terrasse en suivant les procédures de nettoyage décrites ci-dessus dans un délai maximum d'une (1) semaine suivant l'exposition de la surface du Produit aux aliments ou aux boissons, ou suivant la première apparition de la moisissure et du mildiou.

(b) Si l'apparence de la zone touchée demeure raisonnablement insatisfaisante après que l'Acheteur ait effectué le nettoyage en suivant ces procédures, l'Acheteur devra faire appel à un service professionnel de nettoyage de terrasse à ses propres frais.

(c) Si l'apparence de la zone touchée demeure raisonnablement insatisfaisante après le nettoyage professionnel, l'Acheteur peut déposer une plainte en vertu de la présente garantie, pourvu que cette réclamation soit effectuée dans les trente (30) jours suivant le nettoyage professionnel.

2. Pour faire une réclamation en vertu de la présente garantie limitée, l'Acheteur, ou le propriétaire subséquent, devra faire parvenir à Trex, au cours de la période de garantie indiquée ci-dessus, une description et des photographies de la zone touchée du Produit, une preuve d'achat et, si la réclamation est reliée à la garantie concernant la résistance aux taches, une preuve de conformité aux énoncés du paragraphe 1 ci-dessus, à l'adresse suivante :

Trex Company, Inc.
Customer Relations
160 Exeter Drive
Winchester, VA 22603-8605 États-Unis

3. Sur confirmation d'une réclamation valide de la part d'un représentant Trex aux termes des présentes, la seule responsabilité de Trex sera, à sa discrétion, de remplacer l'article touché ou de rembourser la portion du montant payé par l'acheteur pour un tel article défectueux (excluant le coût de son installation initiale). Le matériau de remplacement sera fourni de manière à correspondre le plus possible au matériau d'origine (couleur, motif et qualité), mais Trex ne peut garantir une correspondance exacte des matériaux, car les couleurs et les motifs peuvent changer.

4. Si une réclamation de garantie valide aux termes des présentes est soumise entre la onzième (11) et la vingt-cinquième (25) année à compter de l'achat initial pour une application résidentielle, le recouvrement sera calculé au prorata. Si Trex fournit les matériaux de remplacement, elle peut à son choix remplacer les lames de plancher en fonction des pourcentages ci-dessous pour honorer la réclamation, ou honorer cette dernière en accordant un remboursement calculé sur le prix d'achat des lames de plancher en fonction des mêmes pourcentages ci-dessous.

ANNÉE DE LA RÉCLAMATION DE GARANTIE	POURCENTAGE DE RÉCUPÉRATION
11	80 %
12	80 %
13	80 %
14	60 %
15	60 %
16	60 %
17	40 %
18	40 %
19	40 %
20	20 %
21	20 %
22	20 %
23	10 %
24	10 %
25	10 %

5. DANS TOUTE LA MESURE PERMISE PAR LA LOI, CETTE GARANTIE NE COUVRE PAS LES COÛTS ET LES DÉPENSES ENCOURUS PAR LA DÉPOSE DES PRODUITS TOUCHÉS OU L'INSTALLATION DES MATÉRIAUX DE REMPLACEMENT, INCLUANT, MAIS SANS S'Y LIMITER, LES FRAIS DE MAIN-D'ŒUVRE ET DE TRANSPORT. DE PLUS, TREX NE POURRA ÊTRE TENUE RESPONSABLE DES COÛTS, DES DÉPENSES ET DES FRAIS SUSMENTIONNÉS.

DANS TOUTE LA MESURE PERMISE PAR LA LOI, EN AUCUNE CIRCONSTANCE, TREX NE POURRA ÊTRE TENUE RESPONSABLE DE DOMMAGES ACCESSOIRES OU INDIRECTS, PEU IMPORTE SI CES DOMMAGES SURVIENNENT DANS LE CADRE D'UN CONTRAT OU D'UNE FAUTE PROFESSIONNELLE (INCLUANT, SANS S'Y LIMITER, LA NÉGLIGENCE ET LA RESPONSABILITÉ STRICTE) OU AUTREMENT, ET LA RESPONSABILITÉ DE TREX RELATIVEMENT AUX PRODUITS NE POURRA, EN AUCUN CAS, DÉPASSER LE REMPLACEMENT DE TELS PRODUITS OU LE REMBOURSEMENT DU PRIX D'ACHAT, TEL QUE DÉCRIT CI-DESSUS.

Certains pays n'autorisent pas l'exclusion ou la limitation des dommages accessoires ou consécutifs, de sorte que les limitations ou exclusions ci-dessus peuvent ne pas s'appliquer à vous. Cette garantie vous donne des droits légaux spécifiques et vous pouvez avoir d'autres droits qui varient d'un pays à l'autre. Les consommateurs ont des droits légaux accordés par les lois en vigueur dans chaque pays relatives à la vente de produits de consommation. Cette garantie ne modifie en rien ces droits.

Copyright © 2019 Trex Company, Inc.

GARANTIE LIMITÉE TREX®

Trex Company, Inc. (nommée ci-après « Trex ») garantit à l'acheteur initial (« Acheteur ») que, pendant la période définie dans la phrase suivante, dans des conditions normales d'utilisation et de service, les produits Trex® seront exempts de défauts de fabrication et matériels et qu'ils ne fendront pas, ne produiront pas d'éclats, ne pourriront pas et ne subiront pas de dommages structurels causés par les termites et la décomposition fongique. La durée d'une telle garantie est de vingt-cinq (25) ans à compter de la date de l'achat initial pour une application résidentielle, et de dix (10) ans à compter de la date de l'achat initial pour une application commerciale. Si un défaut survient pendant la période de garantie, l'Acheteur doit en aviser Trex par écrit et, sur confirmation du défaut par un représentant Trex autorisé, la seule responsabilité de Trex sera, à sa discrétion, de remplacer l'article défectueux ou de rembourser la portion du montant payé par l'Acheteur pour un tel article défectueux (excluant le coût de son installation initiale).

Nonobstant ce qui précède, (a) relativement à Trex® DeckLighting™, la période de garantie des lumières et boîtiers DEL sera de sept (7) ans, la période de garantie des lumières DEL et des boîtiers Trex® LandscapeLighting™ sera de cinq (5) ans ; la période de garantie du gradateur, de la minuterie et du transformateur sera de trois (3) ans, et la période de la garantie du détecteur de mouvement sera de un (1) an, si un transformateur Trex est utilisé (aucune garantie ne sera donnée sur les composants si un transformateur autre qu'un transformateur Trex est utilisé), et toute autre pièce ou accessoire ne sera pas couvert par la garantie; (b) relativement à la quincaillerie de barrière Trex Surroundings® (cadre de barrière, charnières et vis), la période de garantie sera de cinq (5) ans ; et (c) relativement aux balustres décoratifs de Trex, la durée de la garantie couvrant la couche de peinture sera de dix (10) ans, calculée au prorata de la manière suivante : remplacement à 100 % durant les cinq (5) premières années ; remplacement à 50 % durant les cinq (5) années suivantes ; et (d) cette garantie ne s'applique pas à la gamme de produits d'infrastructure en acier Trex Elevations®, aux rampes en aluminium Trex Signature® et aux bordures TrexTrim™ (qui portent une garantie séparée).

Aux fins de la présente garantie, une « application résidentielle » fait référence à l'installation du Produit à une résidence individuelle et une « application commerciale » fait référence à toute installation du Produit autre qu'à une résidence individuelle.

DANS TOUTE LA MESURE PERMISE PAR LA LOI, CETTE GARANTIE NE COUVRE PAS LES COÛTS ET LES DÉPENSES ENCOURUS PAR LA DÉPOSE DES PRODUITS TREX DÉFECTUEUX OU L'INSTALLATION DES MATÉRIAUX DE REMPLACEMENT, INCLUANT, MAIS SANS S'Y LIMITER, LES FRAIS DE MAIN-D'ŒUVRE ET DE TRANSPORT. DE PLUS, TREX NE POURRA ÊTRE TENUE RESPONSABLE DES COÛTS, DES DÉPENSES ET DES FRAIS SUSMENTIONNÉS.

Dans le cas d'une application résidentielle, cette garantie peut être transférée une (1) fois, dans la période de cinq (5) ans à compter de la date de l'achat initial par l'Acheteur, à un acheteur subséquent de la propriété sur laquelle les produits Trex ont été installés à l'origine. Dans le cas d'une application commerciale, cette garantie peut être transférée librement aux acheteurs subséquents de la propriété sur laquelle les produits Trex ont été installés à l'origine.

Pour faire une réclamation en vertu de la présente garantie limitée, l'Acheteur, ou le propriétaire subséquent, devra faire parvenir à Trex, au cours de la période de garantie indiquée ci-dessus, une description du défaut invoqué et une preuve d'achat, à l'adresse suivante :

Trex Company, Inc.
Customer Relations
160 Exeter Drive
Winchester, VA 22603-8605 États-Unis

Trex ne garantit pas et n'est pas responsable des conditions attribuables à : (1) une installation inappropriée des produits Trex et/ou le non-respect des directives d'installation Trex, incluant, mais sans s'y limiter, un mauvais espacement ; (2) l'utilisation de produits Trex au-delà des conditions normales d'utilisation et de service, ou pour une application non recommandée par les directives Trex et les codes du bâtiment locaux ; (3) un mouvement, une distorsion, un effondrement ou un soulèvement du sol ou de la structure de soutien sur laquelle les produits Trex sont installés ; (4) toute catastrophe naturelle (comme une inondation, un ouragan, un tremblement de terre, la foudre, etc.), des conditions environnementales (comme la pollution de l'air, la moisissure, le mildiou, etc.), les taches causées par des substances étrangères (comme la saleté, la graisse, l'huile, etc.), ou le vieillissement normal (défini comme étant une exposition normale au soleil, aux intempéries et aux conditions atmosphériques, qui font que toute surface de couleur pâlit graduellement, devient poudreuse, ou subit une accumulation de saletés ou de tâches) ; (5) des variations ou changements dans la couleur des produits Trex ; (6) une mauvaise manipulation, un entreposage inapproprié, un abus ou une négligence des produits Trex par l'Acheteur, le propriétaire subséquent ou des tiers ; ou (7) une usure normale.

Aucune personne ou entité n'est autorisée par Trex à faire toute déclaration ou représentation relativement à la qualité ou aux performances des produits Trex autres que ce qui est stipulé dans la présente garantie et Trex ne peut en aucun cas être liée à quelque déclaration ou représentation que ce soit. Cette garantie ne peut être altérée ou modifiée excepté sous forme de document écrit signé par Trex et l'Acheteur.

DANS TOUTE LA MESURE PERMISE PAR LA LOI, EN AUCUNE CIRCONSTANCE, TREX NE POURRA ÊTRE TENUE RESPONSABLE DE DOMMAGES ACCESSOIRES OU INDIRECTS, PEU IMPORTE SI CES DOMMAGES SURVIENNENT DANS LE CADRE D'UN CONTRAT OU D'UNE FAUTE PROFESSIONNELLE (INCLUANT, SANS S'Y LIMITER, LA NÉGLIGENCE ET LA RESPONSABILITÉ STRICTE) OU AUTREMENT, ET LA RESPONSABILITÉ DE TREX RELATIVEMENT AUX PRODUITS DÉFECTUEUX NE POURRA, EN AUCUN CAS, DÉPASSER LE REMPLACEMENT DE TELS PRODUITS OU LE REMBOURSEMENT DU PRIX D'ACHAT, TEL QUE DÉCRIT CI-DESSUS.

Certains États ou provinces ne permettent pas l'exclusion ou la restriction de dommages accessoires ou indirects, de sorte que les exclusions ou les restrictions énoncées ci-dessus pourraient ne pas s'appliquer à vous. Cette garantie vous accorde des droits légaux spécifiques et vous pouvez également disposer d'autres droits variant d'un État à l'autre ou d'une province à l'autre.

Copyright © 2019 Trex Company, Inc.

GARANTIE LIMITÉE TREX POUR LES BALUSTRADES SIGNATURE®

Trex Company, Inc. (nommée ci-après « Trex ») garantit à l'acheteur initial (« Acheteur ») que, pendant une période de vingt-cinq (25) ans à partir de la date d'achat initiale, dans des conditions normales d'utilisation et de service, les balustrades Trex Signature® (le « Produit ») seront exempts de défauts de fabrication et matériels. Si un défaut survient pendant la période de garantie, l'Acheteur doit en aviser Trex par écrit et, sur confirmation du défaut par un représentant Trex autorisé, la seule responsabilité de Trex sera, à sa discrétion, de remplacer le Produit défectueux ou de rembourser la portion du montant payé par l'Acheteur pour un tel Produit défectueux (excluant le coût de son installation initiale).

Dans le cas des installations à proximité d'eau salée (ou d'autres sources de contamination), tout manquement aux directives de nettoyage disponibles sur www.trex.com annulera cette garantie en ce qui a trait aux problèmes qui pourraient en découler.

DANS TOUTE LA MESURE PERMISE PAR LA LOI, CETTE GARANTIE NE COUVRE PAS LES COÛTS ET LES DÉPENSES ENCOURUS PAR LA DÉPOSE DES PRODUITS DÉFECTUEUX OU L'INSTALLATION DES MATÉRIAUX DE REMPLACEMENT, INCLUANT, MAIS SANS S'Y LIMITER, LES FRAIS DE MAIN-D'ŒUVRE ET DE TRANSPORT. DE PLUS, TREX NE POURRA ÊTRE TENUE RESPONSABLE DES COÛTS, DES DÉPENSES ET DES FRAIS SUSMENTIONNÉS.

Cette garantie peut être transférée une (1) fois, dans la période de cinq (5) ans à compter de la date de l'achat initial par l'Acheteur, à un acheteur subséquent de la propriété sur laquelle le Produit a été installé à l'origine.

Pour faire une réclamation en vertu de la présente garantie limitée, l'Acheteur, ou le propriétaire subséquent, devra faire parvenir à Trex, au cours de la période de garantie indiquée ci-dessus, une description du défaut invoqué et une preuve d'achat, à l'adresse suivante :

Trex Company, Inc.
Customer Relations
160 Exeter Drive
Winchester, VA 22603-8605 États-Unis

Trex ne garantit pas et n'est pas responsable des conditions attribuables à : (1) une installation inappropriée du Produit ; (2) l'utilisation de produits Trex au-delà des conditions normales d'utilisation et de service, ou pour une application non recommandée par les directives Trex et les codes du bâtiment locaux ; (3) un mouvement, une distorsion, un effondrement ou un soulèvement du sol ou de la structure de soutien sur laquelle les produits Trex sont installés ; (4) tout dommage causé par un incendie, une tempête, un tremblement de terre ou toute autre catastrophe naturelle, accident, acte de vandalisme ou autre acte malveillant, ou par un impact d'objet, ou l'exposition à des polluants atmosphériques ou autres conditions environnementales ne correspondant pas aux conditions naturelles normales ; (5) une mauvaise manipulation, un entreposage inapproprié, un abus ou une négligence des produits Trex par l'Acheteur, le propriétaire subséquent ou des tiers ; ou (6) une usure normale.

Aucune personne ou entité n'est autorisée par Trex à faire toute déclaration ou représentation relativement à la qualité ou aux performances des produits Trex autres que ce qui est stipulé dans la présente garantie et Trex ne peut en aucun cas être liée à quelque déclaration ou représentation que ce soit. Cette garantie ne peut être altérée ou modifiée excepté sous forme de document écrit signé par Trex et l'Acheteur.

DANS TOUTE LA MESURE PERMISE PAR LA LOI, EN AUCUNE CIRCONSTANCE, TREX NE POURRA ÊTRE TENUE RESPONSABLE DE DOMMAGES ACCESSOIRES OU INDIRECTS, PEU IMPORTE SI CES DOMMAGES SURVIENNENT DANS LE CADRE D'UN CONTRAT OU D'UNE FAUTE PROFESSIONNELLE (INCLUANT, SANS S'Y LIMITER, LA NÉGLIGENCE ET LA RESPONSABILITÉ STRICTE) OU AUTREMENT, ET LA RESPONSABILITÉ DE TREX RELATIVEMENT AUX PRODUITS DÉFECTUEUX NE POURRA, EN AUCUN CAS, DÉPASSER LE REMPLACEMENT DE TELS PRODUITS OU LE REMBOURSEMENT DU PRIX D'ACHAT, TEL QUE DÉCRIT CI-DESSUS.

Certains pays n'autorisent pas l'exclusion ou la limitation des dommages accessoires ou consécutifs, de sorte que les limitations ou exclusions ci-dessus peuvent ne pas s'appliquer à vous. Cette garantie vous donne des droits légaux spécifiques et vous pouvez avoir d'autres droits qui varient d'un pays à l'autre. Les consommateurs ont des droits légaux accordés par les lois en vigueur dans chaque pays relatives à la vente de produits de consommation. Cette garantie ne modifie en rien ces droits.

Copyright © 2019 Trex Company, Inc.

REMARQUES

COLORIS POUR PLANCHERS & BALUSTRADES

TERRASSES

Foggy Wharf
Enhance Naturals

Rocky Harbor
Enhance Naturals

Clam Shell
Enhance Basics

Pebble Grey
Contour

Chateau Grey
Contour

Calm Water
Enhance Naturals

Gravel Path
Transcend Earth Tones

Island Mist
Transcend Tropicals

Beach Dune
Enhance Basics

Toasted Sand
Enhance Naturals

Saddle
Enhance Basics

Coastal Bluff
Enhance Naturals

Sand Brown
Contour

Torino Brown
Contour

Honey Brown
Contour

Clove Brown
Contour

Rope Swing
Transcend Earth Tones

Tiki Torch
Transcend Tropicals

Tree House
Transcend Earth Tones

Havana Gold
Transcend Tropicals

Spiced Rum
Transcend Tropicals

Vintage Lantern
Transcend Earth Tones

Sunset Cove
Enhance Naturals

Russet Red
Contour

Moroccan Red
Contour

Fire Pit
Transcend Earth Tones

Lava Rock
Transcend Tropicals

BALUSTRADES

Trex Signature®

COLORIS DE BALUSTRADES DISPONIBLES :

Classic White
Aluminium

Bronze
Aluminium

Charcoal Black
Aluminium

COLORIS DE BAREAUX DISPONIBLES :

Platinum
Aluminium

Charcoal Black
Aluminium

Trex Transcend®

Classic White

Gravel Path

Rope Swing

Tree House

Vintage Lantern

Fire Pit

Charcoal Black

REMARQUE : Les méthodes de construction s'améliorent sans cesse. Vous trouverez nos dernières instructions d'installation sur www.fr.trex.com.

ARRIÈRE
terrasse : Trex Transcend en Lava Rock et Tiki Torch
-
AVANT
terrasse : Trex Transcend en Island Mist

The World's #1 Decking Brand

FPO

MIX
Paper from responsible sources
FSC® C110194

RETROUVEZ-NOUS SUR

Visitez **fr.trex.com** ou composez le **1-800-BUY-TREX**

© 2019 Trex Company, Inc. Tous droits réservés. Trex®, le logo Trex, Trex Transcend®, Trex Enhance®, Trex Escapes®, Trex Select®, Trex Contour®, Trex Hideaway®, Trex Elevations®, Trex® Outdoor Lighting™, Trex Blade™, Trex® Landscape Lighting™, Trex® Outdoor Kitchens™, Trex Signature®, Trex® Spiral Stairs™, Trex® Deck Lighting™, Trex® RainEscapes®, Trex® Pergola™, TrexPro®, Trex® LatticeWorks™ et Trex® Cornhole™ sont des marques de commerce déposées aux États-Unis au niveau fédéral, des marques de commerce ou des présentations de Trex Company, Inc, Winchester, Virginie, États-Unis, ou de ses licenciés.